ПРОИЗВОДСТВЕННОЕ ОБЪЕДИНЕНИЕ "МИНСКИЙ ТРАКТОРНЫЙ ЗАВОД"

РЕСПУБЛИКАНСКОЕ УНИТАРНОЕ ПРЕДПРИЯТИЕ ГОМЕЛЬСКИЙ ЗАВОД

КАТАЛОГ ПРОДУКЦИИ

ГИДРОПРИВОД

Республиканское унитарное предприятие «Гомельский завод «Гидропривод» основано в 1961 году и является одним из ведущих предприятий Министерства промышленности Республики Беларусь. В 1977 году на базе завода образовано объединение, в которое в настоящее время входят дочерние предприятия «Наровлянский завод «Гидроаппаратура» и Хойникский завод «Гидроаппаратура». В 2004 году РУП «Гомельский завод «Гидропривод» включено в состав ПО «Минский тракторный завод»

Сегодня предприятие производит контрольно-регулирующую гидроаппаратуру для тракторов и мобильной техники, гидростанции и комплектные гидроприводы, встраиваемую и модульную аппаратуру для универсальных металлорежущих станков, автоматических линий и агрегатного оборудования для отраслей промышленности и сельского хозяйства.

Основными потребителями продукции являются РУП «Минский тракторный завод», РУП «Гомсельмаш», РУП «Бобруйский завод тракторных деталей и агрегатов», а так же предприятия производители сельскохозяйственной и мобильной техники, предприятия общего машиностроения, производители универсального и специализированного станочного оборудования Республики Беларусь, СНГ и стран дальнего зарубежья.

Наличие сертификата соответствия СТБ ISO 9001-2009 «Система менеджмента качества» гарантирует высокое качество продукции.

Современное оборудование, гибкие технологии и, прежде всего, квалифицированные кадры, позволяют изготавливать продукцию широкой номенклатуры и наладить производство по мировым стандартам.

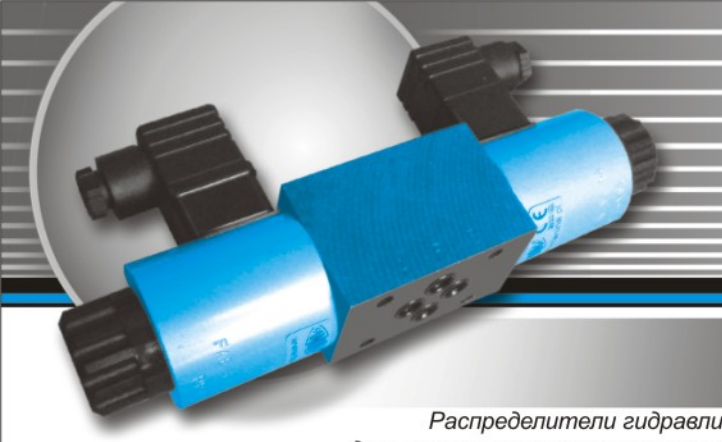

Республика
Беларусь
246000
г. Гомель
Инженерный
переулок, 3

www.
gidroprivod.by

Распределители гидровлические типа РГЕ-6/3

Распределители гидравлические типа РГЕ-6/3 с электромагнитным управлением предназначены для изменения направления или пуска и останова потока рабочей жидкости в гидравлических системах. Область применения гидрораспределителей - гидроприводы станков, прессов и других машин с давлением до 32 МПа.

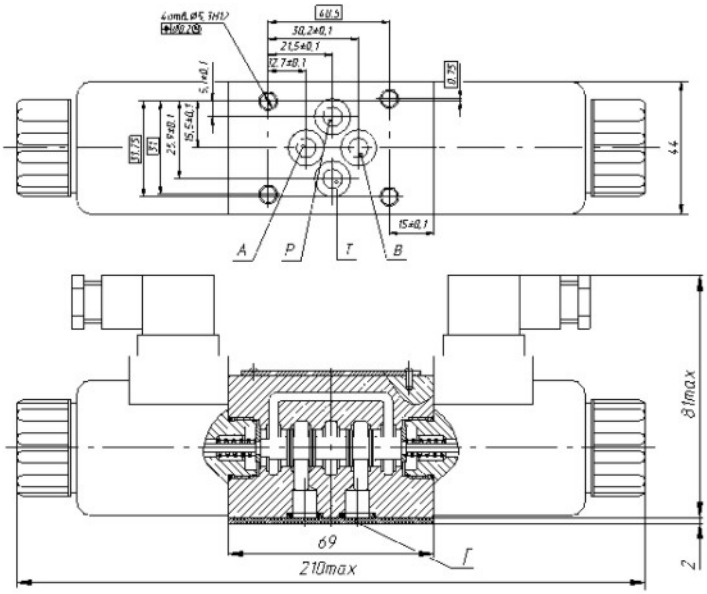

Общий вид, габаритные и присоединительные размеры гидрораспределителей с двумя электромагнитами

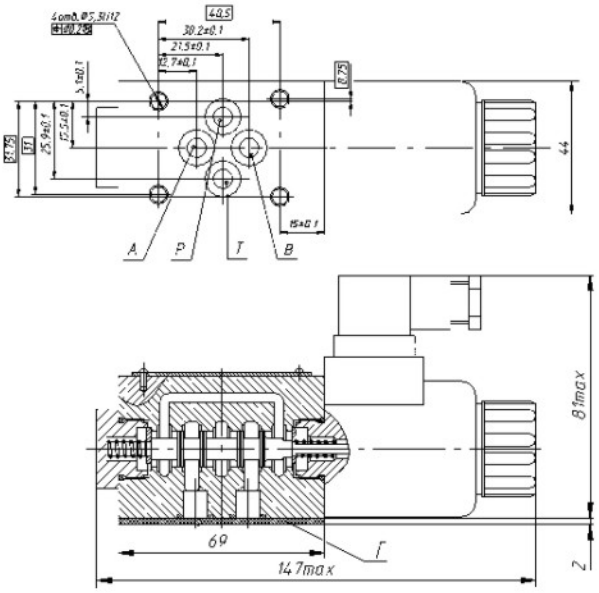

Общий вид, габаритные и присоединительные размеры гидрораспределителя с одним электромагнитом

Структура условного обозначения

1 РГ Е - 6/3 * * * *

Конструктивное исполнение:
без индекса с электромагнитами стыкового монтажа
1 - с электромагнитами ввертного монтажа

Гидрораспределитель

Вид управления –электромагнитное

Условный проход – 6 мм

Номинальное давление на входе – 32 МПа (320 кгс/см²)

Номер схемы распределения потока (14, 24, 34, 43, 44, 54, 64, 64А, 74, 84, 94, 124, 134, 154, 573, 573Е, 574, 574А, 574Е, 574АО, 574АОФ, 574ОФ)

Обозначение тока питания электромагнитов:
Г – постоянный
В – переменный

Климатическое исполнение и категория размещения по ГОСТ 15150:
УХЛ4 - для районов с умеренно-холодным климатом
У3 для районов с умеренным климатом
ХЛ1 - для районов с холодным климатом
О1 общеклиматическое исполнение

Напряжение электрической сети (В):
12 – 12В (постоянный ток)
24 – 24В (постоянный ток)
110 – 110В (переменный ток)
220 – 220В (переменный ток)

Основные технические характеристики

Наименование параметра	Величина параметра	
	РГЕ-6/3	1РГЕ-6/3
1. Условный проход, мм	6	
2. Давление на входе, МПа: номинальное максимальное минимальное	 32 32 0	
3. Максимально допустимое давление в сливной гидролинии, МПа	6	16
4. Расход рабочей жидкости, л/мин: номинальный максимальный	 16 В соответствии с табл.	 25 65
5. Зависимость перепада давления от расхода, МПа	В соответствии с рисунком	
6. Внутренняя герметичность (максимальные внутренние утечки) при давлении, $см^3$/мин 10 МПа 16 МПа 20 МПа 32 МПа	 50 100 150 250	
7. Максимальная продолжительность включения при номинальных значениях давления и расхода, мин, не более	10*	
8. Время срабатывания гидрораспределителя, с, не более: включения выключения	 0,05 0,03	
9. Максимальное число срабатываний, цикл/час: для переменного тока для постоянного тока	 7200 15000	 7200 15000
10- Масса (без рабочей жидкости), кг, не более: с одним электромагнитом с двумя электромагнитами	 1,4 2,0	 1,44 1,98

*Продолжительность включения гидрораспределителя, работающего при давлении до 20 МПа, не ограничена.

Номер схемы	Максимальный расход, л/мин, при давлении на входе, МПа	
	32	20
14, 24, 44, 74, 124, 134, 574, 574А, 574Е, 574АО, 574АОФ, 574ОФ	40	50
34, 43, 54, 84, 94, 64, 64А, 154, 573, 573Е	16	20

Гидрораспределители должны обеспечивать цикл работы в соответствии с установленной схемой распределения, приведенной в таблице 1.

Таблица 1

Номер схемы	Обозначение гидрораспределителя по ГОСТ 2.781	Соединение каналов в промежуточных (переходных) положениях
14		
24	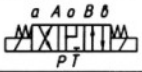	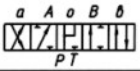
34	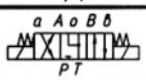	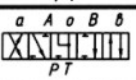
43	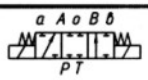	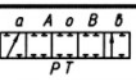
44	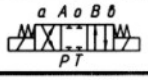	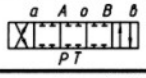
54		
64		
64A	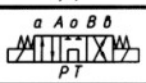	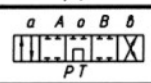
74		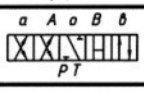
84		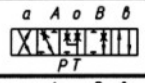
124		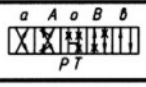
134		
154		
573	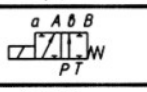	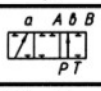
573E	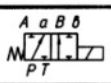	
574		
574A	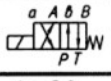	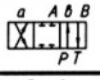
574E	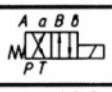	
574AO	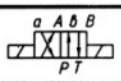	
574AOФ	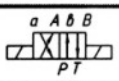	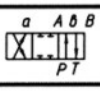
574OФ	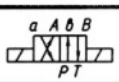	

P- подводное отверстие;
A и B- цилиндровые каналы;
T- слив;
o, a, в- позиции (рабочие положения золотника)

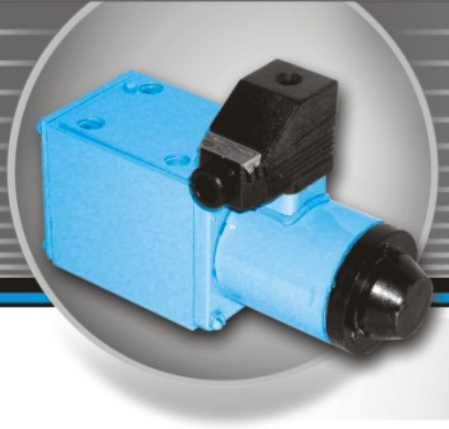

Республика
Беларусь
246000
г. Гомель
Инженерный
переулок, 3

www.
gidroprivod.by

Распределители гидравлические типа РГЕ-10/3

Предназначен для изменения направления или пуска и остановки потока рабочей жидкости в гидравлических системах

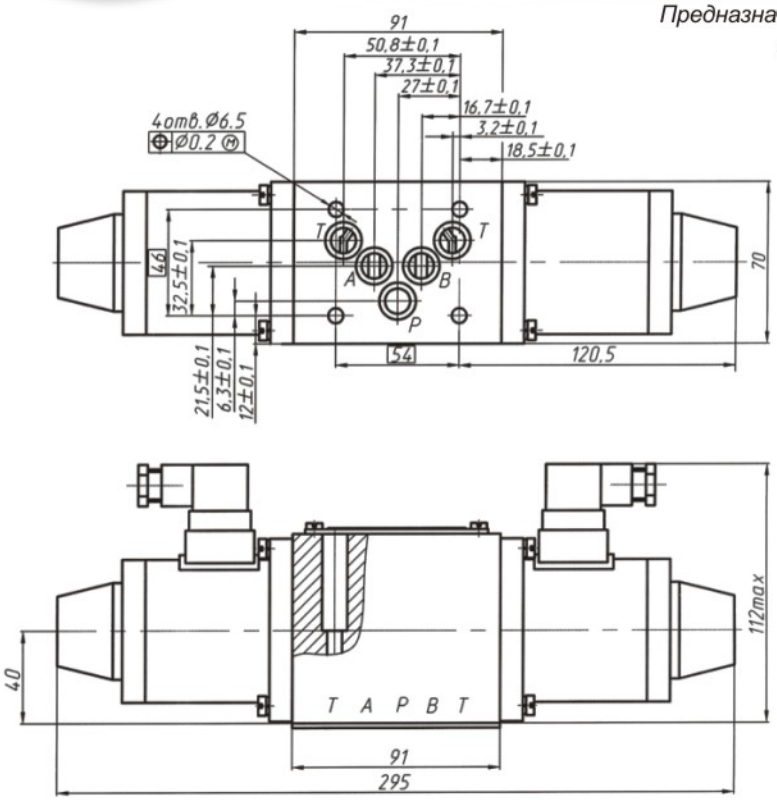

Общий вид, габаритные и присоединительные размеры гидрораспределителя с двумя электромагнитами

Структура условного обозначения

РГ Е - 10 / 3 . * . * * *

Гидрораспределитель

Вид управления – электромагнитное

Условный проход – 10 мм

Номинальное давление на входе – 32 МПа

Номер схемы распределения потока: (14, 24, 34, 44, 64, 94, 573, 574, 574А, 574Е, 574, 574АОФ)

Климатическое исполнение и категория размещения по ГОСТ 15150:
У3 – для районов с умеренным климатом;
О4 – для стран с тропическим климатом

Напряжение электрической сети (В):
12 – 12В (постоянный ток)
24 – 24В (постоянный ток)
110 – 110В (переменный ток)
220 – 220В (переменный ток)

Обозначение тока питания электромагнитов:
Г – постоянный
В – переменный

Основные технические характеристики

Наименование параметра	Величина
1. Условный проход, мм	10
2. Давление на входе, МПа: номинальное максимальное минимальное	 32 32 0
3. Максимально допустимое давление в сливной гидролинии, МПа	15
4. Расход рабочей жидкости, л/мин: номинальный максимальный	 32 В соответствии с табл.
5. Внутренняя герметичность (максимальные внутренние утечки) при давлении, $см^3$/мин: 10 МПа 32 МПа	 35 150
6. Максимальная продолжительность включения при номинальных значениях давления и расхода, мин, не более	10*
7. Максимальное число срабатываний, цикл/час: для переменного тока для постоянного тока	 7200 15000
8. Масса (без рабочей жидкости), кг, не более с одним электромагнитом с двумя электромагнитами	 4,7 6,1

*Продолжительность включения гидрораспределителя, работающего при давлении до 20 МПа (200 кгс/$см^2$), не ограничена.

Номер схемы	Максимальный расход, л/мин, при давлении на входе, МПа	
	32	20
44	60	80
14, 24, 34,	45	80
94, 574, 574Е, 574А, 574АОФ, 04 573	45	70

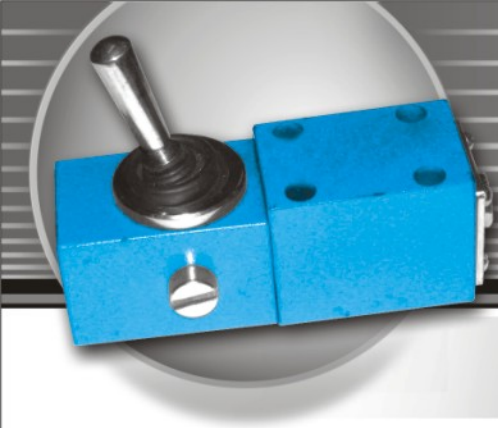

Республика
Беларусь
246000
г. Гомель
Инженерный
переулок, 3

www.
gidroprivod.by

Распределители гидравлические типа РГ-6/3

Предназначен для изменения направления или пуска и остановки потока рабочей жидкости в гидравлических системах

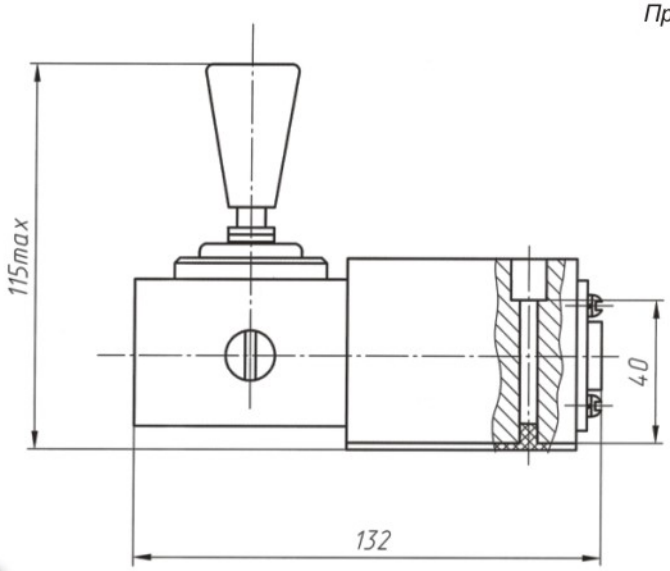

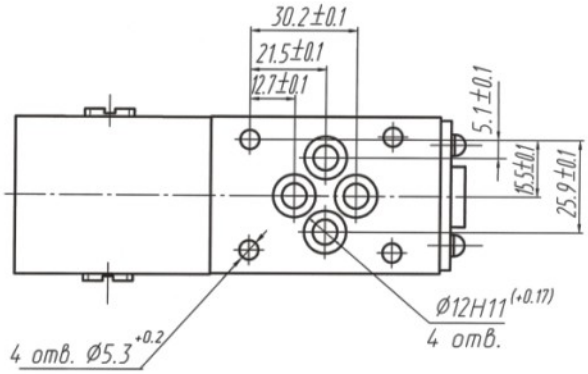

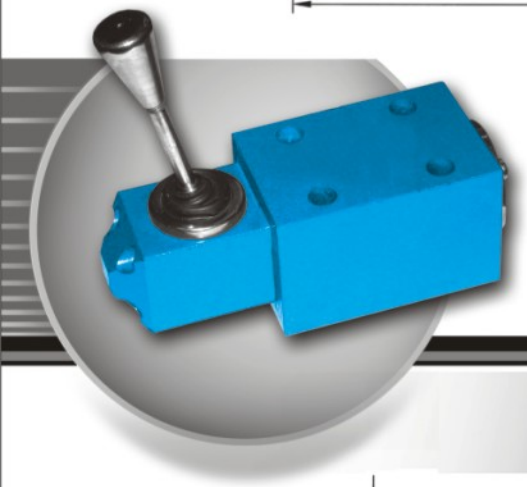

Общий вид,
габаритные и присоединительные размеры
гидрораспределителя РГ 6/3

Распределители гидравлические типа РГ-10/2

Предназначен для изменения направления или пуска и остановки потока рабочей жидкости в гидравлических системах

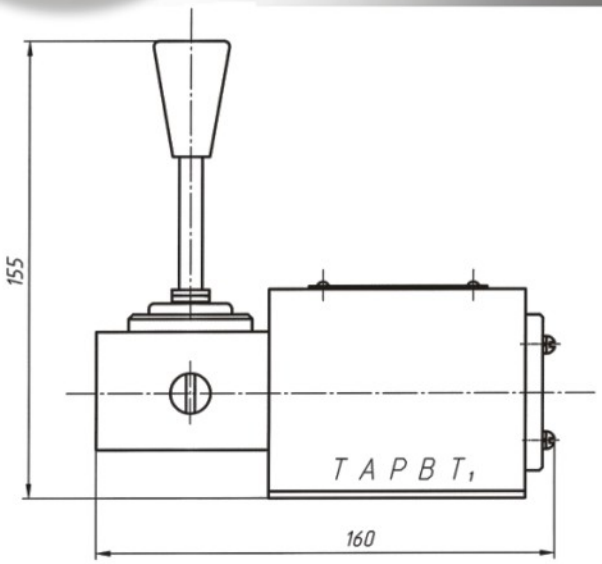

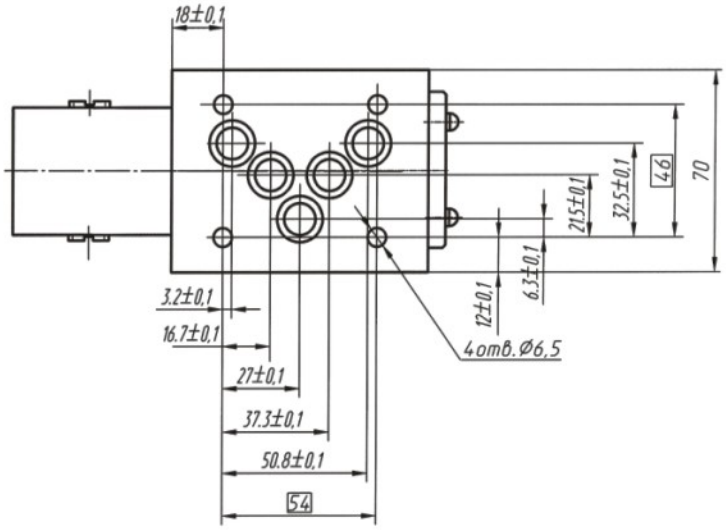

Общий вид,
габаритные и присоединительные размеры
гидрораспределителя РГ10/2

Основные технические характеристики

Наименование параметра	Величина	
1. Условный проход, мм	6	10
2. Давление на входе, МПа:		
номинальное	32	20
максимальное	32	25
минимальное (при номинальном расходе)	0,5	
3. Максимально допустимое давление в сливной гидролинии, МПа	6	
4. Расход рабочей жидкости, л/мин:		
номинальный	20	32
максимальный	40	60
5. Внутренняя герметичность (максимальные внутренние утечки) при номинальном давлении, $см^3$/мин	160	200
6. Максимальные усилия на рукоятке при номинальном давлении, Н (кгс)	45 (4,5)	50 (5)
7. Масса (без рабочей жидкости), кг, не более	2,4	4,46

Структура условного обозначения

РГ -* / * С М * УХЛ 1

- **РГ** – Гидрораспределитель
- **-*** – Условный проход:
  6 – 6 мм;
  10 –10 мм;
- **/ *** – Номинальное давление:
  2 – 20 МПа (для РГ - 10)
  3 – 32 МПа (для РГ - 6)
- **С** – Способ монтажа – стыковый
- **М** – Вид управления – ручной
- ***** – Номер схемы:
  34, 44, 64, 574 А
- **УХЛ 1** – Климатическое исполнение и категория размещения по ГОСТ 15150:
  УХЛ – для районов с умеренным и холодным климатом

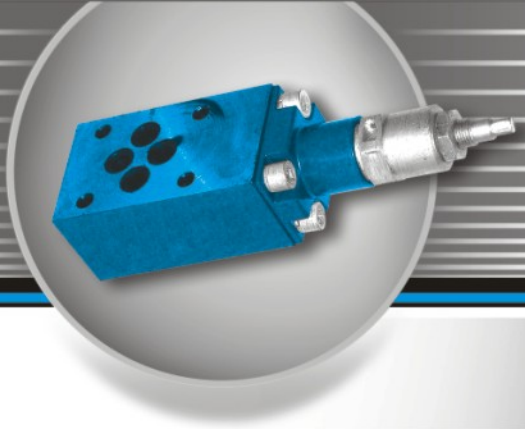

Республика Беларусь
246000
г. Гомель
Инженерный переулок, 3

www.gidroprivod.by

Гидроклапаны предохранительные типа МКПВ-6/3М

Предназначены для поддержания установленного давления,
МКПВ-6/3М-В предохранения отего превышения и разгрузки гидросистем от давления

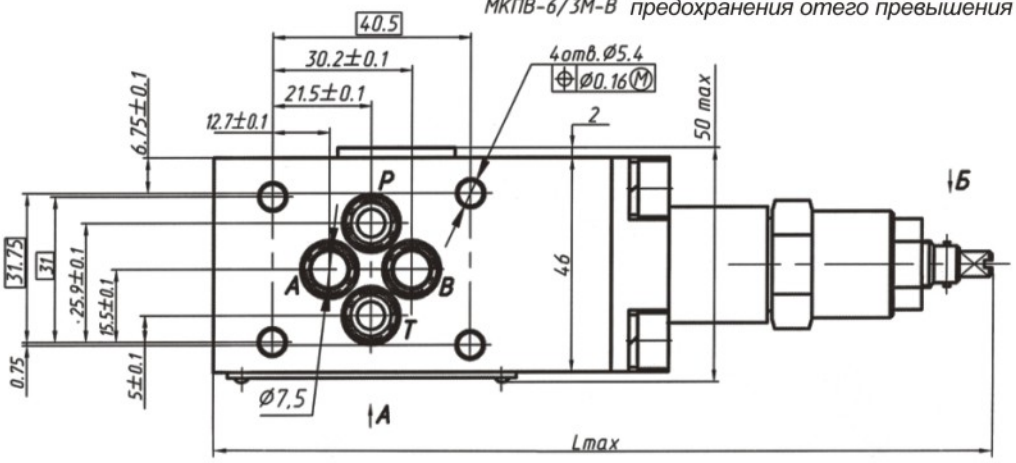

Обозначение гидроаппарата	L max, mm	в ТУ
МКПВ-6/3М-В	166	167
МКПВ-6/3М-Р	174	175
МКПВ-6/3М-П	180	181

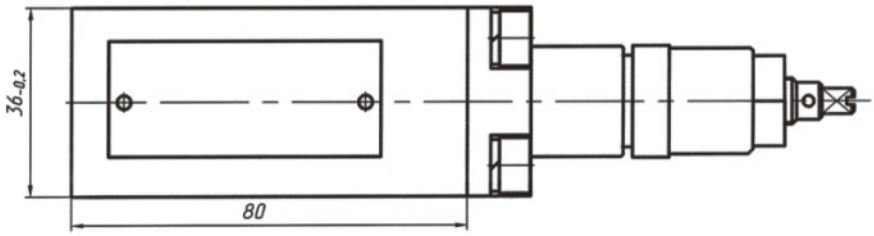

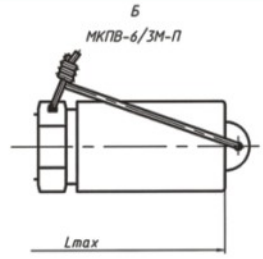

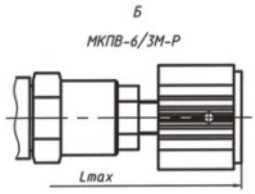

Общий вид с габаритными и присоединительными размерами

Структура условного обозначения

М КПВ-6/3 М *-* * * 4

- **М** — Присоединительные размеры, принятые в международной практике
- **КПВ** — Клапан предохранительный на базе единых вставных элементов
- **6** — Условный проход – 6 мм
- **3** — Номинальное давление на входе – 32 МПа
- **М** — Способ монтажа – модульный
- ***** — Исполнение по конструктивно-функциональным признакам:
  - без индекса – предохранение гидролинии Р;
  - А – предохранение гидролинии А;
  - В – предохранение гидролинии В;
  - АВТ – предохранение одновременно гидролиний А и В со сливом в гидролинию Т;
  - АВ – предохранение гидролинии А со сливом в гидролинию В и наоборот
- ***** — Исполнение по виду регулировочного устройства:
  - В – с регулировочным винтом с головкой под ключ;
  - Р – с рукояткой;
  - П – с защитным колпачком и опломбированием
- ***** — Исполнение по номинальному давлению настройки:
  - 1 – 10 МПа;
  - 2 – 20 МПа;
  - 3 – 32 МПа
- ***** — Климатическое исполнение:
  - УХЛ – для районов с умеренным и холодным климатом;
  - О – общеклиматическое
- **4** — Категория размещения

Основные технические характеристики

Наименование параметра	Величина					
	МКПВ-6/3М...1 МКПВ-6/3МАВТ...1	МКПВ-6/3М...2 МКПВ-6/3МАВТ...2	МКПВ-6/3М...3 МКПВ-6/3МАВТ...3	МКПВ-6/3МАВ...1	МКПВ-6/3МАВ...2	МКПВ-6/3МАВ...3
1. Условный проход, мм	6					
2. Диапазон регулирования давления, МПа	1,1–12,5	1,2 –25	1,3 –35	0,5 –12,5	0,6 –25	0,8 –35
3. Расход рабочей жидкости, л/мин: номинальный максимальный минимальный	32 70 1,0			32 80 1,0		
4. Изменение номинального давления настройки при изменении расхода от номинального до минимального, МПа	1,4	1,6	2,2	1,0	1,2	1,6
5. Внутренняя герметичность (максимальные внутренние утечки), $см^3$/мин	100	200	300	100	200	300

Условное графическое обозначение

МКПВ-6/3М

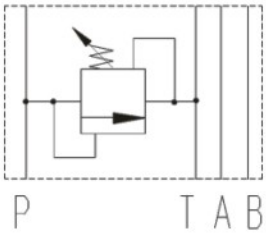

МКПВ-6/3МА

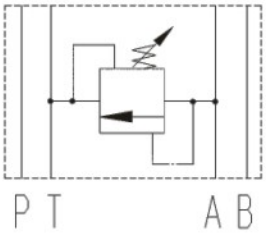

МКПВ-6/3МВ

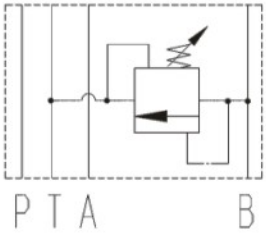

МКПВ-6/3МАВТ

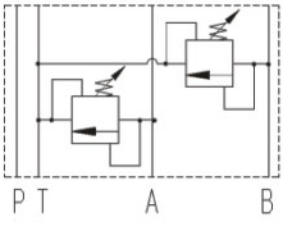

МКПВ-6/3МАВ

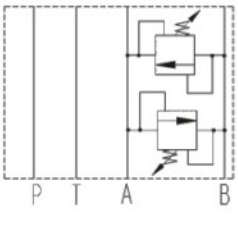

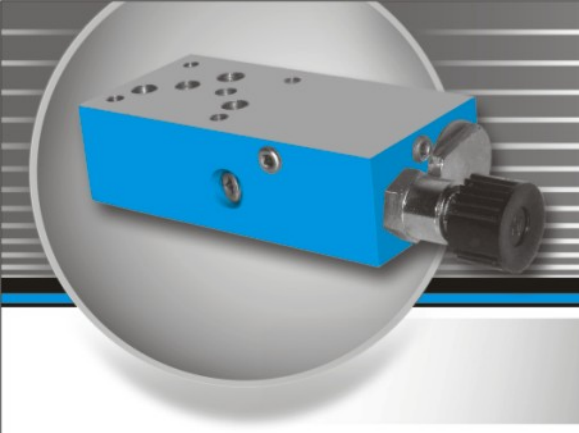

Республика Беларусь
246000
г. Гомель
Инженерный переулок, 3

www.gidroprivod.by

Гидроклапаны предохранительные типа МКПВ-10/3М

Предназначены для поддержания установленного давления, предохранения от его превышения и разгрузки гидросистем от давления

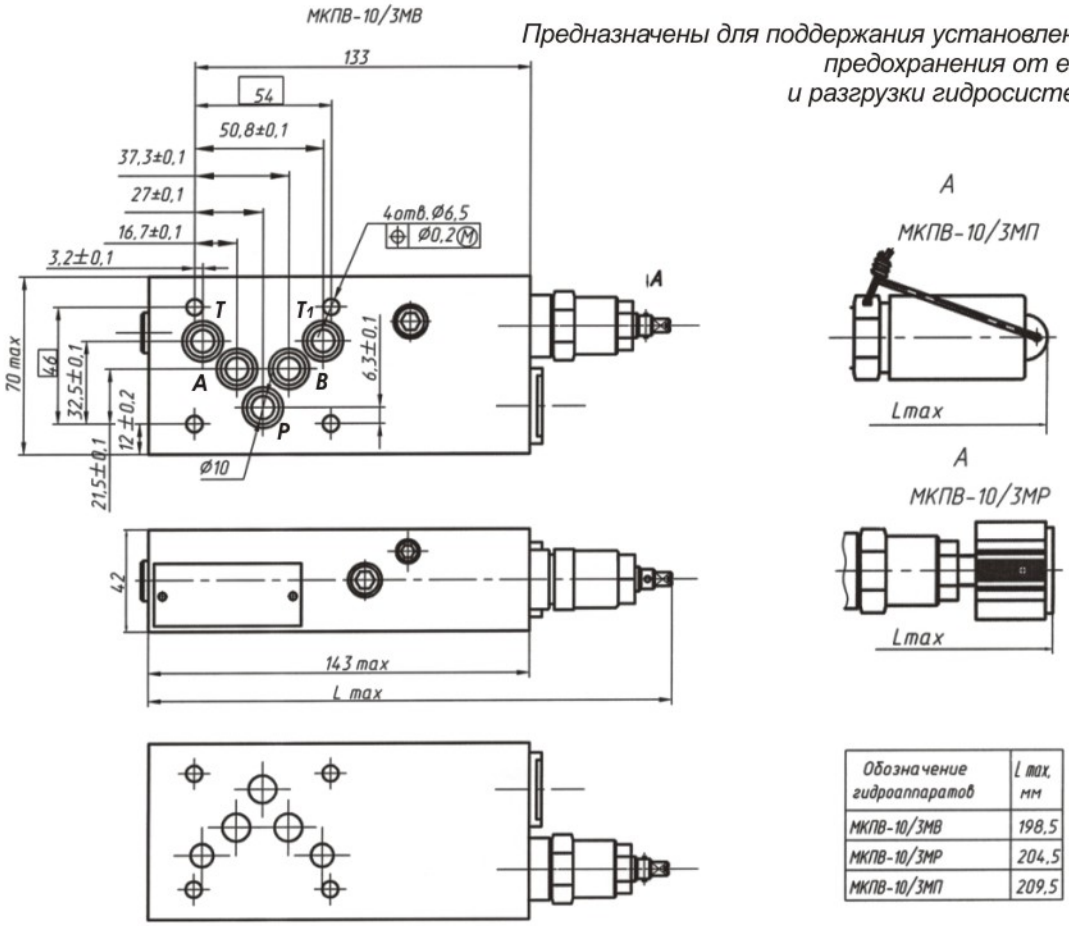

Обозначение гидроаппаратов	L max, мм
МКПВ-10/3МВ	198,5
МКПВ-10/3МР	204,5
МКПВ-10/3МП	209,5

Общий вид, габаритные и присоединительные размеры гидроклапанов предохранительных МКПВ-10/3М

Структура условного обозначения

М КПВ-10/3 М * * * 4

- **4** – Категория размещения
- *** * *** – Климатическое исполнение:
  УХЛ – для районов с умеренным и холодным климатом;
  О – общеклиматическое
- ***** – Исполнение по номинальному давлению настройки:
  1 – 10 МПа;
  2 – 20 МПа;
  3 – 32 МПа
- **М** – Способ монтажа – модульный
- **М** – Исполнение по виду регулировочного устройства:
  В – с регулировочным винтом с головкой под ключ;
  Р – с рукояткой;
  П – с защитным колпачком и опломбированием
- **10/3** – Условный проход – 10 мм; Номинальное давление на входе – 32 МПа
- **КПВ** – Клапан предохранительный на базе единых вставных элементов
- **М** – Присоединительные размеры, принятые в международной практике

Основные технические характеристики

Наименование параметра	Величина		
	МКПВ-10/3М...1	МКПВ-10/3М...2	МКПВ-10/3М...3
1. Условный проход, мм	10		
2. Диапазон регулирования давления, МПа	0,9 – 12,5	1,1 – 25	1,3 – 35
3. Расход рабочей жидкости, л/мин: номинальный максимальный минимальный	63 120 3		
4. Изменение номинального давления настройки при изменении расхода от номинального до минимального, МПа	0,9	1,2	1,5
5. Максимальное давление разгрузки, МПа (при номинальном расходе	0,7		
6 Внутренняя герметичность, $см^3$/мин	200	500	650

Условное графическое обозначение

МКПВ-10/3М

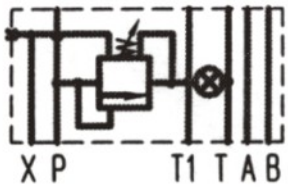

P – напорная гидролиния;
A и B – гидролинии, идущие к другим гидроустройствам (цилиндровые гидролинии);
T, T1 – сливные гидролинии;
X – гидролиния управления разгрузкой;
⊗ – место установки заглушки

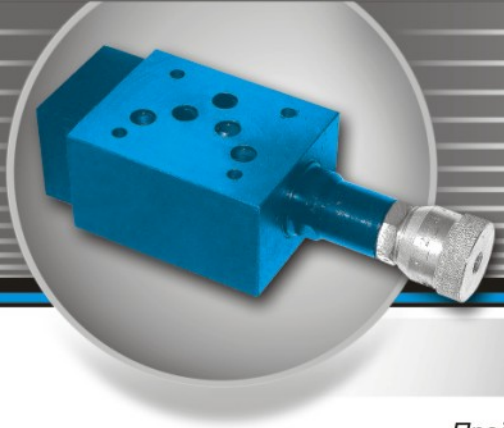

Республика
Беларусь
246000
г. Гомель
Инженерный
переулок, 3

www.
gidroprivod.by

Регулятор расхода РПМ 102

Предназначен для управления расходом, поддержания заданного значения расхода вне зависимости от значения перепада давлений в подводимом и отводимом потоках рабочей жидкости, проходящей через регулятор в одном направлении, и для свободного пропускания потока в противоположном направлении

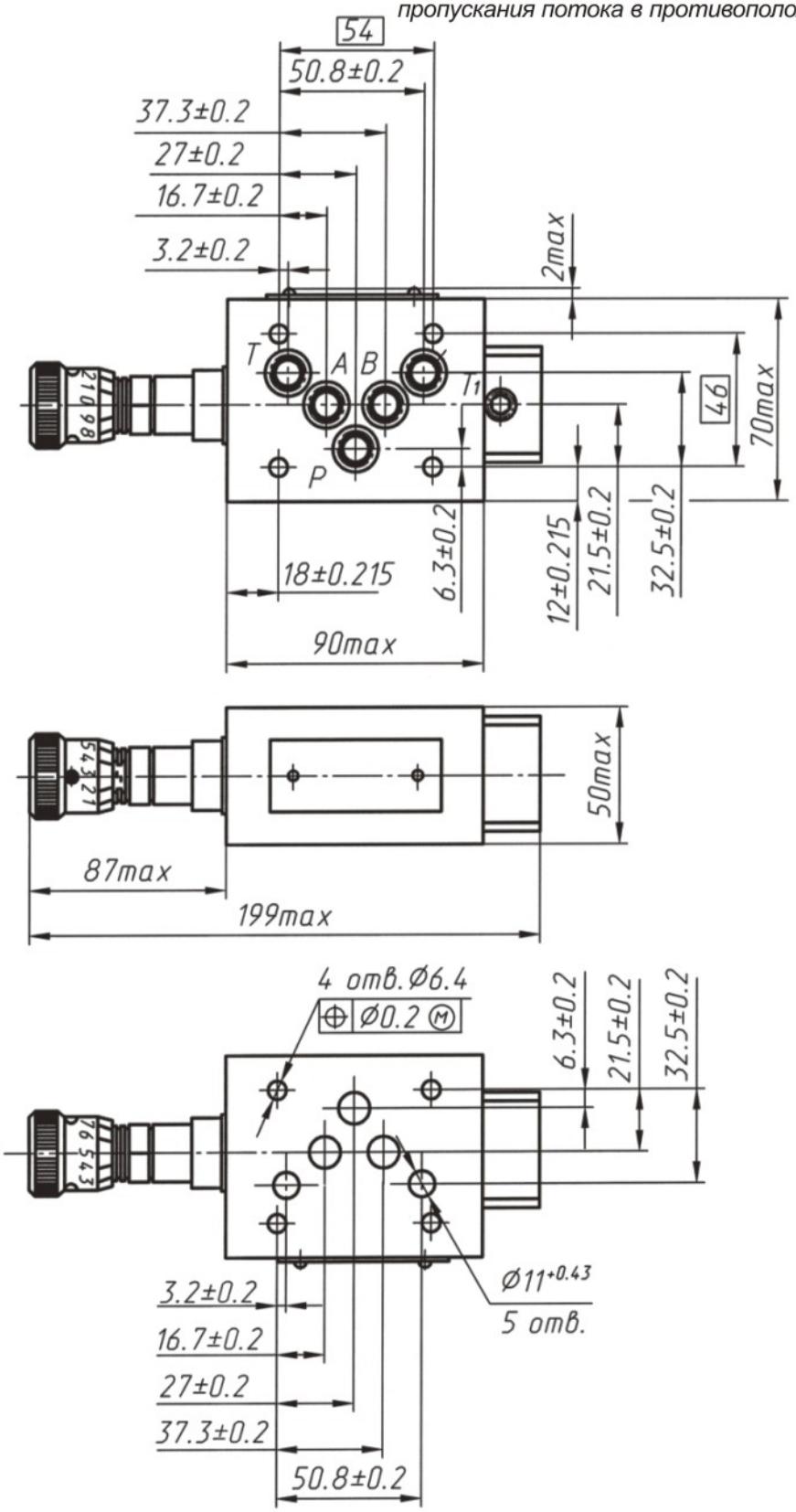

Общий вид, габаритные и присоединительные размеры регулятора расхода РПМ 102

Основные технические характеристики

Наименование параметра	Величина
1. Условный проход, мм	10
2. Давление на входе, МПа: номинальное максимальное	 20 23
3. Допускаемое отклонение расхода при изменении разности давлений на входе и выходе и при изменении вязкости рабочей жидкости, не более	15 см^3/мин при расходе до 150 см^3/мин; 10% при больших расходах
4. Минимально допустимая разность между давлениями на входе и выходе: при расходе 0,1 л/мин, МПа при расходе от 0,1 л/мин до 20 л/мин, МПа при расходе свыше 20 л/мин, МПа	 0,3 0,5 1,0
5. Перепад давлений при прохождении номинального расхода через обратный клапан, МПа, не более	0,6
6. Давление открывания обратного клапана, МПа	0,08+0,03

P – напорная гидролиния:
A и B – гидролинии, идущие к другим гидроустройствам (цилиндровые гидролинии);
T и T_1 – сливные гидролинии

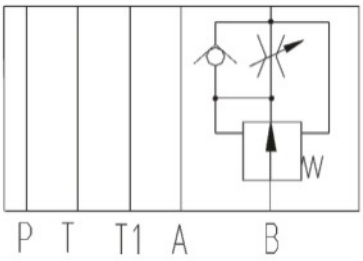

Структура условного обозначения

РП М 10 2 — * 4

- РП — Регулятор расхода
- М — Способ монтажа – модульный
- 10 — Условный проход –10 мм
- 2 — Номинальное давление – 20 МПа
- * — Климатическое исполнение: УХЛ – для районов с умеренным и холодным климатом; О – общеклиматическое
- 4 — Категория размещения

Пример условного обозначения регулятора расхода при заказе:
РПМ 102 УХЛ4 ТУ BY 400051624 141-2010 регулятор расхода модульного монтажа, с условным проходом 10 мм, на номинальное давление 20 МПа, с рукояткой, предназначенный для районов с умеренным и холодным климатом, категория размещения 4 по ГОСТ 15150.

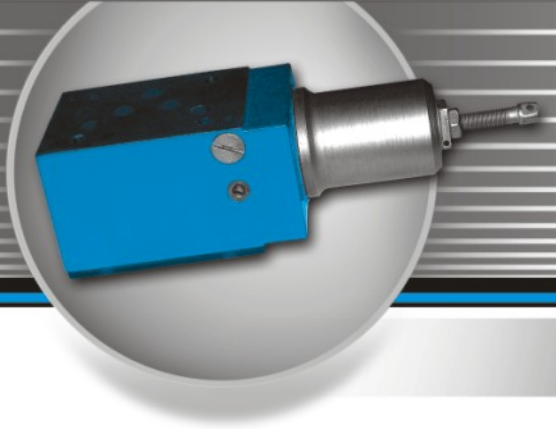

Республика
Беларусь
246000
г. Гомель
Инженерный
переулок, 3

www.
gidroprivod.by

Клапаны давления типа КЕМ 102

Предназначены для использования в гидросистемах станков и других гидрофицированных машин в качестве клапана разности давлений, клапана последовательности, предохранительного клапана, переливного клапана

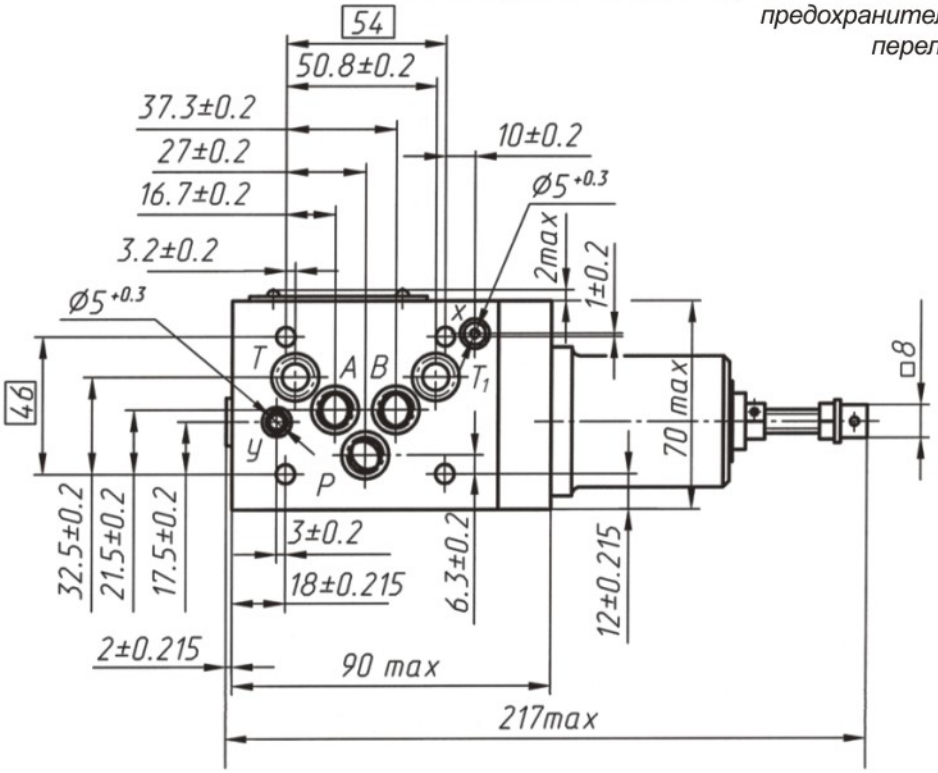

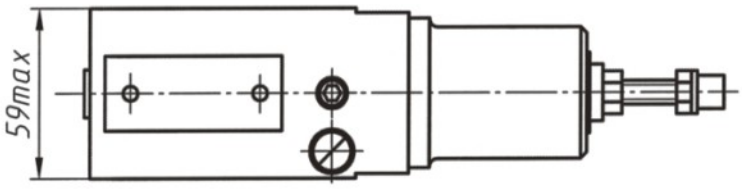

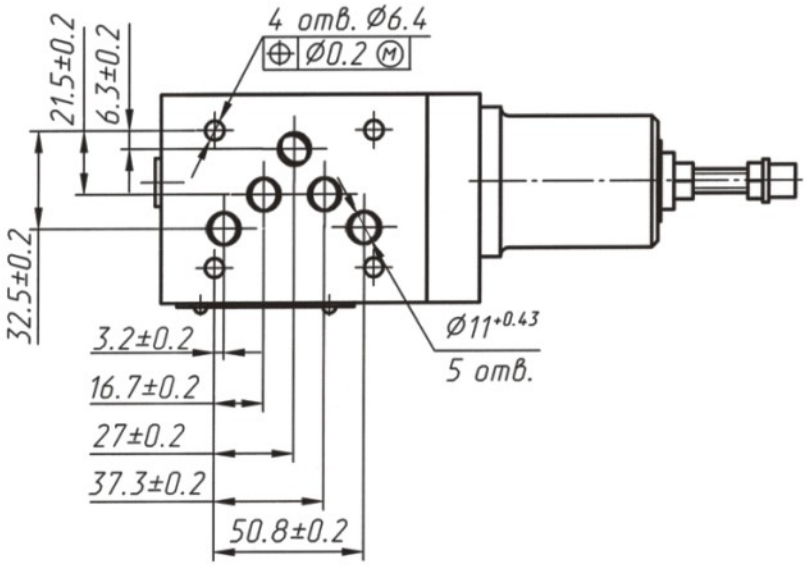

Общий вид, габаритные и присоединительные размеры клапанов давления КЕМ 102

Назначение	Условное графическое обозначение
1. Для поддержания разности давлений в подводимом и отводимом потоках (клапан разности давлений)	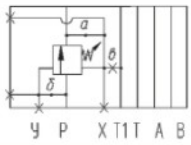
2. Для пропускания потока жидкости при достижении в управляющей линии У или линии дистанционного управления $ДУ_2$ заданной величины давления: а) определяемой настройкой пружины и величиной давления на выходе из аппарата; б) определяемой только настройкой пружины. Пружинная полость при этом сообщается с дренажом через канал T_1, либо X, либо $ДУ_1$	а) 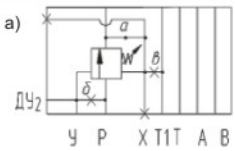 б) 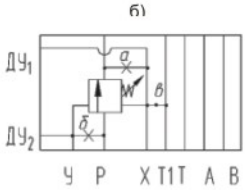
3. Для пропускания потока жидкости в обоих направлениях при достижении в управляющих линиях У (или $ДУ_2$) и X (или $ДУ_1$) заданной разности давления, определяемой настройкой пружины	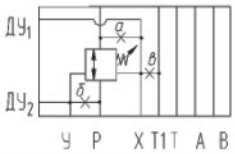
4. Для пропускания потока жидкости при достижении в нем заданной величины давления: а) определяемой настройкой пружины и давлением в линии X (или $ДУ_1$); б) определяемой только настройкой пружины. Пружинная полость при этом сообщается с дренажом через канал T_1, либо X, либо $ДУ_1$	а) 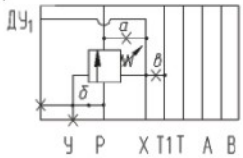 б) 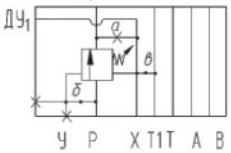

Р – напорная гидролиния;
А, В – гидролинии, идущие к другим гидроустройствам (цилиндровые гидролинии);
Т, T_1 – сливные гидролинии; У, X – гидролинии управляющего потока (гидролинии дистанционного управления)

Структура условного обозначения

КЕ М 10 2 * * * 4

- **КЕ** – Клапан давления
- **М** – Способ монтажа – модульный
- **10** – Условный проход – 10 мм
- **2** – Номинальное давление – 20 МПа
- ***** – Исполнение по номинальному давлению настройки:
  1 – 2,5 МПа
  2 – 6,3 МПа
  3 – 10,0 МПа
  4 – 20,0 МПа
- ***** – Исполнение по давлению управления в линии X:
  без индекса – до 10 МПа;
  1 – до 20 МПа
  (по специальному требованию)
- ***** – Климатическое исполнение:
  УХЛ – для районов с умеренным и холодным климатом;
  О – общеклиматическое
- **4** – Категория размещения

Основные технические характеристики

Наименование параметра	Величина			
	КЕМ 102-1	КЕМ 102-2	КЕМ 102-3	КЕМ 102-4
1. Условный проход, мм	10			
2. Давление настройки, МПа: номинальное максимальное	2,5 2,8	6,3 7,0	10,0 11,2	20,0 23,0
3. Расход рабочей жидкости, л/мин: номинальный максимальный минимальный	40 40 1			
4. Номинальный перепад давлений, МПа	0,5			

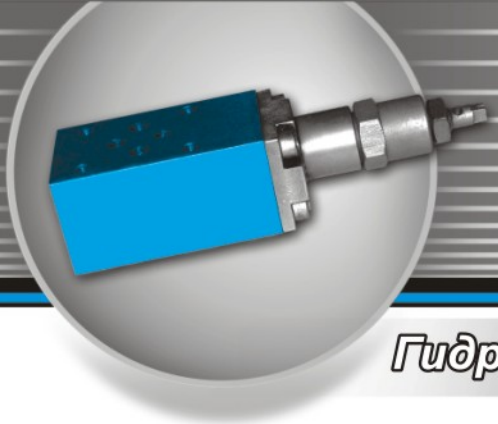

Республика Беларусь
246000
г. Гомель
Инженерный переулок, 3

www.gidroprivod.by

Гидроклапаны редукционные типа МКРВ-6/3М

Предназначены для поддержания в отводимом от них потоке рабочей жидкости более низкого давления, чем в подводимом потоке

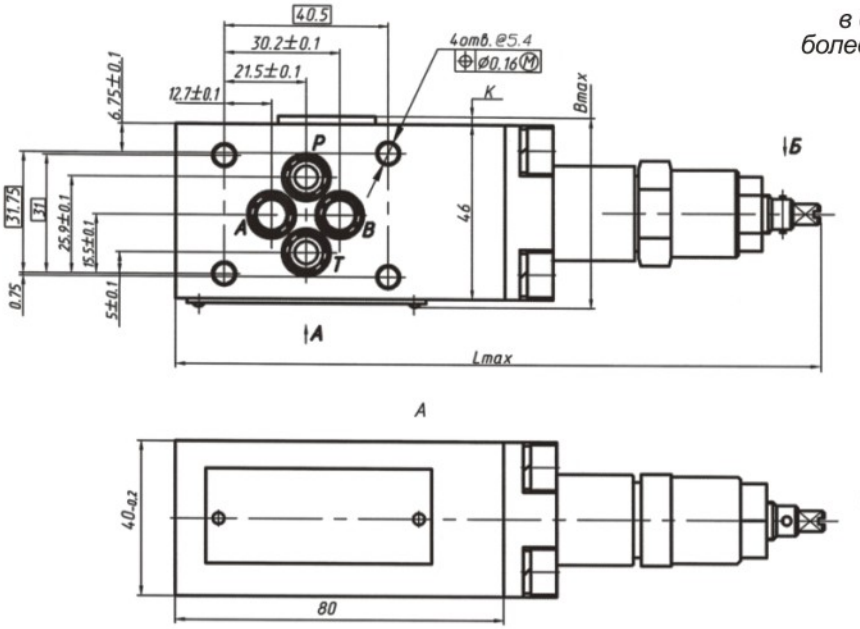

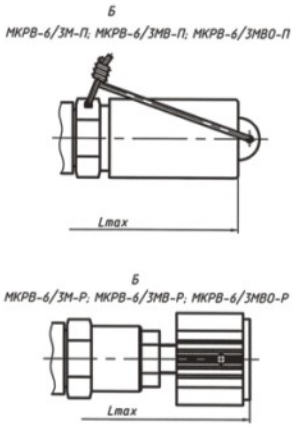

Обозначение гидроаппаратов	B max, мм	L max, мм	K max, мм
МКРВ-6/3М-В	50	166	2
МКРВ-6/3М-Р	50	175	2
МКРВ-6/3М-П	50	180,5	2
МКРВ-6/3МВ-В	48	166	–
МКРВ-6/3МВ-Р	48	175	–
МКРВ-6/3МВ-П	48	180,5	–
МКРВ-6/3МВО-В	48	166	–
МКРВ-6/3МВО-Р	48	175	–
МКРВ-6/3МВО-П	48	180,5	–

Общий вид, габаритные и присоединительные размеры гидроклапанов редукционных МКРВ-6/3М, МКРВ-6/3МВ и МКРВ-6/3МВО.

Структура условного обозначения

М КРВ-6/3 М *-* * * *

Присоединительные размеры, принятые в международной практике

Клапан редукционный на базе единых вставных элементов

Условный проход – 6 мм

Номинальное давление на входе – 32 МПа
Для исполнения МКРВ-6/3М – 12,5 МПа

Способ монтажа – модульный

Исполнение по конструктивно-функциональным признакам:
без индекса – редуцирование давления в гидролинии Р;
А – редуцирование давления в гидролинии А;
В – редуцирование давления в гидролинии В;
ВО – редуцирование давления в гидролинии В с обратным клапаном

Исполнение по виду регулировочного устройства:
В – с регулировочным винтом с головкой под ключ;
Р – с рукояткой;
П – с защитным колпачком и опломбированием

Исполнение по давлению настройки:
без индекса – до 5,0 МПа
1 – до 12,5 МПа;
2 – до 25 МПа;
3 – до 34 МПа

Климатическое исполнение:
УХЛ – для районов с умеренным и холодным климатом;
О – общеклиматическое

Категория размещения:
2 – для районов общеклиматического исполнения;
4 – для районов с умеренным и холодным климатом

Условное графическое обозначение

МКРВ-6/3М

МКРВ-6/3МА

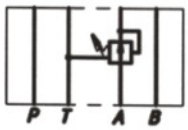

МКРВ-6/3М *Поддержание в отводимом из гидролинии Р потоке рабочей среды более низкого давления, чем в подводимом потоке.*

МКРВ-6/3МА *Поддержание в отводимом из гидролинии А потоке рабочей среды более низкого давления, чем в подводимом потоке*

МКРВ-6/3МВ *Поддержание в отводимом из гидролинии В потоке рабочей среды более низкого давления, чем в подводимом потоке.*

МКРВ-6/3МВО *Поддержание в отводимом из гидролинии В потоке рабочей среды более низкого давления, чем в подводимом потоке и свободное пропускание потока рабочей жидкости в обратном направлении.*

МКРВ-6/3МВ

МКРВ-6/3МВО

Р *– напорная гидролиния;*
Т *– сливная гидролиния;*
А, В *– гидролинии, идущие к другим гидроустройствам (цилиндровые гидролинии)*

Основные технические характеристики

Наименование параметра	Величина			
	МКРВ - 6/3М...	МКРВ - 6/3М...1	МКРВ - 6/3М...2	МКРВ - 6/3М...3
1. Условный проход, мм	6			
2. Давление на входе, МПа: номинальное максимальное минимальное	 12,5 13,5 0,5	 32 35 1,0	 32 35 1,5	 32 35 2,0
3. Диапазон настройки давления (при минимальном расходе), МПа	0,2 — 5	0,6 — 12,5	0,9 — 25	1,2 — 34
4. Расход рабочей жидкости, л/мин: номинальный максимальный минимальный (на выходе)	 32 60 0			
5. Максимально допустимый расход через вспомогательный клапан, л/мин: - при минимальном расходе; - при максимальном перепаде давлений на входе и линии редуцирования	 0,4 1,0	 0,8 1,3	 0,8 1,3	 0,8 1,3
6. Изменение редуцированного давления при изменении расхода от номинального до минимального, МПа	0,5	0,8	1,0	1,2
7. Изменение редуцированного давления при изменении давления на входе, МПа	0,3			

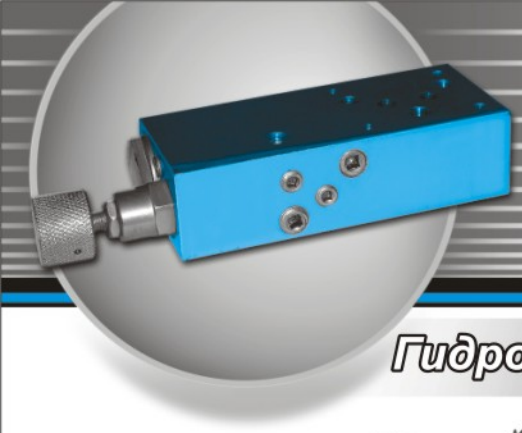

Республика Беларусь
246000
г. Гомель
Инженерный переулок, 3

www.gidroprivod.by

Гидроклапаны редукционные типа МКРВ-10/3М

предназначены для поддержания установленного давления в отводимом от них потоке рабочей жидкости более низкого, чем давление в подводимом потоке.

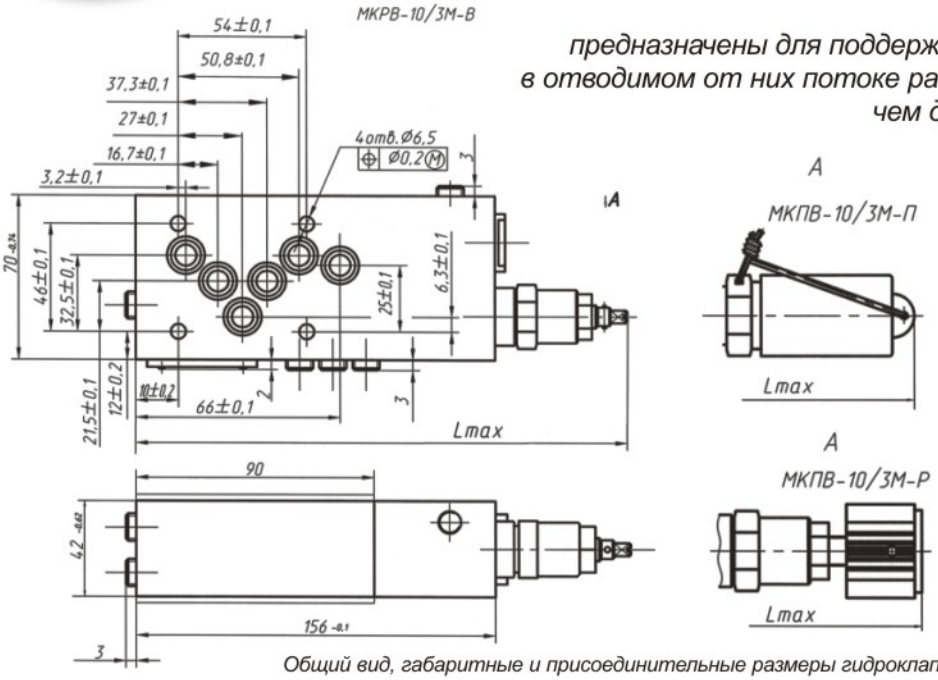

Обозначение гидроаппаратов	L max, мм
МКРВ-10/3М-В	211,5
МКРВ-10/3М-Р	217,5
МКРВ-10/3М-П	222,5

Общий вид, габаритные и присоединительные размеры гидроклапанов редукционных МКРВ-10/3М

Структура условного обозначения

М КРВ-10/3 М * * * *

- Присоединительные размеры, принятые в международной практике
- Клапан редукционный на базе единых вставных элементов
- Условный проход – 10 мм
- Номинальное давление на входе – 32 МПа
- Способ монтажа – модульный
- Исполнение по виду регулировочного устройства:
  - В – с регулировочным винтом с головкой под ключ;
  - Р – с рукояткой;
  - П – с защитным колпачком и опломбированием
- Исполнение по номинальному давлению настройки:
  - без индекса – до 5,0 МПа
  - 1 – до 12,5 МПа;
  - 2 – до 25 МПа;
  - 3 – до 34 МПа
- Климатическое исполнение:
  - УХЛ – для районов с умеренным и холодным климатом;
  - О – общеклиматическое
- Категория размещения:
  - 2 – для районов общеклиматического исполнения;
  - 4 – для районов с умеренным и холодным климатом

Условное графическое обозначение

P – напорная гидролиния;
A, B – гидролинии, идущие к другим гидроустройствам (цилиндровые гидролинии);
T, T_1 – сливные гидролинии;
Y, Y_1 – сливные гидролинии управляющего потока.

Основные технические характеристики

Наименование параметра	Величина		
	МКРВ-10/3М...1	МКРВ-10/3М...2	МКРВ-10/3М...3
1. Условный проход, мм	10		
2. Давление на входе, МПа: номинальное максимальное	32 35		
3. Диапазон настройки давления при минимальном расходе, МПа	0,3 – 10	1 – 20	1,5 – 31
4. Расход рабочей жидкости, л/мин: номинальный максимальный минимальный (на выходе)	63 100 0		
5. Максимально допустимый расход через вспомогательный клапан при максимальном перепаде давления на входе и линии редуцирования, л/мин	1,5		
6. Изменение редуцированного давления при изменении расхода от номинального до минимального, МПа, не более	0,8		
7. Изменение редуцированного давления при изменении давления на входе, МПа, не более	0,5		

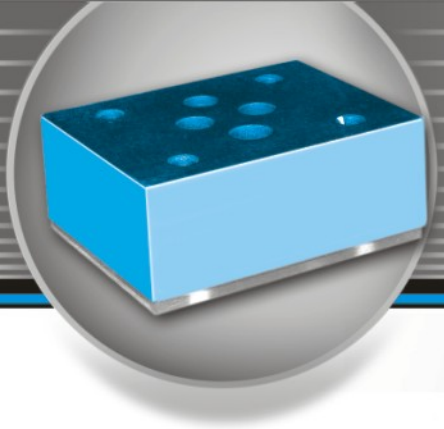

Республика
Беларусь
246000
г. Гомель
Инженерный
переулок, 3

www.
gidroprivod.by

Гидроклапаны обратные типа КОМ -6/3М

Предназначены
для пропускания потока
рабочей жидкости
в одном направлении
и запирания в обратном

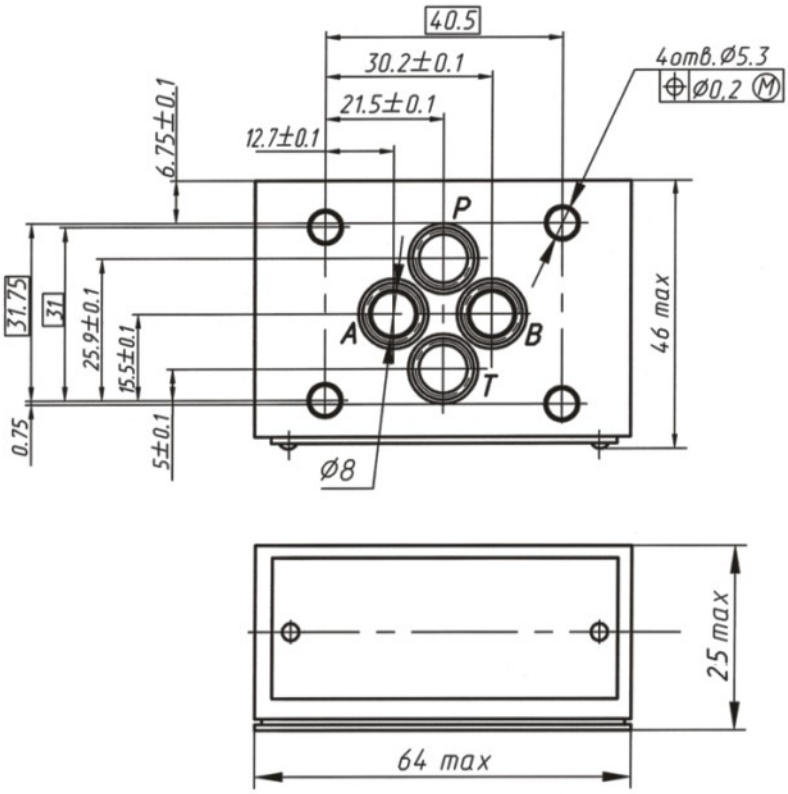

Общий вид, габаритные и присоединительные размеры
гидроклапана обратного КОМ-6/3М

Структура условного обозначения

КО М 6/3 М * * 4

- КО — Гидроклапан обратный
- М — Способ монтажа – модульный
- 6 — Условный проход – 6 мм
- 3 — Номинальное давление на входе – 32 МПа
- М — Модернизированная конструкция
- * — Исполнение по конструктивно-функциональным признакам:
  - Р – с запорным элементом в гидролинии Р;
  - Т – с запорным элементом в гидролинии Т;
  - А – с запорным элементом в гидролинии А;
  - В – с запорным элементом в гидролинии В
- * — Климатическое исполнение:
  - УХЛ – для районов с умеренным и холодным климатом;
  - О – общеклиматическое
- 4 — Категория размещения

Условное графическое обозначение

Пример условного обозначения обратного клапана типа КОМ с условным проходом 6 мм, с запорным элементом в гидролинии Т, с номинальным давлением 32 МПа, для районов с умеренным и холодным климатом, категория размещения – 4 ГОСТ 15150-69
КОМ - 6/3МТ УХЛ 4 ТУ BY400051624 137-2010

Р – напорная гидролиния;
А и В – гидролинии, идущие к другим гидроустройствам (цилиндровые гидролинии);
Т – сливная гидролиня

Основные технические характеристики

Наименование параметра	Величина
1. Условный проход, мм	6
2. Давление на входе, МПа номинальное минимальное	 32 0,3
3. Давление открывания обратного клапана, МПа	0,035
4. Расход рабочей жидкости, л/мин: номинальный максимальный	 32 80
5. Внутренняя герметичность (максимальные внутренние утечки), $см^3$/мин	0,5
6. Перепад давлений на обратном клапане, МПа (при номинальном расходе)	0,3

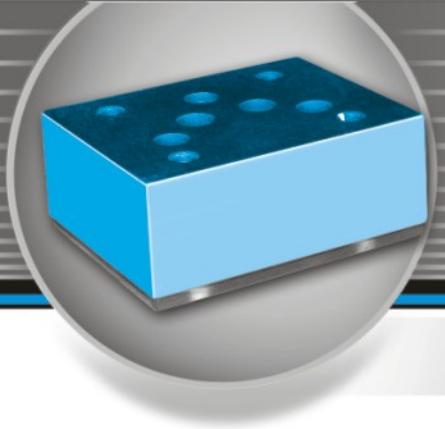

Республика
Беларусь
246000
г. Гомель
Инженерный
переулок, 3

www.
gidroprivod.by

Гидроклапаны обратные типа КОМ 10/3

Предназначены для пропускания потока рабочей жидкости в одном направлении и запирания в обратном

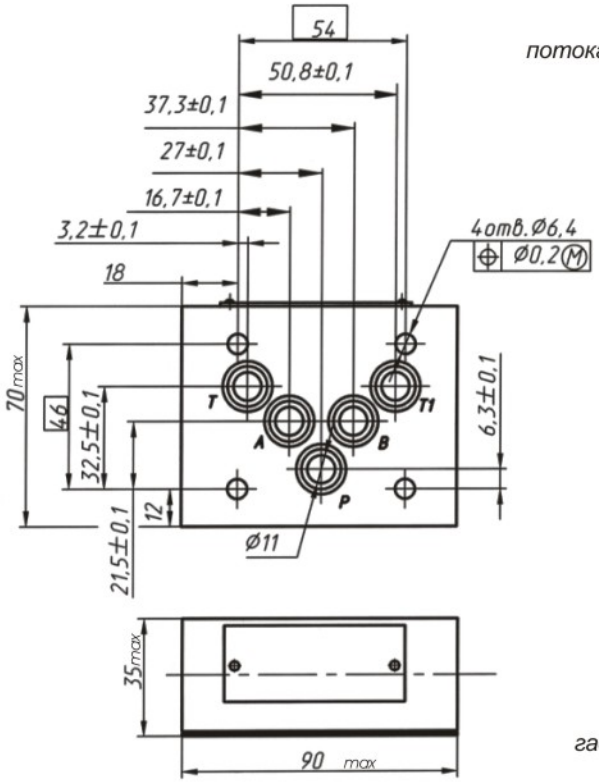

Общий вид, габаритные и присоединительные размеры гидроклапана обратного КОМ-10/3

Структура условного обозначения

КО М 10/3 * * 4

- **КО** – *Гидроклапан обратный*
- **М** – *Способ монтажа – модульный*
- **10/3** – *Условный проход – 10 мм*
- **10/3** – *Номинальное давление на входе – 32 МПа*
- ***** – *Исполнение по конструктивно-функциональным признакам:*
  - *Р – с запорным элементом в гидролинии Р;*
  - *Т – с запорным элементом в гидролинии Т;*
  - *А – с запорным элементом в гидролинии А;*
  - *В – с обратным клапаном в гидролинии В*
- ***** – *Климатическое исполнение:*
  - *УХЛ – для районов с умеренным и холодным климатом;*
  - *О – общеклиматическое*
- **4** – *Категория размещения*

Основные технические характеристики

Наименование параметра	Величина	
	КОМ 10/3Р	КОМ 10/3А, КОМ 10/3В, КОМ 10/3Т
1. Условный проход, мм	10	
2. Давление на входе, МПа номинальное минимальное максимальное	 32 0,24 35	 32 0,3 35
3. Давление открывания обратного клапана, МПа	0,05	
4. Расход рабочей жидкости, л/мин: номинальный максимальный	 63 130	
5. Внутренняя герметичность (максимальные внутренние утечки), $см^3$/мин	0,5	
6. Перепад давлений на обратном клапане, МПа (при номинальном расходе)	0,24	0,3

Условное графическое обозначение

Р – напорная гидролиния;

А и В – гидролинии, идущие к другим гидроустройствам (цилиндровые гидролинии);

Т – сливная гидролиния;

Т1 – дополнительная сливная гидролиния

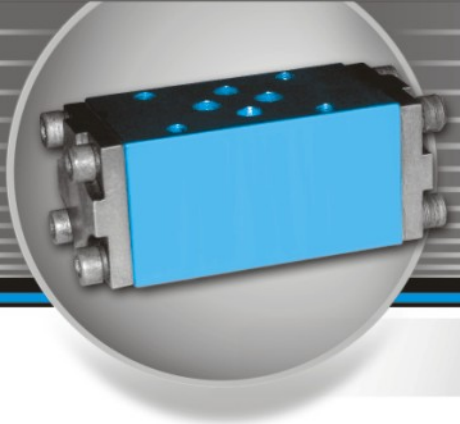

Республика
Беларусь
246000
г. Гомель
Инженерный
переулок, 3

www.
gidroprivod.by

Гидрозамки типа ГЗМ 6/3М

Предназначены для пропускания потока рабочей жидкости в одном направлении и запирания в обратном при отсутствии управляющего воздействия, а при его наличии – для пропускания потока в обоих направлениях

Общий вид с габаритными и присоединительными размерами

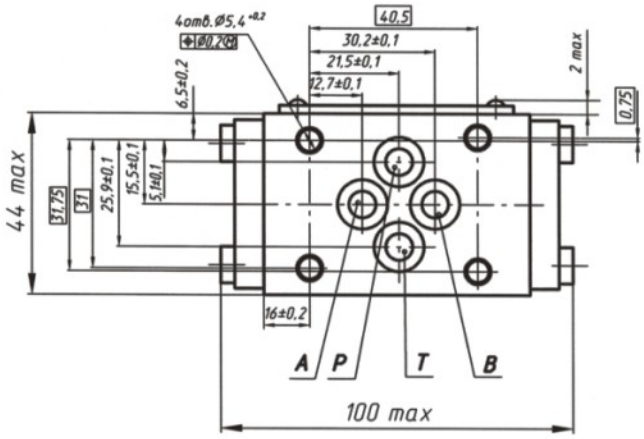

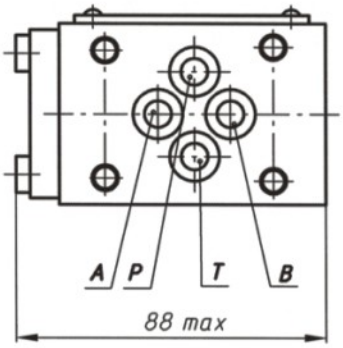

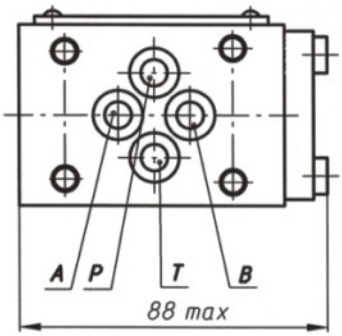

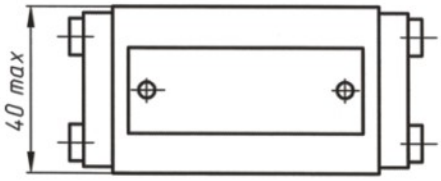

а) ГЗМ 6/3М

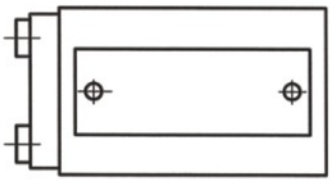

а) ГЗМ 6/3МА

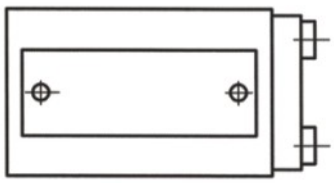

а) ГЗМ 6/3МВ

Структура условного обозначения

ГЗ М 6 / 3 М * * 4

- **ГЗ** – Гидрозамок
- **М** – Способ монтажа – модульный
- **6** – Условный проход – 6 мм
- **3** – Номинальное давление на входе – 32 МПа
- **М** – Модернизированная конструкция
- ***** – Исполнение по конструктивно-функциональным признакам:
  без индекса – запорный элемент в гидролиниях А и В;
  А – запорный элемент в гидролинии А;
  В – запорный элемент в гидролинии В
- ***** – Климатическое исполнение:
  УХЛ – для районов с умеренным и холодным климатом;
  О – общеклиматическое
- **4** – Категория размещения

Основные технические характеристики

Наименование параметра	Величина
1. Условный проход, мм	6
2. Давление на входе, МПа минимальное (при номинальном расходе) номинальное максимальное	 0,3 32 35
3. Давление открывания обратного клапана, МПа	0,05
4. Расход рабочей жидкости, л/мин: номинальный максимальный	 32 80
5. Максимальные внутренние утечки по поршню, $см^3$/мин	40
6. Соотношение рабочих площадей, не менее	1:3
7. Максимальные внутренние утечки в сопряжении "клапан - седло", $см^3$/мин	0,5
8. Перепад давлений на обратном клапане при номинальном расходе, МПа	0,3
9. Перепад давлений на принудительно открытом обратном клапане при номинальном расходе, МПа	0,25

Условное графическое обозначение

ГЗМ 6/3 М

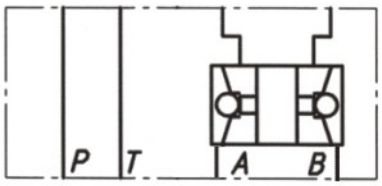

ГЗМ 6/3 МА

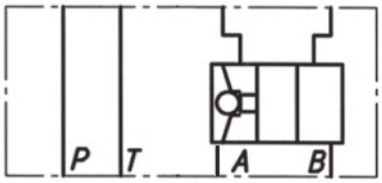

ГЗМ 6/3 МВ

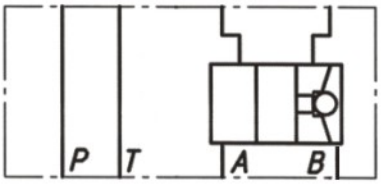

P – напорная гидролиния;

A и B – гидролинии, ведущие к другим гидроустройствам (цилиндровые гидролинии);

T – сливная гидролиния

Основные технические характеристики

Наименование параметра	Величина
1. Условный проход, мм	10
2. Давление на входе, МПа: номинальное максимальное	 32 35
3. Давление открывания обратного клапана, МПа	0,05
4. Расход рабочей жидкости, л/мин: номинальный максимальный	 63 100
5. Максимальные внутренние утечки по поршню, $см^3$/мин	150
6. Соотношение рабочих площадей, не менее	1:3
7. Максимальные внутренние утечки в сопряжении "клапан – седло", $см^3$/мин	0,5
8. Перепад давлений на принудительно открытом обратном клапане при номинальном расходе, МПа	0,45
9. Перепад давлений на обратном клапане при номинальном расходе, МПа	0,7

Условное графическое обозначение

ГЗМ 10/3

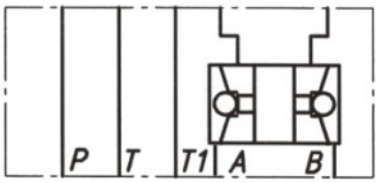

ГЗМ 10/3 А

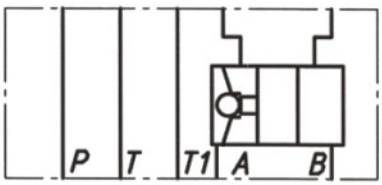

ГЗМ 10/3 В

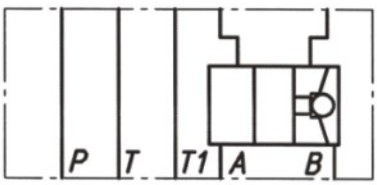

Р – к напорной гидролинии;

А и В – гидролинии, ведущие к другим гидроустройствам (к цилиндровым гидролиниям);

Т – к сливной гидролинии;

Т1 – к дополнительной сливной гидролинии

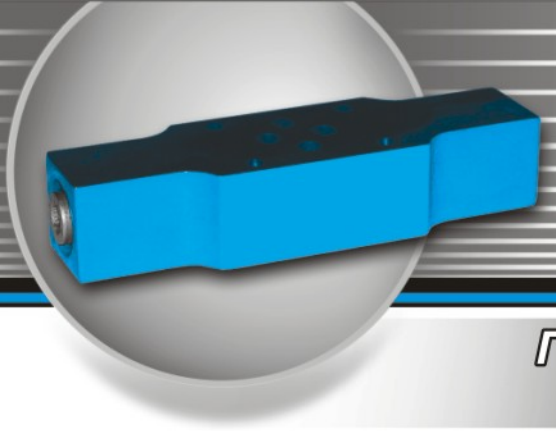

Республика
Беларусь
246000
г. Гомель
Инженерный
переулок, 3

www.
gidroprivod.by

Гидродроссели с обратным клапаном типа ДКМ 6/3М

Предназначены для создания перепада давлений в подводимом и отводимом потоках рабочей жидкости или регулирования величины расхода при прохождении потока в одном направлении и для свободного пропускания потока при прохождении его в обратном направлении

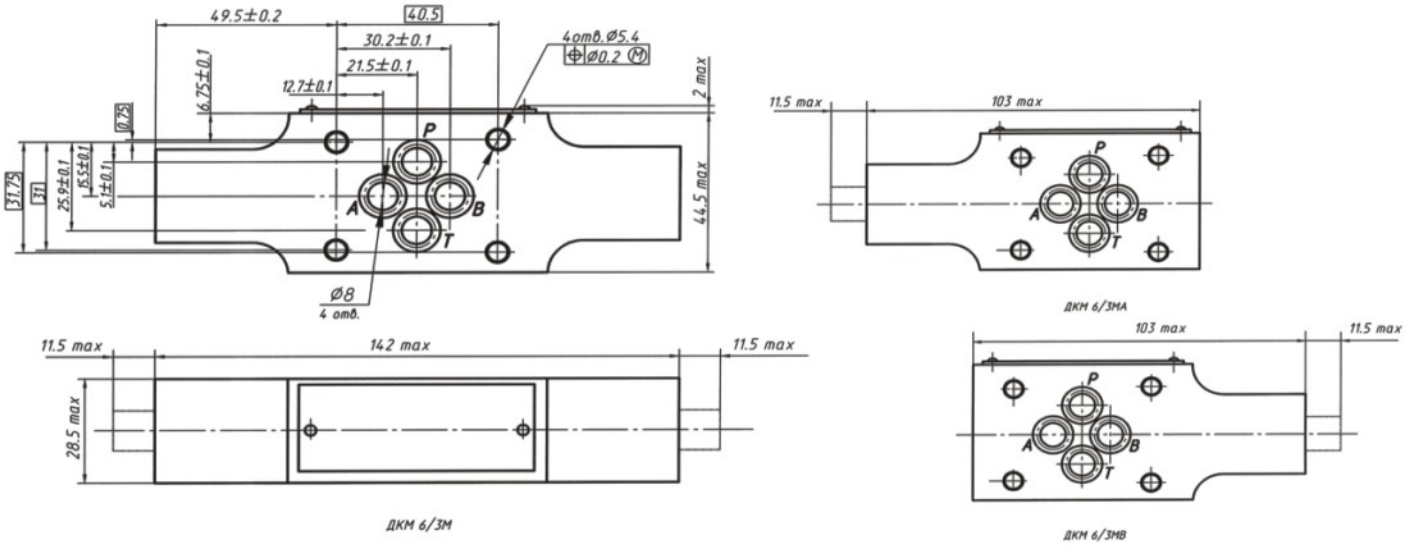

Общий вид, габаритные и присоединительные размеры гидродросселя с обратным клапаном ДКМ-6/3М

Структура условного обозначения

ДК М6/3М * * * 4

- **ДК** – *Гидродроссель с обратным клапаном*
- **М** – *Способ монтажа – модульный*
- **6** – *Условный проход – 6 мм*
- **3** – *Номинальное давление – 32 МПа*
- **М** – *Модернизированная конструкция*
- ***** – *Исполнение по конструктивно-функциональным признакам:*
  без индекса – дроссели в линиях А и В;
  А – дроссель в линии А;
  В – дроссель в линии В
- ***** – *Исполнение по виду регулировочного устройства:*
  без индекса – с регулировочным винтом;
  П – с регулировочным винтом и защитным колпачком с возможностью опломбирования
- ***** – *Климатическое исполнение:*
  УХЛ – для районов с умеренным и холодным климатом;
  О – общеклиматическое
- **4** – *Категория размещения*

Основные технические характеристики

Наименование параметра	Величина
1. Условный проход, мм	6
2. Давление на входе, МПа: минимальное (при номинальном расходе) номинальное максимальное	 0,4 32 35
3. Максимальное давление на выходе, МПа	32
4. Расход рабочей жидкости, л/мин: номинальный максимальный	 32 80
5. Давление открывания обратного клапана, МПа	0,05
предельное отклонение, МПа	+0,05
6. Внутренняя герметичность (максимальные внутренние утечки), $см^3$/мин	300
7. Перепад давлений на полностью открытом дросселе при номинальном расходе, МПа	0,2
8. Перепад давлений на обратном клапане при номинальном расходе, МПа	0,4
9. Масса (без рабочей жидкости), кг	1,4
10. Момент силы настройки, Н • м, не более	20

Условное графическое обозначение

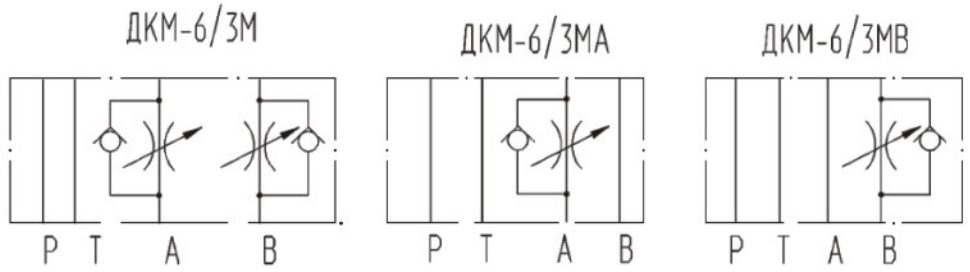

P – напорная гидролиния;
A и B – гидролинии, ведущие к другим гидроустройствам (цилиндровые гидролинии);
T – сливная гидролиния

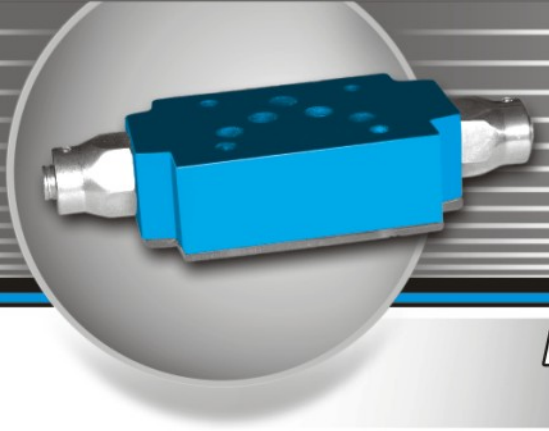

Республика Беларусь
246000
г. Гомель
Инженерный переулок, 3

www.gidroprivod.by

Гидродроссели с обратным клапаном типа ДКМ 10/3

Предназначены для создания перепада давлений в подводимом и отводимом потоках рабочей жидкости или регулирования величины расхода при прохождении потока в одном направлении и для свободного пропускания потока при прохождении его в обратном направлении.

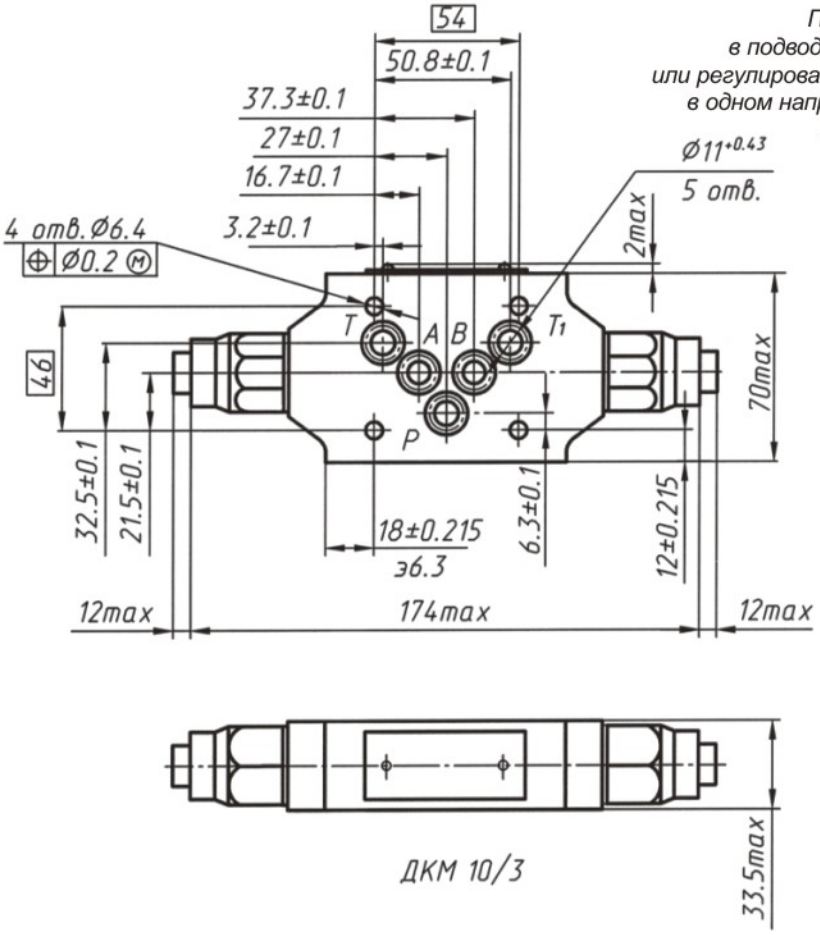

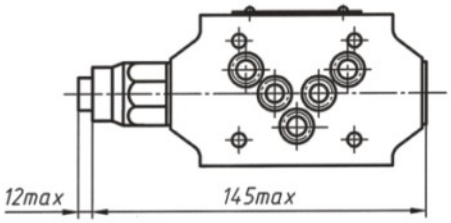

ДКМ 10/3А

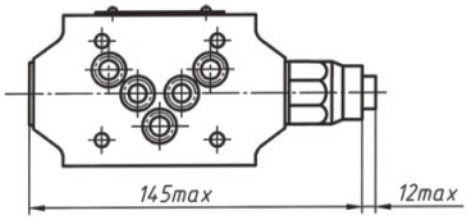

ДКМ 10/3В

Общий вид, габаритные и присоединительные размеры гидродросселя с обратным клапаном ДКМ-10/3

Структура условного обозначения

ДК М10/3 * * * 4

- **ДК** – *Гидродроссель с обратным клапаном*
- **М** – *Способ монтажа – модульный*
- **10** – *Условный проход –10 мм*
- **/3** – *Номинальное давление – 32 МПа*
- ***** – *Исполнение по конструктивно-функциональным признакам:*
  без индекса – дроссели в линиях А и В;
  А – дроссель в линии А;
  В – дроссель в линии В
- ***** – *Климатическое исполнение:*
  УХЛ – для районов с умеренным и холодным климатом;
  О – общеклиматическое
- ***** – *Исполнение по виду регулировочного устройства;*
  без индекса – с регулировочным винтом;
  П – с регулировочным винтом и защитным колпачком с возможностью опломбирования
- **4** – *Категория размещения*

Основные технические характеристики

Наименование параметра	Величина
1. Условный проход, мм	10
2. Давление на входе, МПа: минимальное (при номинальном расходе) номинальное максимальное	 0,35 32 35
3. Максимальное давление на выходе, МПа	32
4. Расход рабочей жидкости, л/мин: номинальный максимальный	 64 160
5. Давление открывания обратного клапана, МПа	0,05
предельное отклонение, МПа	+0,03 -0,01
6. Внутренняя герметичность (максимальные внутренние утечки), $см^3$/мин	350
7. Перепад давлений на полностью открытом дросселе при номинальном расходе, МПа	0,25
8. Перепад давлений на обратном клапане при номинальном расходе, МПа	0,35
9. Масса (без рабочей жидкости), кг	2,2
10. Момент силы настройки, Н • м, не более	20

Условное графическое обозначение

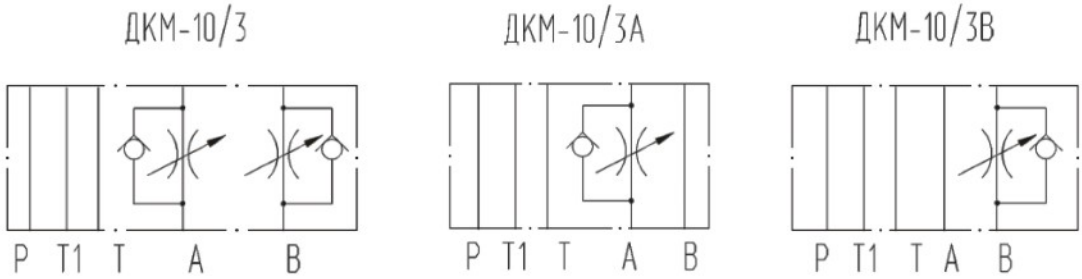

P – напорная гидролиния;
A и B – гидролинии, ведущие к другим гидроустройствам (цилиндровые гидролинии);
T и T_1 – сливные гидролинии

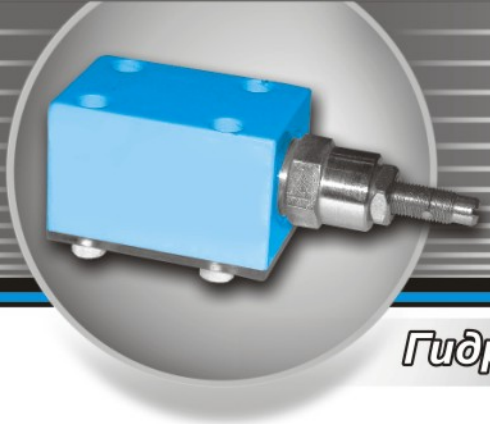

Республика
Беларусь
246000
г. Гомель
Инженерный
переулок, 3

www.
gidroprivod.by

Гидроклапаны предохранительные МКПВ - 4/3С...

предназначены для поддержания установленного давления, предохранения от превышения давления и разгрузки гидросистем от давления. Область применения предохранительных клапанов –гидроприводы прессов, станков и литейных машин, а также другого оборудования

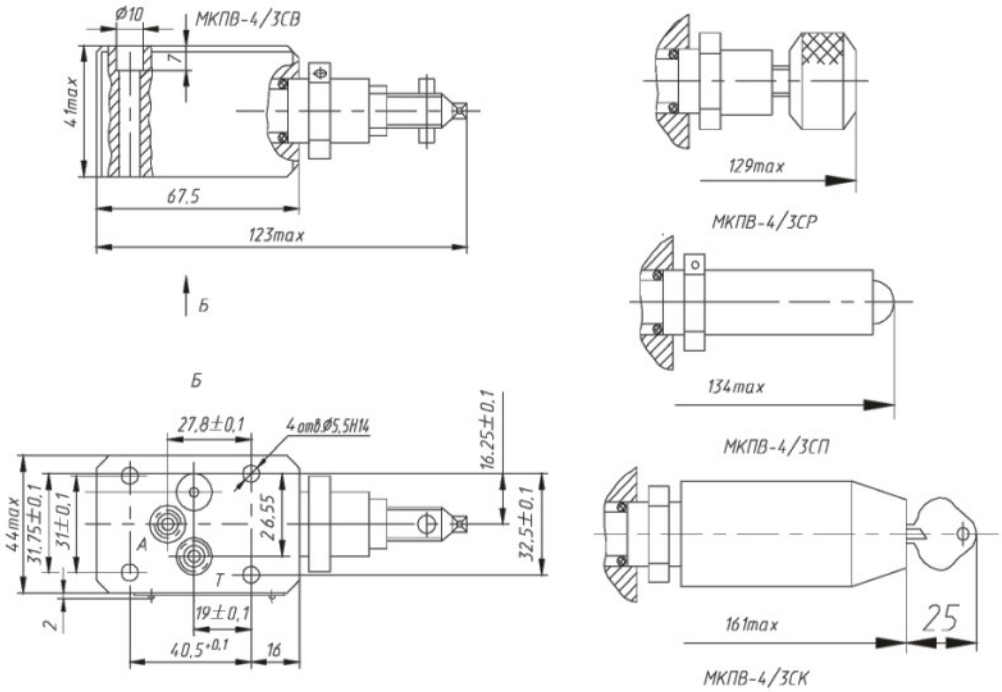

Габаритные и присоединительные размеры МКПВ-4/3С…

Структура условного обозначения

М КПВ - * /3 * * * * 4.

- *Присоединительные размеры, принятые в международной практике (по СТ СЭВ 1865-79)*
- *Обозначение типа аппарата: клапан предохранительный встраиваемый на базе единых вставных элементов*
- *Исполнение по условному проходу: 4 – 4 мм*
- *Номинальное давление на входе – 32 МПа*
- *Исполнение по способу монтажа: С – стыковой*
- *Исполнение по виду регулировочного устройства: В – с регулировочным винтом с головкой под ключ; Р – с рукояткой; П – с защитным колпачком и опломбированием; К – с защитным колпачком и замковым устройством*
- *Исполнение по номинальному давлению настройки: 1 – 10 МПа; 2 – 20 МПа; 3 – 32 МПа*
- *Климатическое исполнение по ГОСТ 15150: УХЛ – для стран с умеренным и холодным климатом; О – общеклиматическое исполнение*
- *Категория размещения по ГОСТ 15150: 2 – для общеклиматического исполнения; 4 – для районов с умеренным и холодным климатом*

Условное графическое обозначение

Обозначение предохранительного клапана	Схема	Условное графическое обозначение	Функционирование
МКПВ – 4/3С…	1	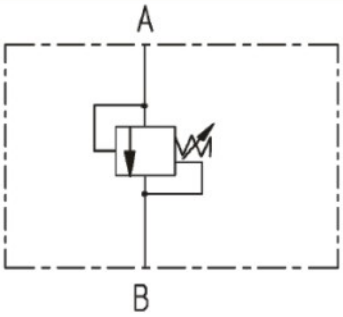	Предохранение гидросистемы от перегрузок и поддержание настроенного давления

Основные технические характеристики

Наименование параметра	Данные для исполнения предохранительных клапанов по условному проходу		
	4		
	10	20	32
1. Давление на входе, МПа номинальное максимальное минимальное	 10 12,5 0,5	 20 25 2	 32 35 5
2. Диапазон регулирования давления, МПа	0,5 – 12,5	2 – 25	5 – 35
3. Расход рабочей жидкости, л/мин: номинальный максимальный минимальный	4 5 0,2		
4. Внутренняя герметичность (максимальные внутренние утечки), $см^3$/мин	20	25	30
5. Максимальное превышение номинального давления настройки при мгновенном возрастании давления, МПа	2,5		
6. Изменение номинального давления настройки при изменении расхода от номинального до минимального, МПа, не более	2,0	2,5	4,0
7. Момент силы настройки, Нм, не более	0,6		
8. Определяющий параметр (передаваемая мощность), равный произведению величин номинального давления и номинального расхода, МПа х л/мин	40	80	128

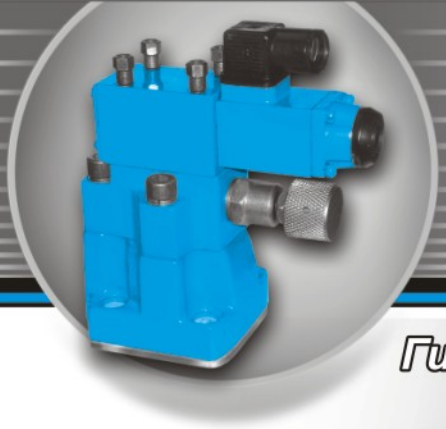

Республика Беларусь
246000
г. Гомель
Инженерный переулок, 3

www.gidroprivod.by

Гидроклапаны предохранительные типа МКПВ стыкового и трубного монтажа

МКПВ-*/3С2**

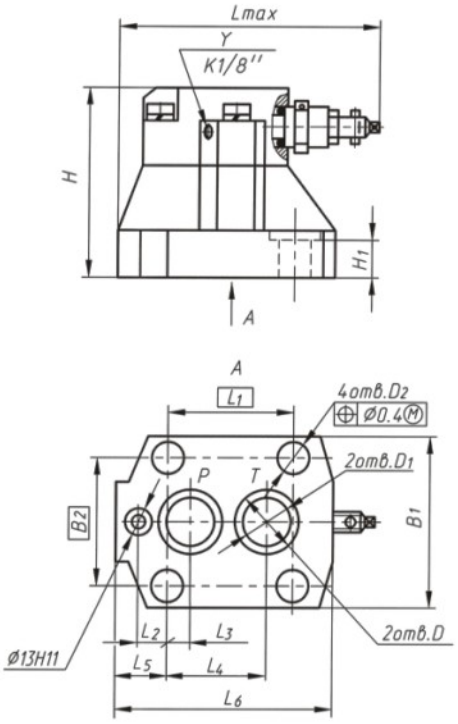

Предназначены для поддержания установленного давления, предохранения от превышения давления и разгрузки гидросистемы от давления

Размеры в мм

Шифр	H не более	H_1 ±12,1	B_1 не более	L, не более	L_1	L_2 ±0,1	L_3 ±0,1	L_4 ±0,1	L_5 ±12/2	L_6 h14	D H11	D_1 H14	D_2 H14
МКПВ - 10/3С2В	99	20,5	80	138,5	53,8	-	22,1	47,5	21	89	22	14	13
МКПВ - 10/3С2Р				144,5									
МКПВ - 10/3С2П				149,5									
МКПВ - 10/3С2К				176,5									
МКПВ - 20/3С2В		25	100	146	66,7	23,8	11,1	55,6	34,5	116	32	23	17
МКПВ - 20/3С2Р				152									
МКПВ - 20/3С2П				157									
МКПВ - 20/3С2К				184									
МКПВ - 32/3С2В			113	151	88,9	31,8	12,7	76,2	42,5	152	39	29	19
МКПВ - 32/3С2Р				157									
МКПВ - 32/3С2П				162									
МКПВ - 32/3С2К				189									

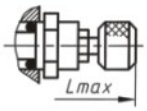

МКПВ-*/3С2Р

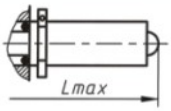

МКПВ-*/3С2П

МКПВ-*/3С3В, МКПВ-*/3С4В

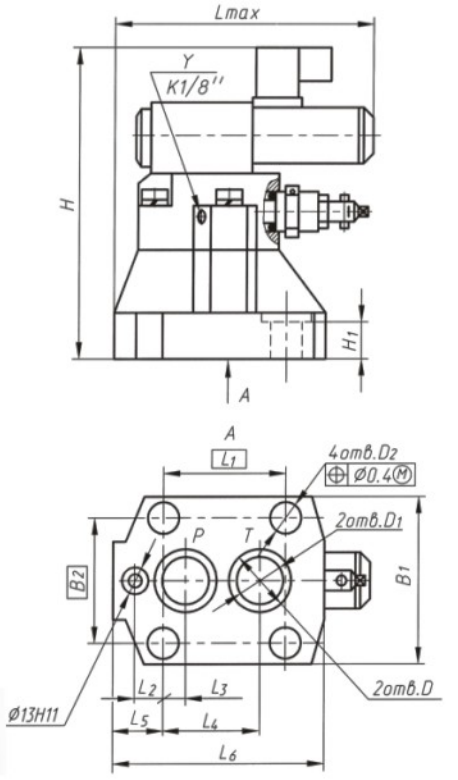

Размеры в мм

Шифр	H не более	H_1 ±12,1	B_1 не более	L, не более	L_1	L_2 ±0,1	L_3 ±0,1	L_4 ±0,1	L_5 ±H/2	L_6 h14	D H11	D_1 H14	D_2 H14
МКПВ - 10/3С3В	99	20,5	80	138,5	53,8	-	22,1	47,5	21	89	22	14	13
МКПВ - 10/3С3Р				144,5									
МКПВ - 10/3С3П				149,5									
МКПВ - 10/3С3К				176,5									
МКПВ - 20/3С3В		25	100	146	66,7	23,8	11,1	55,6	34,5	116	32	23	17
МКПВ - 20/3С3Р				152									
МКПВ - 20/3С3П				157									
МКПВ - 20/3С3К				184									
МКПВ - 32/3С3В			113	151	88,9	31,8	12,7	76,2	42,5	152	39	29	19
МКПВ - 32/3С3Р				157									
МКПВ - 32/3С3П				162									
МКПВ - 32/3С3К				189									
МКПВ - 10/3С4В	99	20,5	80	138,5	53,8	-	22,1	47,5	21	89	22	14	13
МКПВ - 10/3С4Р				144,5									
МКПВ - 10/3С4П				149,5									
МКПВ - 10/3С4К				176,5									
МКПВ - 20/3С4В		25	100	146	66,7	23,8	11,1	55,6	34,5	116	32	23	17
МКПВ - 20/3С4Р				152									
МКПВ - 20/3С4П				157									
МКПВ - 20/3С4К				184									
МКПВ - 32/3С4В			113	151	88,9	31,8	12,7	76,2	42,5	152	39	29	19
МКПВ - 32/3С4Р				157									
МКПВ - 32/3С4П				162									
МКПВ - 32/3С4К				189									

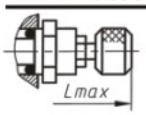

МКПВ-*/3С*Р

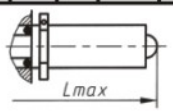

МКПВ-*/3С*П

МКПВ-*/3Т2В

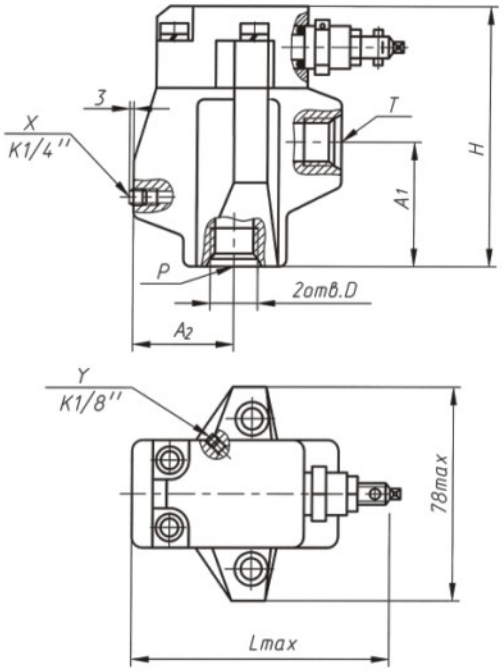

Размеры в мм

Шифр	H не более	L_{max}	A_1 ±12/2	A_2 ±12/2	D - 7H
МКПВ - 10/3Т2В	123	146,5	55,5	51	М27х2
МКПВ - 10/3Т2Р		152,5			
МКПВ - 10/3Т2П		157,5			
МКПВ - 10/3Т2К		184,5			
МКПВ - 20/3Т2В	131	138,5	63	43	М33х2
МКПВ - 20/3Т2Р		144,5			
МКПВ - 20/3Т2П		149,5			
МКПВ - 20/3Т2К		176,5			
МКПВ - 32/3Т2В	134	148,5	56	53	М46х2
МКПВ - 32/3Т2Р		154,5			
МКПВ - 32/3Т2П		159,5			
МКПВ - 32/3Т2К		186,5			

МКПВ-*/3Т2Р МКПВ-*/3Т2П

Размеры в мм

Шифр	H не более	L_{max}	A_1 ±12/2	A_2 ±12/2	D - 7H
МКПВ - 10/3Т3В	198	166	55,5	51	М27х2
МКПВ - 10/3Т3Р		166			
МКПВ - 10/3Т3П		166			
МКПВ - 10/3Т3К		184,5			
МКПВ - 20/3Т3В	206	158	63	43	М33х2
МКПВ - 20/3Т3Р		158			
МКПВ - 20/3Т3П		158			
МКПВ - 20/3Т3К		176,5			
МКПВ - 32/3Т3В	209	168	56	53	М46х2
МКПВ - 32/3Т3Р		168			
МКПВ - 32/3Т3П		168			
МКПВ - 32/3Т3К		186,5			
МКПВ - 10/3Т3В	198	166	55,5	51	М27х2
МКПВ - 10/3Т4Р		166			
МКПВ - 10/3Т4П		166			
МКПВ - 10/3Т4К		184,5			
МКПВ - 20/3Т4В	206	158	63	43	М33х2
МКПВ - 20/3Т4Р		158			
МКПВ - 20/3Т4П		158			
МКПВ - 20/3Т4К		176,5			
МКПВ - 32/3Т4В	209	168	56	53	М48х2
МКПВ - 32/3Т4Р		168			
МКПВ - 32/3Т4П		168			
МКПВ - 32/3Т4К		186,5			

МКПВ-*/3Т3В, МКПВ-*/3Т4В

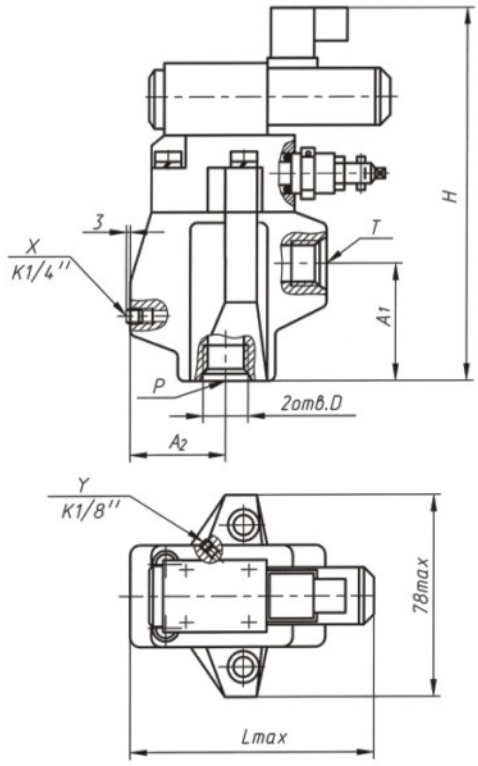

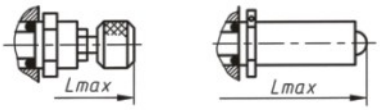

МКПВ-*/3Т*Р МКПВ-*/3Т*П

Структура условного обозначения

М КПВ — * / 3 *******

Присоединительные размеры, принятые в международной практике

Клапан предохранительный на базе единых вставных элементов

Исполнение по условному проходу:
10 – 10 мм;
20 – 20 мм;
32 – 32 мм

Номинальное давление – 32 МПа

Исполнение по способу монтажа:
С – с корпусом для стыкового монтажа;
Т – с корпусом для трубного монтажа

Исполнение по функционально-конструктивным признакам:
2 – с дистанционным гидравлическим управлением разгрузкой;
3 – с электромагнитным управлением разгрузкой, нормально разгруженный;
4 – с электромагнитным управлением разгрузкой, нормально нагруженный

Исполнение по виду регулировочного устройства:
В – с регулировочным винтом и головкой под ключ;
Р – с рукояткой;
П – с защитным колпачком и опломбированием;
К – с замковым устройством

Исполнение по номинальному давлению настройки:
без индекса – 6,3 МПа:
1 – 10 МПа;
2 – 20 МПа;
3 – 32 МПа

Исполнение по роду тока и напряжению электромагнита управляющего распределителя (только для исполнений 3 и 4 по функционально-конструктивным признакам):
24 – 24 В – для электромагнитов постоянного тока;
110 – 110 В – для электромагнитов переменного тока;
220 – 220 В – для электромагнитов переменного тока

Климатическое исполнение:
УХЛ – для районов с умеренным и холодным климатом;
О – общеклиматическое

Категория размещения:
2 – для общеклиматического исполнения;
4 – для районов с умеренным холодным климатом

Схема работы предохранительных клапанов

Обозначение предохранительного клапана	Условное графическое обозначение	Функционирование
МКПВ - */3С2* **МКПВ - */3Т2***	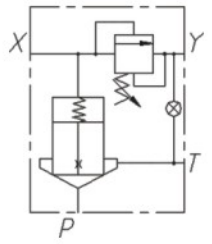	Предохранение гидросистемы от перегрузок, поддержание настроенного давления и дистанционная разгрузка от давления при соединении гидролинии управления X со сливной гидролинией. Слив потока управления в гидролинии T с возможностью раздельного слива в гидролинию Y.
МКПВ - */3С3* **МКПВ - */3Т3***	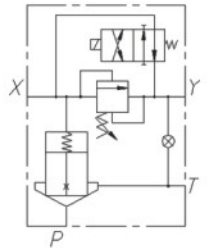	Предохранение гидросистемы от перегрузок, поддержание настроенного давления при включенном электромагните управляющего гидрораспределителя. Разгрузка от давления – при выключенном электромагните или соединении гидролинии X со сливом. Слив потока управления в гидролинию T с возможностью раздельного слива в гидролинию Y.
МКПВ - */3С4* **МКПВ - */3Т4***	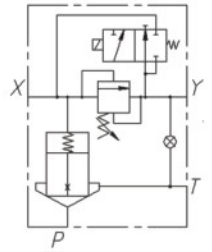	Предохранение гидросистемы от перегрузок и поддержание настроенного давления при выключенном электромагните управляющего гидрораспределителя. Разгрузка от давления – при включенном электромагните или соединении со сливом гидролинии X. Слив потока управления в гидролинию T с возможностью раздельного слива в гидролинию Y

Основные технические характеристики

Наименование параметра	Величина для исполнения по условному проходу и номинальному давлению настройки											
	10 мм				20 мм				32 мм			
	6,3 МПа	10 МПа	20 МПа	32 МПа	6,3 МПа	10 МПа	20 МПа	32 МПа	6,3 МПа	10 МПа	20 МПа	32 МПа
1. Давление на входе, МПа: максимальное номинальное	7,0 6,3	12,5 10	25 20	35 32	7,0 6,3	12,5 10	25 20	35 32	7,0 6,3	12,5 10	25 20	35 32
2. Диапазон регулирования давления, МПа	0,4 – 7,0	0,5 – 12,5	0,8 – 25	1 – 35	0,4 – 7,0	0,5 – 12,5	0,8 – 25	1 – 35	1 – 7,0	1,1 – 12,5	1,4 – 25	1,6 – 35
3. Расход рабочей жидкости, л/мин: минимальный номинальный максимальный	80 160 3				160 400 5				320 630 10			
4. Изменение давления настройки при изменении расхода от номинального до минимального, МПа, не более	0,4	0,8	1,2	1,5	0,6	1,0	1,5	2,0	0,9	1,5	2,5	3,0

Республика Беларусь
246000
г. Гомель
Инженерный переулок, 3

www.gidroprivod.by

Гидроклапаны редукционные типа МКРВ стыкового и трубного монтажа

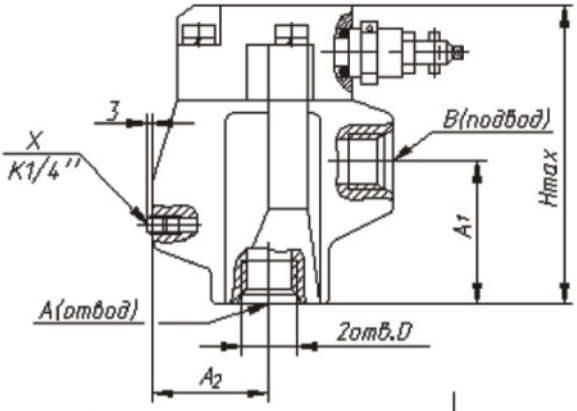

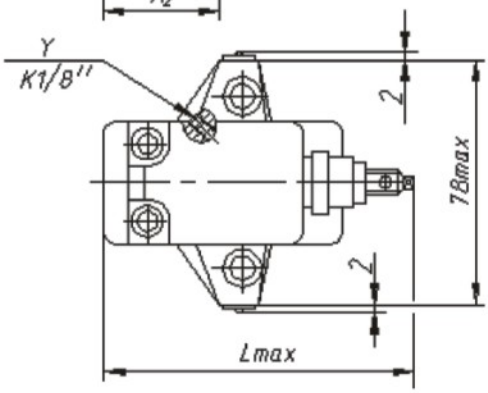

МКПВ-*/3Т2В

Предназначены для поддержания в отводимом от них потоке рабочей жидкости более низкого давления, чем в подводимом. Область применения редукционных клапанов –гидроприводы прессов, станков, литейных машин, а также другого оборудования.

Размеры в мм

Шифр	H не более	L_{max}	A_1 ±12/2	A_2 ±12/2	D-7H
МКРВ - 10/3Т2В	123	146,5	55,5	51	M27x2
МКРВ - 10/3Т2Р		152,5			
МКРВ - 10/3Т2П		157,5			
МКРВ - 10/3Т2К		184,5			
МКРВ - 20/3Т2В	131	138,5	63	43	M33x2
МКРВ - 20/3Т2Р		144,5			
МКРВ - 20/3Т2П		149,5			
МКРВ - 20/3Т2К		176,5			
МКРВ - 32/3Т2В	134	148,5	56	53	M48x2
МКПВ - 32/3Т2Р		154,5			
МКПВ - 32/3Т2П		159,5			
МКПВ - 32/3Т2К		186,5			

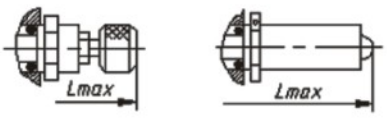

МКРВ-.../3Т2Р МКРВ-.../3Т2П

Размеры в мм

МКРВ-Х/3С2В

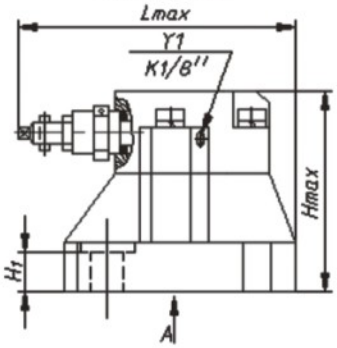

Шифр	H не более	H_1 h14	B h14	B_1 ±0,1	B_2 ±0,1	B_3 ±0,1	B_3 ±0,1	L max	L_1 h14	L_2 ±0,1	L_3 ±0,1	L_4 ±0,1	L_5 ±0,1	L_6	L_7 ±0,1	L_8 ±12/2	D H1	D_1 H4	n
МКРВ - 10/3С2В...	102	22	91	7,9	58,7	66,7	33,3	138,5	93	7,1	21,4	21,4	35,7	42,9	-	31,8	22	14	4
МКРВ - 10/3С2Р...								144,5											
МКРВ - 10/3С2П...								149,5											
МКРВ - 10/3С2К...								179,5											
МКРВ - 20/3С2В...	99	24	104	6,4	73	79,4	39,7	141,5	112	11,1	20,8	39,7	49,2	60,5	-	35	32	23	4
МКРВ - 20/3С2Р...								147,5											
МКРВ - 20/3С2П...								152,5											
МКРВ - 20/3С2К...								179,5											
МКРВ - 32/3С2В...	99	24	120	4,0	92,9	96,8	48,4	138,5	128	16,7	24,6	59,6	57,5	84,1	42,1	26,3	39	29	6
МКРВ - 32/3С2Р...								144,5											
МКРВ - 32/3С2П...								149,5											
МКРВ - 32/3С2К...								176,5											

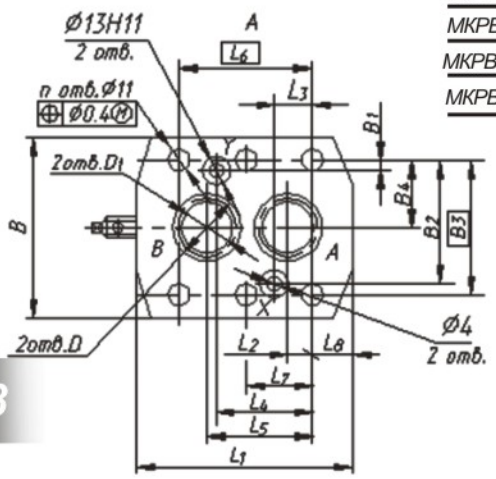

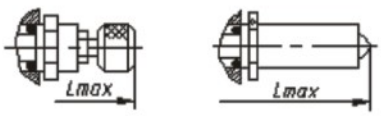

МКРВ-Х/3С2Р МКРВ-Х/3С2П

Гидроклапаны редукционные типа МКРВ стыкового и трубного монтажа

Основные технические характеристики

Наименование параметра	Данные для исполнения предохранительных клапанов по условному проходу								
	10 мм			20 мм			32 мм		
	12,5	25	31	12,5	25	31	12,5	25	31
1. Давление на входе, МПа: номинальное максимальное минимальное	32 35 0,8	32 35 1,2	32 35 1,5	32 35 0,8	32 35 1,2	32 35 1,5	32 35 0,8	32 35 1,2	32 35 1,5
2. Давление на выходе, МПа: максимальное минимальное	12,5	25	31	12,5	25	31	12,5	25	31
3. Расход рабочей жидкости, л/мин: номинальный максимальный минимальный	80 200 0			160 400 0			400 450 0		
4. Максимально допустимый расход через вспомогательный клапан, л/мин; при Q =0, при Q = Q ном.	1,5 2			2 2,5			2,5 3		
5. Изменение редуцированного давления при изменении расхода от номинального до минимального, МПа, не более	0,8			1,0			1,3		
6. Изменение редуцированного давления при изменении давления на входе, МПа, не более	0,3			0,3			0,3		
7. Превышение давления настройки при мгновенном возрастании давления, МПа, не более	1,0			1,0			1,0		
8. Момент силы настройки, Нм, не более	0,6			0,6			0,6		
9. Определяющий параметр (передаваемая мощность), равный произведению величин номинального давления и номинального расхода, МПа х л/мин	2560	2560	2560	5120	5120	5120	12800	12800	12800

Обозначение модели	Масса (без рабочей жидкости), кг, не более, для исполнения по виду регулировочного устройства			
	В	**Р**	**П**	**К**
МКРВ-10/3С…	3,5	3,65	3,65	3,85
МКРВ-20/3С…	4,2	4,35	4,35	4,55
МКРВ-32/3С…	5,8	5,95	5,95	6,15
МКРВ-10/3Т…	3,9	4,05	4,05	4,25
МКРВ-20/3Т…	4,7	4,85	4,85	5,05
МКРВ-32/3Т…	5,1	5,25	5,25	5,45

Схема работы редукционных клапанов

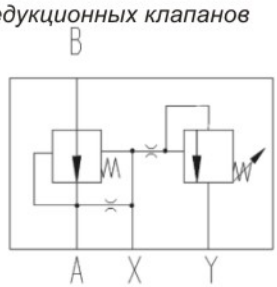

B – напорная гидролиния,
A – гидролиния редуцированного давления,
X – гидролиния дистанционного управления,
Y – сливная гидролиния управляющего потока

Структура условного обозначения

M КРВ - * /3 * * * * * 4.

Присоединительные размеры, принятые в международной практике (по СТ СЭВ 1865-79)

Обозначение типа аппарата: клапан редукционный на базе единых вставных элементов

Исполнение по условному проходу:
10 – 10 мм;
20 – 20 мм;
32 – 32 мм

Номинальное давление на входе – 32 МПа

Исполнение по способу монтажа:
С – встраиваемый с корпусом стыкового монтажа;
Т – встраиваемый с корпусом трубного монтажа

Исполнение по функционально - конструктивным признакам:
1 – с соосной компоновкой управляющего клапана относительно основного (только для исполнения Ф);
2 – с поперечной компоновкой управляющего клапана относительно основного;

Исполнение по виду регулировочного устройства:
В – с регулировочным винтом с головкой под ключ;
Р – с рукояткой;
П – с защитным колпачком и опломбированием

Исполнение по номинальному давлению настройки:
1 – 12,5 МПа;
2 – 25МПа;
3 – 31 МПа

Климатическое исполнение по ГОСТ 15150:
УХЛ – для стран с умеренным и холодным климатом;
О – общеклиматическое исполнение

Категория размещения по ГОСТ 15150

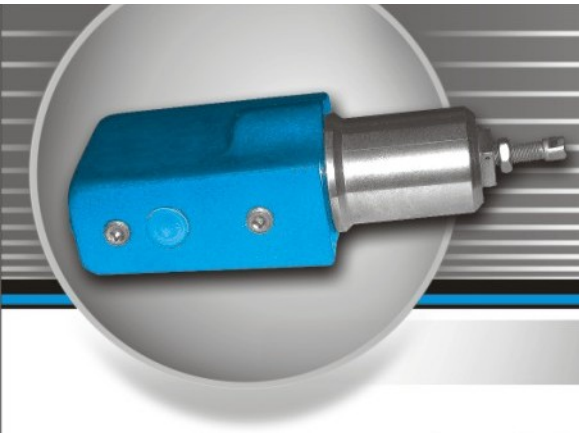

Республика
Беларусь
246000
г. Гомель
Инженерный
переулок, 3

www.
gidroprivod.by

Гидроклапаны давления типа Г54-3

Предназначены для использования в гидросистемах в качестве:
1) клапана разности давлений – для поддержания заданной разности давлений, определяемой настройкой пружины, в подводимом и отводимом потоках рабочей жидкости, или в одном из этих потоков и постороннем потоке;
2) клапана последовательности – для пропускания потока рабочей жидкости при достижении заданной величины давления, определяемой настройкой пружины, в этом потоке или управляющем (дистанционное управление) потоке;
3) предохранительного клапана – для предохранения объемного гидропривода от давления, превышающего установленное;
4) переливного клапана – для поддержания заданного давления путем непрерывного слива рабочей жидкости во время работы

Общий вид, габаритные и присоединительные размеры гидроклапанов давления Г54-3 трубного монтажа

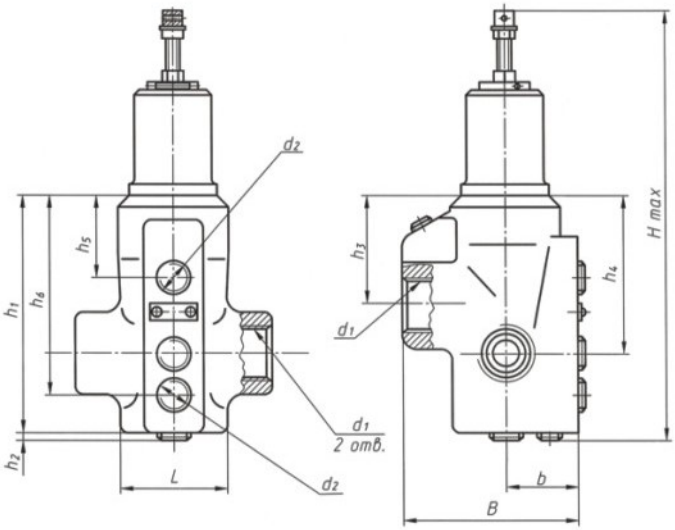

Модель гидроклапана		АГ54-32М	Г54-32М	БГ54-32М	ВГ54-32М	ДГ54-32М	АГ54-34М	Г54-34М	БГ54-34М	ВГ54-34М	ДГ54-34М	АГ54-35М	Г54-35М	БГ54-35М	ВГ54-35М	ДГ54-35М
Рис.		1														
Резьба по ГОСТ 6111, дюймы	d_1	К3/8					К3/4					К1 1/4				
	d_2	К 1/8					К 1/8					К 1/8				
H.max		201					220				242	252				274
L,±t₃/2		56					78					100				
$B^{+1,5}_{-0,5}$		79					84					94				
h_1,±1.8		91					109					142				
h_2,max		2					2,5					3				
h_3,±0,3		48					52					58				
h_4,±0,3		64					75					101				
h_5,±0,3		22					24					24				
h_6,±0,6		79					93					125				
b,±t₃/2		32					35					40				

Общий вид, габаритные и присоединительные размеры гидроклапанов давления Г54-3 стыкового монтажа

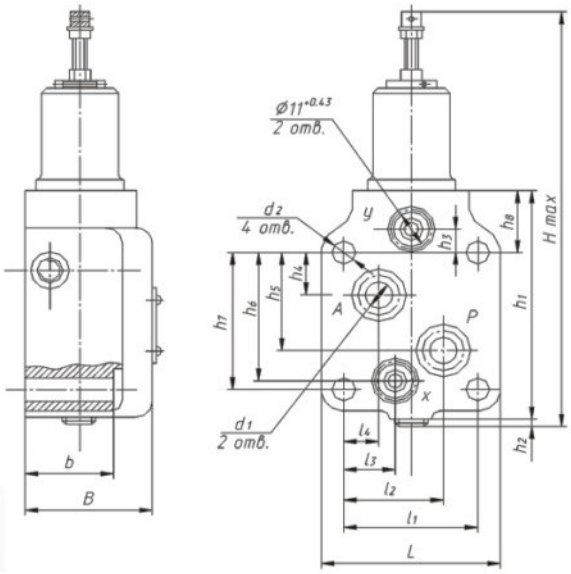

Модель гидроклапана		ПАГ54-32М	ПГ54-32М	ПБГ54-32М	ПВГ54-32М	ПДГ54-32М	ПАГ54-34М	ПГ54-34М	ПБГ54-34М	ПВГ54-34М	ПДГ54-34М	ПАГ54-35М	ПГ54-35М	ПБГ54-35М	ПВГ54-35М	ПДГ54-35М
Рис.		2														
H.max		201					220				242	252				274
L,h14		68					88					108				
B,h14		65					66			70		74				
h_1,±0,7		91					109					142				
h_2,max		2					25					3				
h_3	ном.	13					12					10				
	пред.	±0,2					±0,3					±0,3				
h_4	ном.	13					20					26				
	пред.	±0,2					±0,3					±0,3				
h_5	ном.	28					43					70				
	пред.	±0,2					±0,3					±0,3				
h_6	ном.	48					61					93				
	пред.	±0,2					±0,3					±0,3				
h_7± 0.2		41					63					96				
h_8	ном.	36					32					32				
	пред.	±0,2					±0,3					±0,3				
1_1± 0,2		50					67					80				
1_2	ном.	33					53,5					60				
	пред.	±0,2					±0,2					±0,3				
1_3	ном.	20					29,5					32				
	пред.	±0,2					±0,2					±0,3				
1_4	ном.	12					13,5					20				
	пред.	±0,2					±0,3					±0,3				
b,t2/2		49					55					64				
d_1,H14		10					18					25				
d_2,H14		11					13					17				

Схемы работы гидроклапанов давления

Гидроклапан	Наименование и величина параметра					
	Условный проход, мм	Расход рабочей жидкости, л/мин.			Давление настройки, МПа	
		ном.	мах.	мин.	ном.	мах.
АГ54 - 32М ПАГ54 - 32М	10	32	50	1	1,0	1,2
Г54 - 32М ПГ54 - 32М					2,5	2,8
БГ54 - 32М ПБГ54 - 32М					6,3	7,0
ВГ54 - 32М ПВГ54 - 32М					10,0	11,2
ДГ54 - 32М ПДГ54 - 32М					20,0	23,0
АГ54 - 34М ПАГ54 - 34М	20	125	170	3	1,0	1,2
Г54 - 34М ПГ54 - 34М					2,5	2,8
БГ54 - 34М ПБГ54 - 34М					6,3	7,0
ВГ54 - 34М ПВГ54 - 34М					10,0	11,2
ДГ54 - 34М ПДГ54 - 34М					20,0	23,0
АГ54 - 35М ПАГ54 - 35М	32	200	300	5	1,0	1,2
Г54 - 35М ПГ54 - 35М					2,5	2,8
БГ54 - 35М ПБГ54 - 35М					6,3	7,0
ВГ54 - 35М ПВГ54 - 35М					10,0	11,2
ДГ54 - 35М ПДГ54 - 35М					20,0	23,0

Схема	Назначение
1 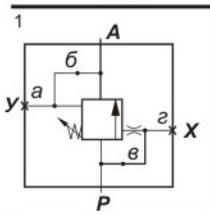	Поддержание заданной разности давлений, определяемой настройкой пружины в подводимом и отводимом потоках рабочей жидкости (гидроклапан разности давлений).
2 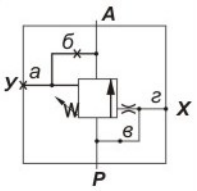	Пропускание потока рабочей жидкости при достижении заданной величины давления в управляющей линии Х, определяемой настройкой пружины и величиной давления на выходе из аппарата.
3 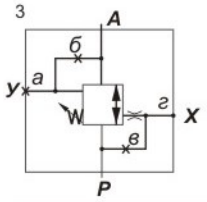	Пропускание потока рабочей жидкости в обоих направлениях при достижении заданной разности давлений в управляющих линиях Х и У, определяемой настройкой пружины.
4 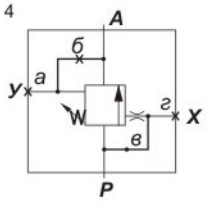	Пропускание потока рабочей жидкости при достижении в нем заданной величины давления, определяемой настройкой пружины и давлением в линии У.

Структура условного обозначения

* * Г-54-3 * М * * * 4

Исполнение по способу монтажа:
без индекса – трубный;
П – стыковой

Исполнение по номинальному давлению настройки:
А – 1,0 МПа;
без индекса – 2,5 МПа;
Б – 6,3 МПа;
В – 10,0 МПа;
Д – 20,0 МПа

Обозначение типа гидроаппарата

Исполнение по условному проходу:
2 – 10 мм;
4 – 20 мм;
5 – 32 мм

Модернизированная конструкция

Исполнение по максимальному давлению в линии управления Х и в линии Р:
без индекса – до 23,0 МПа;
3 – до 32,0 МПа
(по специальному заказу)

Исполнение по давлению управления в линии У:
без индекса – до 10 МПа;
2 – до 20 МПа
(по специальному заказу)

Климатическое исполнение:
УХЛ – для районов с умеренным и холодным климатом;
О – общеклиматическое

Категория размещения

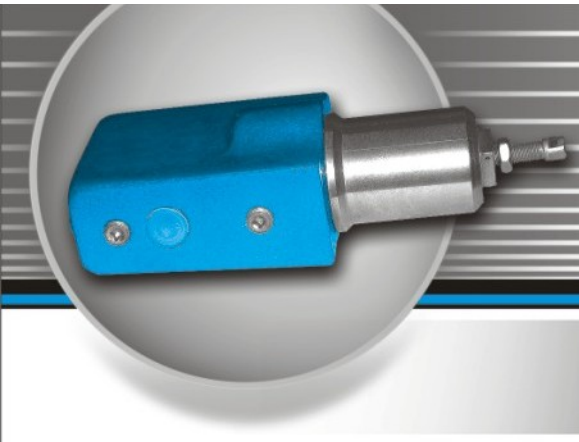

Республика
Беларусь
246000
г. Гомель
Инженерный
переулок, 3

www.
gidroprivod.by

Гидроклапаны давления с обратным клапаном типа Г66-3

Предназначены для использования в гидросистемах для пропускания потока рабочей жидкости при достижении заданной величины давления, определяемой настройкой пружины, в этом потоке или управляющем (дистанционное управление). При движении потока в противоположном направлении гидроклапаны обеспечивают его свободное пропускание.

Общий вид, габаритные и присоединительные размеры клапанов давления с обратным клапаном Г66-3 трубного монтажа

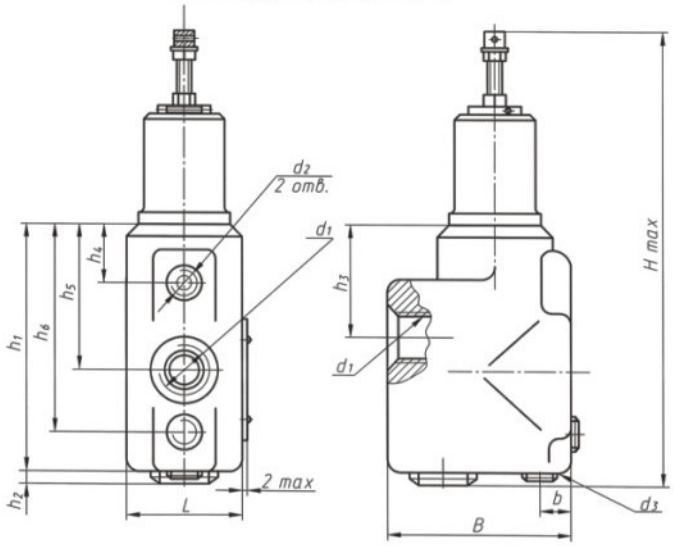

Модель гидроклапана		АГ66-32М	ГГ66-32М	БГ66-32М	ВГ66-32М	ДГ66-32М	АГ66-34М	ГГ66-34М	БГ66-34М	ВГ66-34М	ДГ66-34М	АГ66-35М	ГГ66-35М	БГ66-35М	ВГ66-35М	ДГ66-35М
Рис.		1														
Резьба по ГОСТ 6111, дюймы	d_1	К3/8					К3/4					К1 1/4				
	d_2	К 1/8					К 1/8					К 1/8				
	d_3	К 1/4					К 1/4					К 1/4				
H.max		201					231				253	271				293
L,±t_2/2		56					56				65	65				
B, h14		74					94					125				
h_1,±0.5		100					125					160				
h_2,max		2					3					3				
h_3,±0,3		44					47					58				
h_4,±0,3		27					31					32,5				
h_5,±0,3		64					75					101				
h_6,±0,6		84					100					133,5				
b,±t_2/2		14					18					23				

Общий вид, габаритные и присоединительные размеры клапанов давления с обратным клапаном Г66-3 стыкового монтажа

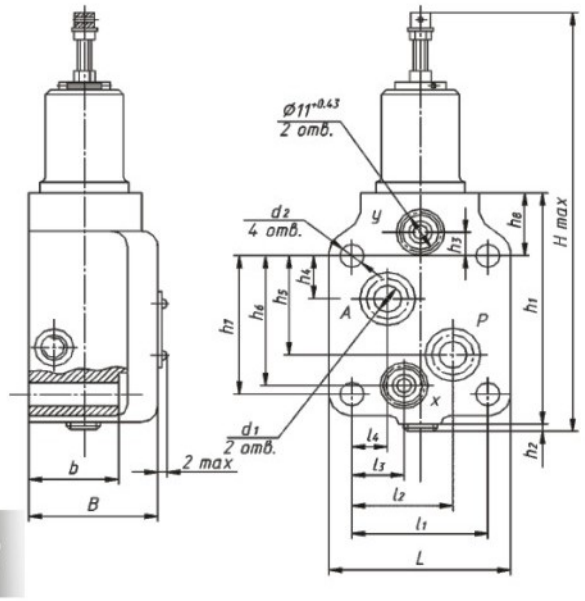

Модель гидроклапана		ПАГ66-32М	ПГ66-32М	ПБГ66-32М	ПВГ66-32М	ПДГ66-32М	ПАГ66-34М	ПГ66-34М	ПБГ66-34М	ПВГ66-34М	ПДГ66-34М	ПАГ66-35М	ПГ66-35М	ПБГ66-35М	ПВГ66-35М	ПДГ66-35М
Рис.		2														
H.max		201					230				252	270				292
L,h14		68					88					108				
B,h14		75					91					108				
h_1,±0,7		100					120					160				
h_2,max		2					2					2				
h_3	ном.	13					12					10				
	пред.	±0,2					±0,3					±0,3				
h_4	ном.	13					20					26				
	пред.	±0,2					±0,3					±0,3				
h_5	ном.	28					43					70				
	пред.	±0,2					±0,2					±0,3				
h_6	ном.	43					61					93				
	пред.	±0,2					±0,3					±0,3				
h_7± 0.2		41					63					96				
h_8	ном.	36					32					32				
	пред.	±0,2					±0,3					±0,3				
l_1± 0,2		50					67					80				
l_2	ном.	38					53,5					60				
	пред.	±0,2					±0,2					±0,3				
l_3	ном.	20					29,5					32				
	пред.	±0,2					±0,2					±0,3				
l_4	ном.	12					13,5					20				
	пред.	±0,2					±0,3					±0,3				
b,t2/2		49					55					64				
d_1,H14		10					18					25				
d_2,H14		11					13					17				

Гидроклапаны давления с обратным клапаном типа Г66-3

Основные технические характеристики

Гидроклапан	Наименование и величина параметра					
	Условный проход, мм	Расход рабочей жидкости, л/мин.			Давление настройки, МПа	
		ном.	мах.	мин.	ном.	мах.
АГ66 - 32М ПАГ66 - 32М	10	32	50	1	1,0	1,2
Г66 - 32М ПГ66 - 32М					2,5	2,8
БГ66 - 32М ПБГ66 - 32М					6,3	7,0
ВГ66 - 32М ПВГ66 - 32М					10,0	11,2
ДГ66 - 32М ПДГ66 - 32М					20,0	23,0
АГ66 - 34М ПАГ66 - 34М	20	125	170	3	1,0	1,2
Г66 - 34М ПГ66 - 34М					2,5	2,8
БГ66 - 34М ПБГ66 - 34М					6,3	7,0
ВГ66 - 34М ПВГ66 - 34М					10,0	11,2
ДГ66 - 34М ПДГ66 - 34М					20,0	23,0
АГ66 - 35М ПАГ66 - 35М	32	200	300	5	1,0	1,2
Г66 - 35М ПГ66 - 35М					2,5	2,8
БГ66 - 35М ПБГ66 - 35М					6,3	7,0
ВГ66 - 35М ПВГ66 - 35М					10,0	11,2
ДГ66 - 35М ПДГ66 - 35М					20,0	23,0

Схема	Назначение
1 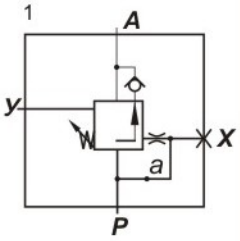	Пропускание потока рабочей жидкости при достижении в нем заданной величины давления, определяемой настройкой пружины и давлением в линии управления Y.
2 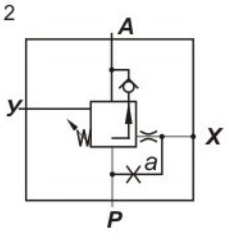	Пропускание потока рабочей жидкости при достижении в линии управления X заданной величины давления. определяемой настройкой пружины и давлением в линии управления Y.

Структура условного обозначения

*** * Г 66 - 3 * М * * * 4**

- **4** — Категория размещения
- ***** — Климатическое исполнение:
  УХЛ – для районов с умеренным и холодным климатом;
  О – общеклиматическое
- ***** — Исполнение по давлению управления в линии Y:
  без индекса – до 10 МПа;
  2 – до 20 МПа
  (по специальному заказу)
- ***** — Исполнение по максимальному давлению в линии управления X и в линии P:
  без индекса – до 23,0 МПа,
  3 – до 32,0 МПа
  (по специальному заказу)
- **М** — Модернизированная конструкция
- ***** — Исполнение по условному проходу:
  2 –10 мм;
  4 – 20 мм;
  5 – 32 мм
- **3** — Исполнение по номинальному давлению настройки:
  А – 1,0 МПа;
  без индекса – 2,5 МПа;
  Б – 6,3 МПа;
  В – 10,0 МПа;
  Д – 20,0 МПа
- **Г 66 -** — Обозначение типа гидроаппарата
- ***** — Исполнение по способу монтажа:
  без индекса – трубный;
  П – стыковой

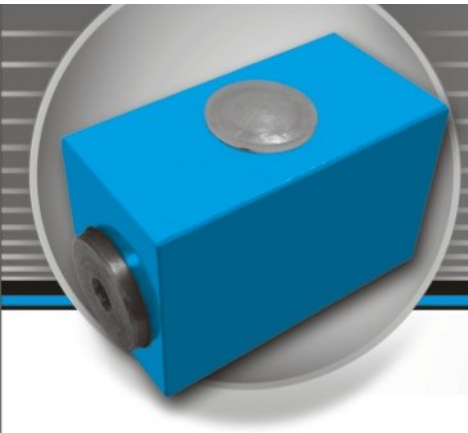

Республика Беларусь
246000
г. Гомель
Инженерный переулок, 3

www.gidroprivod.by

Гидроклапаны обратные типа КО-..2Т

Предназначены для пропускания потока рабочей жидкости только в одном направлении и запирания в обратном направлении

Общий вид, габаритные и присоединительные размеры гидроклапанов обратных типа КО-../2Т

Основные технические характеристики

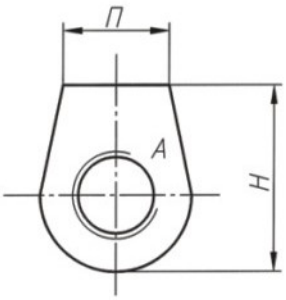

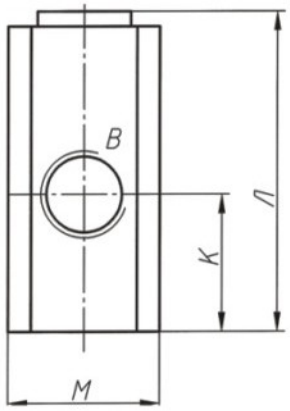

Наименование параметра	Величина		
	КО-8/2Т	КО-10/2Т	КО-20/2Т
1. Условный проход, мм	8	10	20
2. Давление на входе, МПа:			
номинальное	20		
максимальное	23		
минимальное (давление открывания)	0,15 ± 20 %		
3. Расход рабочей жидкости, л/мин:			
номинальный	16	32	125
максимальный	25	50	160
4. Внутренняя герметичность (максимальные внутренние утечки), $см^3$/мин	3		
5. Перепад давления при номинальном расходе, МПа, не более	0,4		
8. Масса (без рабочей жидкости), кг, не более	0,9	0,9	1,7

Модель	Размеры, мм					Резьба по ГОСТ 6111-52
	К	Л	М	Н	П	
КО-8/2Т	28,5	71	40	49	28	К 1/4"
КО-10/2Т	36,5	79	40	49	28	К 3/8"
КО-20/2Т	48	100	48	60	40	К 3/4"

Условное графическое обозначение

Структура условного обозначения

КО - * / 2 * * 4.

- КО – *Обозначение типа аппарата: клапан обратный*
- * – *Исполнение по диаметру условного прохода:*
  8 – 8 мм
  10 –10 мм
  20 – 20 мм
- 2 – *Номинальное давление – 20 МПа*
- * – *Исполнение по способу монтажа:*
  Т – трубное
- * – *Климатическое исполнение по ГОСТ 15150:*
  О – общеклиматическое
- 4. – *Категория размещения по ГОСТ 15150*

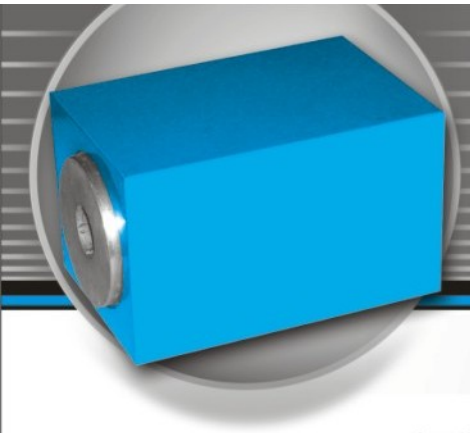

Республика
Беларусь
246000
г. Гомель
Инженерный
переулок, 3

www.
gidroprivod.by

Гидроклапаны обратные типа КОВ

Предназначены для пропускания потока рабочей жидкости только в одном направлении и запирания в обратном

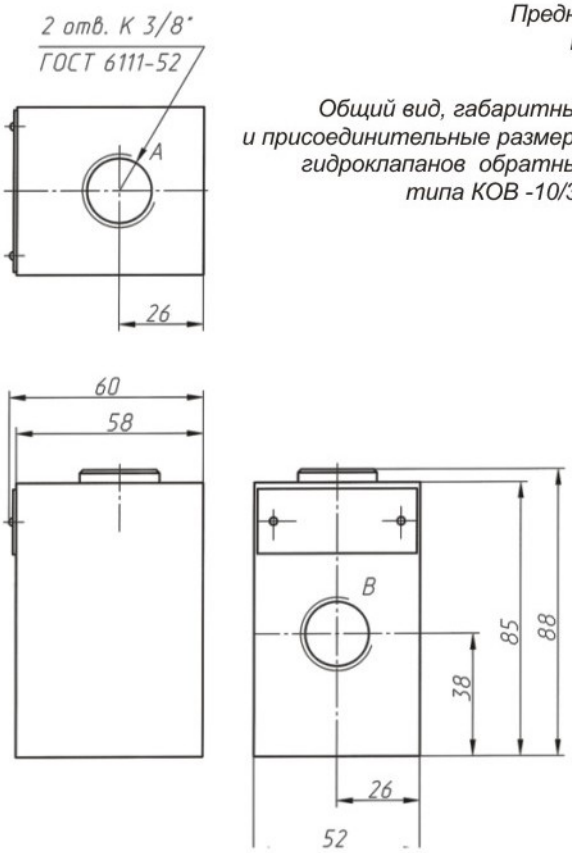

Общий вид, габаритные и присоединительные размеры гидроклапанов обратных типа КОВ -10/3Т

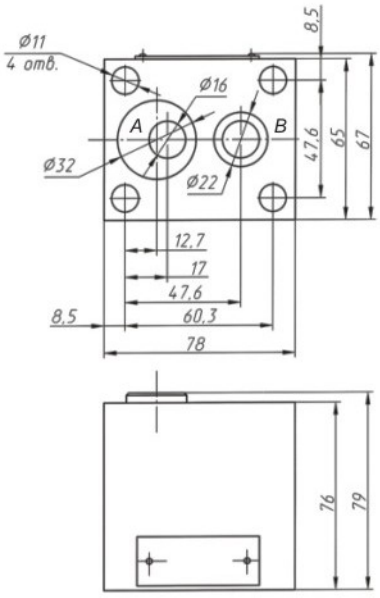

Общий вид, габаритные и присоединительные размеры гидроклапанов обратных типа КОВ -10/3С

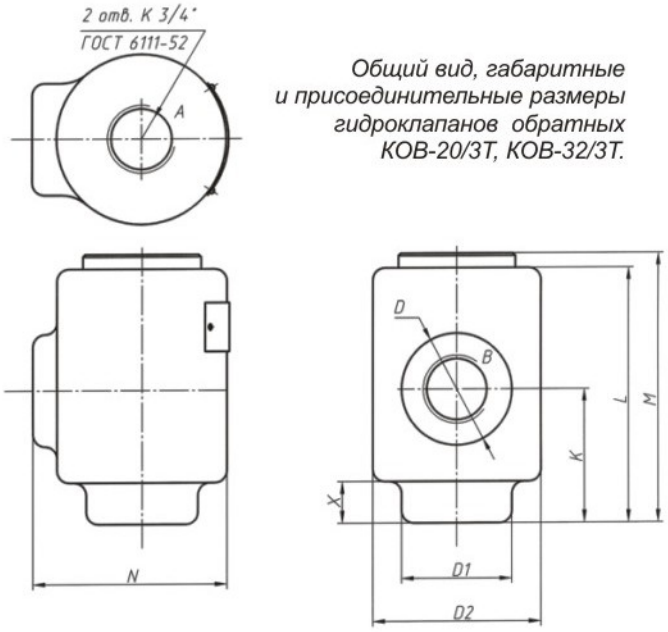

Общий вид, габаритные и присоединительные размеры гидроклапанов обратных КОВ-20/3Т, КОВ-32/3Т.

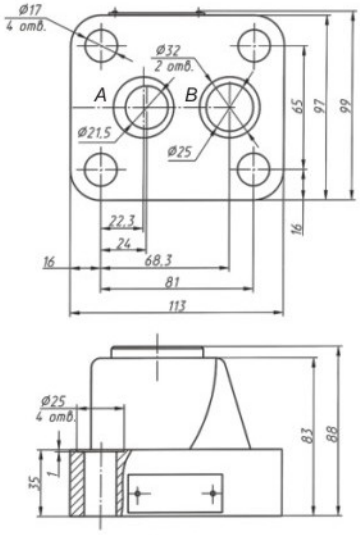

Общий вид, габаритные и присоединительные размеры гидроклапанов обратных КОВ -20/3С

Модель	Размеры, мм								Резьба по ГОСТ 6111-52
	K	L	M	N	X	D	D1	D2	
КОВ-20/3Т	54	105	110	80	17	46	46	70	К 3/4"
КОВ-32/3Т	69	134	141	108	31	76	76	92	К 1 1/4"

Гидроклапаны обратные типа КОВ

Основные технические характеристики

Наименование параметра	Величина				
	КОВ-10/3С	КОВ-20/3С	КОВ-10/3Т	КОВ-20/3Т	КОВ-32/3Т
1. Условный проход, мм	10	20	10	20	32
2. Давление на входе, МПа:					
номинальное	32				
максимальное	35				
минимальное (давление открывания)	0,15 ±10%				
3. Расход рабочей жидкости, л/мин:					
номинальный	32	125	32	125	320
максимальный	50	160	50	160	350
4. Внутренняя герметичность (максимальные внутренние утечки), $см^3$/мин	0,8				
5. Масса (без рабочей жидкости), кг, не более	2,5	4,0	2,0	3,0	7,0

Структура условного обозначения

КОВ - * / 3 * * 4.

Обозначение типа аппарата: клапан обратный

Исполнение по диаметру условного прохода:
10 – 10 мм
20 – 20 мм
32 – 32 мм (исполнение Dy=32мм только для трубного монтажа)

Номинальное давление – 32 МПа

Категория размещения по ГОСТ 15150

Климатическое исполнение по ГОСТ 15150:
УХЛ – для районов с умеренным и холодным климатом
О – общеклиматическое исполнение

Исполнение по способу монтажа:
С – стыковое;
Т – трубное

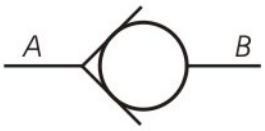

условное графическое обозначение

Республика
Беларусь
246000
г. Гомель
Инженерный
переулок, 3

www.
gidroprivod.by

Переключатели манометров типа ПМГ

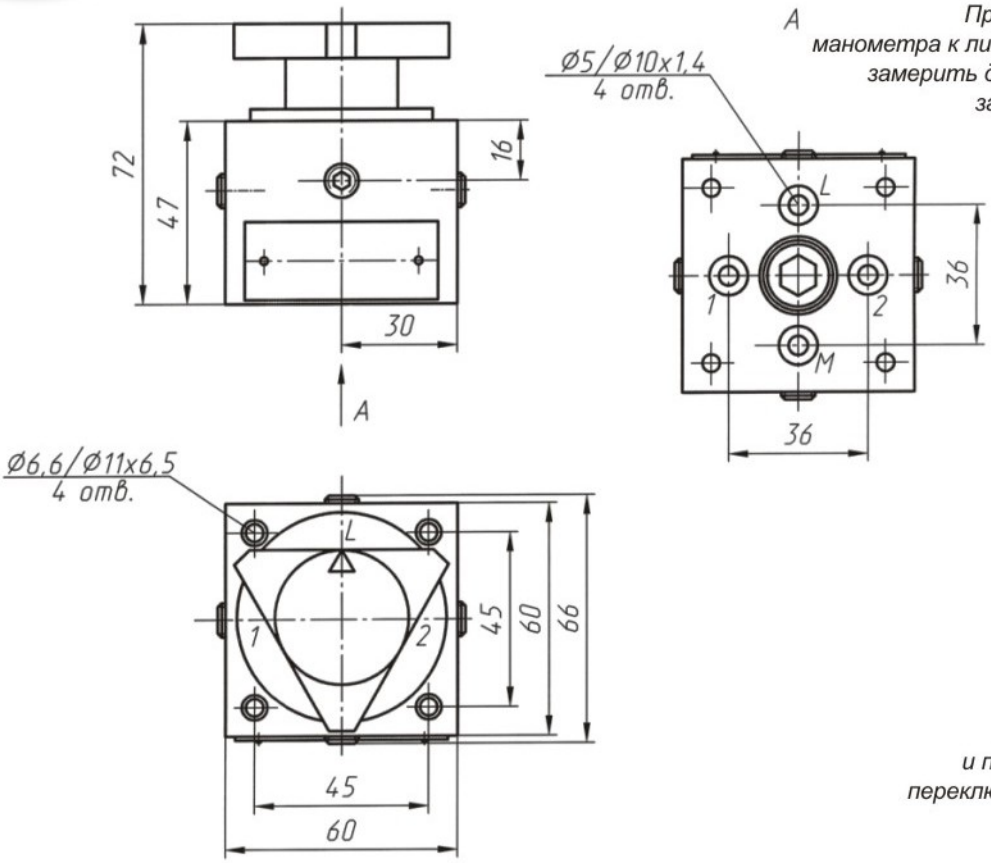

Предназначен для подключения манометра к линиям, в которых необходимо замерить давление, с последующей его загрузкой в дренажную линию. При этом обеспечивается выборочный замер в любой из линий, минуя остальные

Общий вид, габаритные и присоединительные размеры переключателя манометра ПМГ-2С

Структура условного обозначения

ПМГ * * * * 4

Переключатель манометра гидравлический

Исполнение по числу линий замера:
2 – двухлинейный
6 – шестилинейный

Исполнение по виду присоединения:
без буквы – трубное присоединение;
С – стыковое

Категория размещения по ГОСТ 15150

Климатическое исполнение по ГОСТ 15150:
УХЛ - для районов с умеренным и холодным климатом;
О – общеклиматическое

Исполнение по способу крепления:
Б – с креплением на боковую плоскость (только для двухлинейных стыковых)

Республика
Беларусь
246000
г. Гомель
Инженерный
переулок, 3

www.
gidroprivod.by

Переключатели манометров типа ПМГ

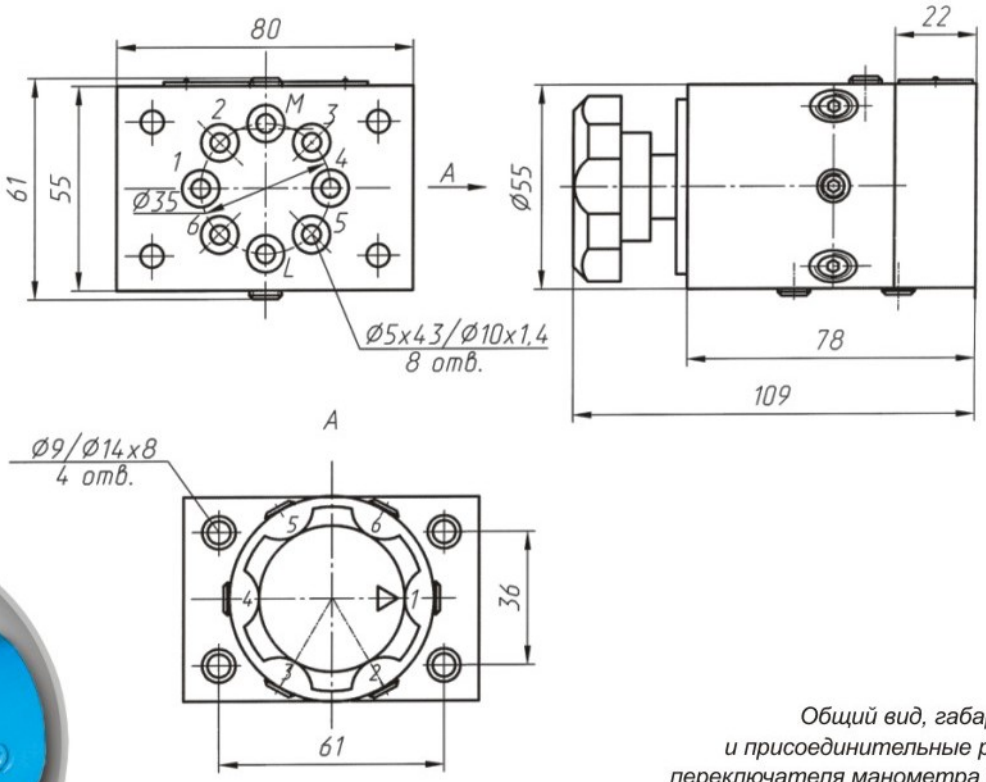

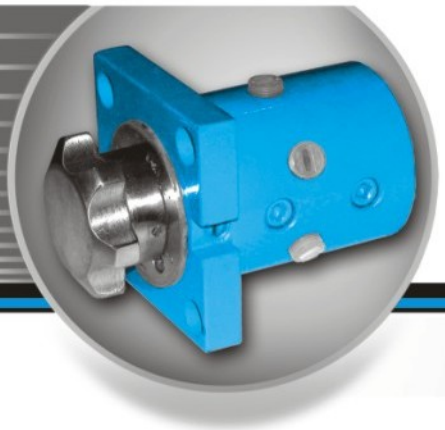

Общий вид, габаритные и присоединительные размеры переключателя манометра ПМГ-6С

Переключатели манометров типа ПМГ

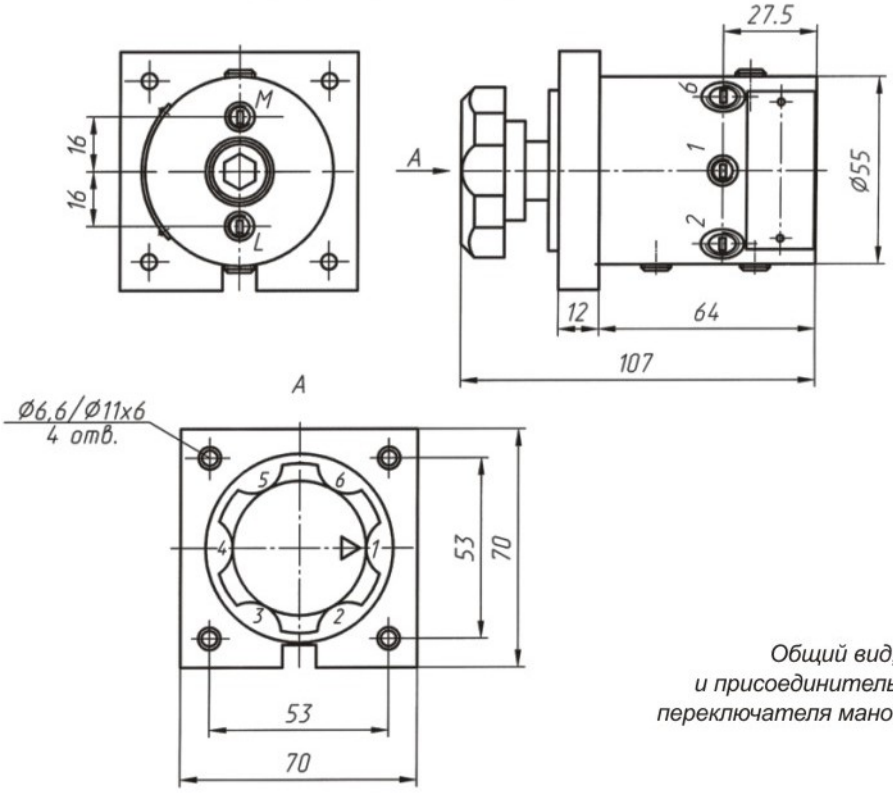

Общий вид, габаритные и присоединительные размеры переключателя манометра ПМГ-6

Основные технические характеристики

Наименование параметра	Величина				
	ПМГ- 2	ПМГ- 2С	ПМГ- 2С-Б	ПМГ- 6	ПМГ- 6С
1. Давление на входе, МПа: номинальное максимальное	32 35				
2. Внутренняя герметичность (максимальные внутренние утечки), $см^3$/мин	150				
3. Сила управления, Н, не более	60				
4. Масса (без рабочей жидкости), кг, не более	1,35	1, 35	1,35	1,5	1,7

Рисунок 1. Условное графическое обозначение ПМГ-2, ПМГ-2С-Б

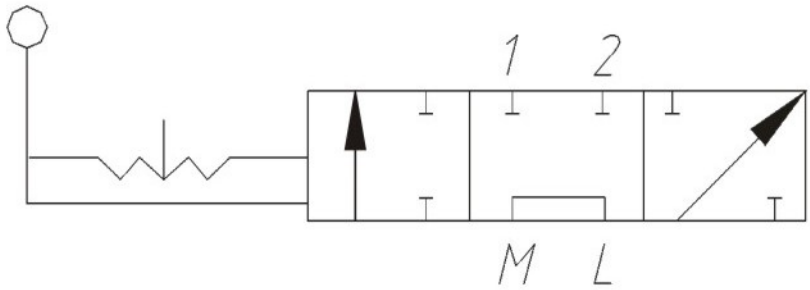

Рисунок 2. Условное графическое обозначение ПМГ-6, ПМГ-6С

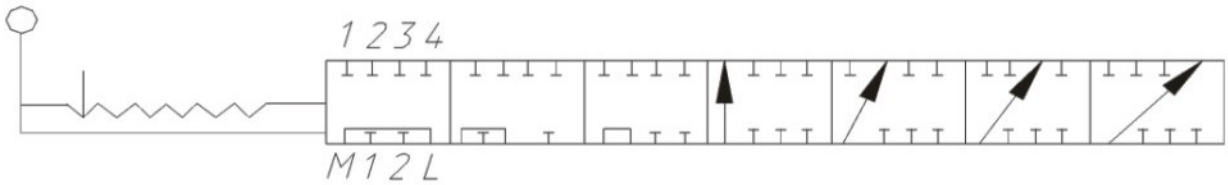

М – манометр, L– дренажная линия, 1, 2, 3, 4 – точки замера давления

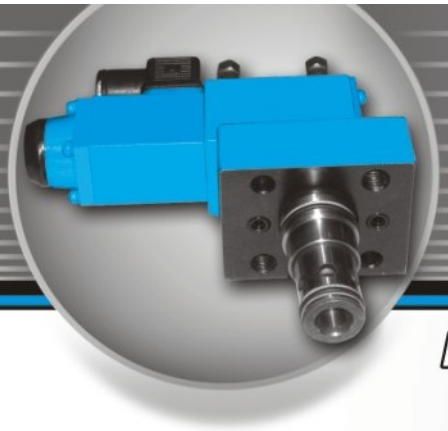

Республика Беларусь
246000
г. Гомель
Инженерный переулок, 3

www.gidroprivod.by

Клапаны гидроуправляемые встраиваемые типа МКГВ

Предназначены для герметичного запирания потока рабочей жидкости в одном положении запорного элемента и для свободного пропускания потока рабочей жидкости в другом положении запорного элемента в соответствии с управляющим гидравлическим или электрическим сигналом.

Габаритные и присоединительные размеры

МКГВ-*/ЗФ1…, МКГВ-*/ЗФА1…, МКГВ-*/ЗФ2…, МКГВ-*/ЗФА2…, МКГВ-*/ЗФБ2…, МКГВ-*/ЗФЦ2…, МКГВ-*/ЗФ1И…, МКГВ-*/ЗФ2И…, МКГВ-*/ЗФЦ2И…, МКГВ-*/ЗФ2ГЗ…, МКГВ-*/ЗФЦ2ГЗ…, МКГВ-*/ЗФ1К…, МКГВ-*/ЗФА1К…, МКГВ-*/ЗФ2К…, МКГВ-*/ЗФА2К…, МКГВ-*/ЗФБ2К…, МКГВ-*/ЗФ2ГЗО

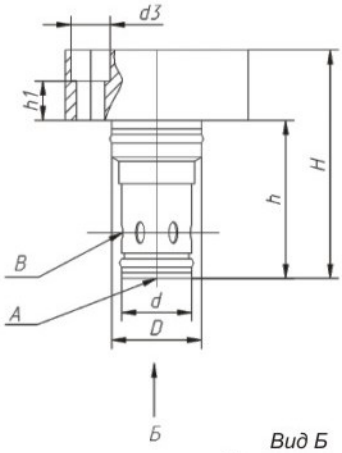

Шифр гидроаппарата	H	h	h_1 ±t2/2	D e9	d e9	d_1 H14	d_2 H7	d_3 H14	A_1 ±0,2	B_1	m ± 0,1
МКГВ-16/ЗФ1…	81	56	14	32	25	9	M12	14	25	65	46
МКГВ-16/ЗФА1…											
МКГВ-16/ЗФ2…											
МКГВ-16/ЗФА2…											
МКГВ-16/ЗФБ2…											
МКГВ-16/ЗФЦ2…											
МКГВ-25/ЗФ1…	97	72	9	45	34	14	M16	20	33	85	58
МКГВ-25/ЗФА1…											
МКГВ-25/ЗФ2…											
МКГВ-25/ЗФА2…											
МКГВ-25/ЗФБ2…											
МКГВ-25/ЗФЦ2…											
МКГВ-32/ЗФ1…	112	85	7	60	45	17	M20	26	41	102	70
МКГВ-32/ЗФА1…											
МКГВ-32/ЗФ2…											
МКГВ-32/ЗФА2…											
МКГВ-32/ЗФБ2…											
МКГВ-32/ЗФЦ2…											
МКГВ-16/ЗФ1И…	94	56	27	32	25	9	M12	14	25	65	46
МКГВ-16/ЗФ2И…											
МКГВ-16/ЗФЦ2И…											
МКГВ-25/ЗФ1И…	110	72	22	45	34	14	M16	20	33	85	58
МКГВ-25/ЗФ2И…											
МКГВ-25/ЗФЦ2И…											
МКГВ-16/ЗФ1И…	123	85	18	60	45	17	M20	26	41	102	70
МКГВ-16/ЗФ2И…											
МКГВ-32/ЗФЦ2И…											
МКГВ-16/ЗФ2ГЗ…	103	56	36	32	25	9	M12	14	25	65	46
МКГВ-16/ЗФЦ2ГЗ…											
МКГВ-25/ЗФ2ГЗ…	119	72	31	45	34	14	M16	20	33	85	58
МКГВ-25/ЗФЦ2ГЗ…											
МКГВ-32/ЗФ2ГЗ…	131	85	27	60	45	17	M20	26	41	102	70
МКГВ-32/ЗФЦ2ГЗ…											
МКГВ-16/ЗФ1К…		56	26	32	25	9	M12	14	25	65	46
МКГВ-16/ЗФА1К…											
МКГВ-16/ЗФ2К…											
МКГВ-16/ЗФА2К…											
МКГВ-16/ЗФБ2К…											
МКГВ-25/ЗФ1К…	119	72	21	45	34	14	M16	20	33	85	58
МКГВ-25/ЗФА1К…											
МКГВ-25/ЗФ2К…											
МКГВ-25/ЗФА2К…											
МКГВ-25/ЗФБ2К…											
МКГВ-32/ЗФ1К…	122	85	17	60	45	17	M20	26	41	102	70
МКГВ-32/ЗФА1К…											
МКГВ-32/ЗФ2К…											
МКГВ-32/ЗФА2К…											
МКГВ-32/ЗФБ2К…											
МКГВ-16/ЗФ2ГЗО…	102	56	35	32	25	9	M12	14	25	65	46
МКГВ-25/ЗФ2ГЗО…	130	72	39	45	34	14	M16	20	35	85	58
МКГВ-32/ЗФ2ГЗО…	160	160	53	60	45	17	M20	26	41	102	70

Вид Б
Для исполнений
МКГВ-/ЗФ1…, МКГВ-*/ЗФА1…, МКГВ-*/ЗФ2…, МКГВ-*/ЗФА2…, МКГВ-*/ЗФБ2…, МКГВ-*/ЗФЦ2…*

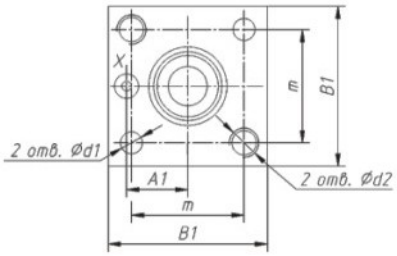

Вид Б
Для исполнений
МКГВ-/ЗФ1И…, МКГВ-*/ЗФ2И…, МКГВ-*/ЗФЦ2И…*

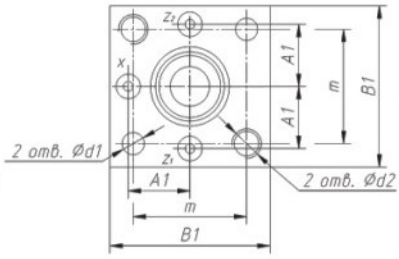

Вид Б
Для исполнений
МКГВ-/ЗФ2ГЗ…, МКГВ-*/ЗФЦ2ГЗ…*

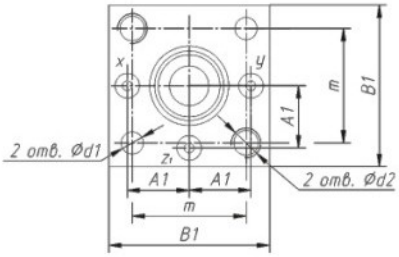

Вид Б
Для исполнений
МКГВ-/ЗФ1К…, МКГВ-*/ЗФА1К…, МКГВ-*/ЗФ2К…, МКГВ-*/ЗФА2К…, МКГВ-*/ЗФБ2К…*

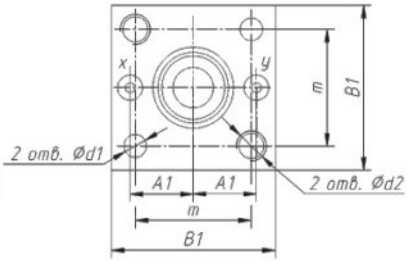

Вид Б
Для исполнения
МКГВ-/ЗФ2ГЗО…*

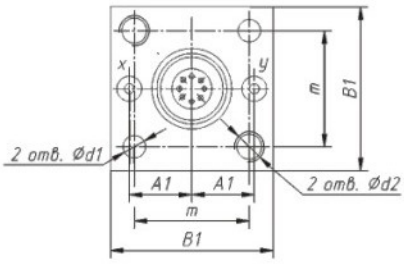

Наименование параметра	Данные для исполнений гидроуправляемых клапанов по условному проходу		
	16	25	32
МКГВ-*/3Ф2ЭГЗ…1…	0,2	0,2	0,4
МКГВ-*/3Ф2ЭГЗ…2…	0,18	0,18	0,36
МКГВ-*/3Ф2ЭГЗ…3…	0,15	0,16	0,21
МКГВ-*/3ФЦ2ЭГЗ…1…	0,18	0,15	0,3
МКГВ-*/3ФЦ2ЭГЗ…2…	0,16	0,14	0,25
МКГВ-*/3ФЦ2ЭГЗ…3…	0,14	0,2	0,2
минимальное	0,05	0,05	0,05
11. Масса, кг, для исполнения:			
МКГВ-*/3Ф…	1,0	1,7	2,7
МКГВ-*/3Ф…ОВ…	1,2	2,0	3,4
МКГВ-*/3Ф…ОР…	1,5	2,3	3,7
МКГВ-*/3Ф…ОП…	1,35	2,15	3,55
МКГВ-*/3Ф…ОК…	1,55	2,35	3,75
МКГВ-*/3Ф…Э…	2,7	3,1	4,1
МКГВ-*/3Ф…ЭД…	3,3	3,6	4,9
МКГВ-*/3Ф…И…	1,2	2,5	3,9
МКГВ-*/3Ф…ЭИ…	3,6	4,2	5,4
МКГВ-*/3Ф…ЭИО…	3,6	4,3	5,0
МКГВ-*/3Ф…ГЗ…	1,9	3,0	6,0
МКГВ-*/3Ф…ЭГЗ…	4,1	4,5	6,5
МКГВ-*/3Ф…ГЗО…	1,8	3,5	4,0
МКГВ-*/3Ф…К…	1,5	2,4	4,1
МКГВ-*/3ФА1Э…	2,7	3,1	

Габаритные и присоединительные размеры МКГВ-/3Ф…Э…, МКГВ-*/3Ф…ЭД…, МКГВ-*/3Ф…ЭИ…, МКГВ-*/3Ф…ЭИО…, МКГВ-*/3Ф…ЭГЗ…,*

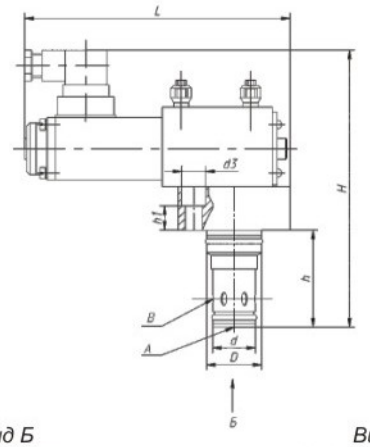

Вид Б
Для исполнения МКГВ-/3Ф…Э…*

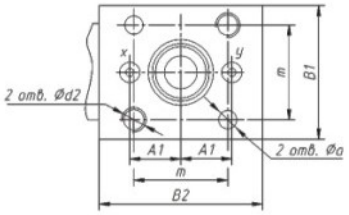

Вид Б
Для исполнений МКГВ-/3Ф…ЭД…, МКГВ-*/3Ф…ЭИ…, МКГВ-*/3Ф…ЭИО…,*

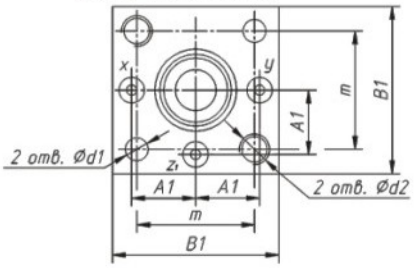

Вид Б
Для исполнения МКГВ-/3Ф…ЭГЗ…*

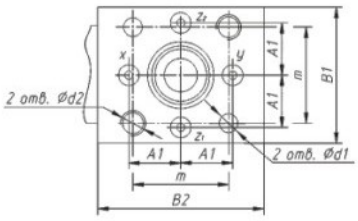

Шифр гидроаппарата	H	h	h_1 ±t2/2	D e9	d e9	d_1 H14	d_2 H7	d_3 H14	A_1 ±0,2	B_1	m ± 0,1		
МКГВ-16/3Ф1Э…													
МКГВ-16/3Ф2Э…	161	56	19	32	25	9	M12	14	147	25	65	80	46
МКГВ-16/3ФЦ2Э…													
МКГВ-25/3Ф1Э…													
МКГВ-25/3Ф2Э…	174	72	10	45	35	14	M16	20	139	33	85	85	58
МКГВ-25/3ФЦ2Э…													
МКГВ-32/3Ф1Э…													
МКГВ-32/3Ф2Э…	188	85	7	60	45	17	M20	26	144	41	102	102	70
МКГВ-32/3ФЦ2Э…													
МКГВ-16/3ФА1Э…	161	56	19	32	25	9	M12	14	147	25	65	80	46
МКГВ-25/3ФА1Э…	174	72	10	45	34	14	M16	20	139	33	85	85	58
МКГВ-32/3ФА1Э…	188	85	7	60	45	17	M20	26	144	41	102	102	70
МКГВ-16/3Ф1ЭД…													
МКГВ-16/3Ф2ЭД…	165		23										
МКГВ-16/3ФЦ2ЭД…													
МКГВ-16/3Ф1ЭИ…													
МКГВ-16/3Ф2ЭИ…	181	56	39	32	25	9	M12	14	147	25	65	80	46
МКГВ-16/3ФЦ2ЭИ…													
МКГВ-16/3Ф1ЭИО…													
МКГВ-16/3Ф2ЭИО…	181		39										
МКГВ-16/3ФЦ2ЭИО…													
МКГВ-25/3Ф1ЭД…													
МКГВ-25/3Ф2ЭД…	184		21										
МКГВ-25/3ФЦ2ЭД…													
МКГВ-25/3Ф1ЭИ…													
МКГВ-25/3Ф2ЭИ…	196	72	33	45	34	14	M16	20	139	33	85	85	58
МКГВ-25/3ФЦ2ЭИ…													
МКГВ-25/3Ф1ЭИО…													
МКГВ-25/3Ф2ЭИО…	197		34										
МКГВ-25/3ФЦ2ЭИО…													
МКГВ-32/3Ф1ЭД…													
МКГВ-32/3Ф2ЭД…	195		15						144				
МКГВ-32/3ФЦ2ЭД…													
МКГВ-32/3Ф1ЭИ…													
МКГВ-32/3Ф2ЭИ…	209	85	29	60	45	17	M20	26	146	41	102	102	70
МКГВ-32/3ФЦ2ЭИ…													
МКГВ-32/3Ф1ЭИО…													
МКГВ-32/3Ф2ЭИО…	200		20						144				
МКГВ-32/3ФЦ2ЭИО…													
МКГВ-16/3Ф2ЭГЗ…	187	56	45	32	25	9	M12	14	139	25	65	80	46
МКГВ-16/3ФЦ2ЭГЗ…													
МКГВ-25/3Ф2ЭГЗ…	203	72	39,5	45	34	14	M16	20	139	33	85	85	58
МКГВ-25/3ФЦ2ЭГЗ…													
МКГВ-32/3Ф2ЭГЗ…	216	85	35,5	60	45	17	M20	26	146	41	102	102	70
МКГВ-32/3ФЦ2ЭГЗ…													

Габаритные и присоединительные размеры МКГВ-/3Ф20…В*

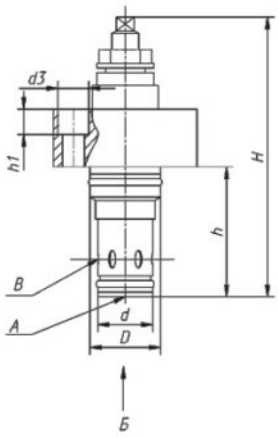

Шифр гидроаппарата	H	h	h_1 ±t2/2	D e9	d e9	d_1 H14	d_2 H7	A_1 ±0,2	B_1	m ±1
МКГВ-16/3Ф20*В	123									
МКГВ-16/3Ф20*Р	137	56	11	32	25	9	14	25	65	46
МКГВ-16/3Ф20*П	143									
МКГВ-16/3Ф20*К	173									
МКГВ-25/3Ф20*В	159									
МКГВ-25/3Ф20*Р	175	72	16	45	34	14	20	33	85	58
МКГВ-25/3Ф20*П	184									
МКГВ-25/3Ф20*К	209									
МКГВ-32/3Ф20*В	181									
МКГВ-32/3Ф20*Р	197	85	20	60	45	17	26	41	102	70
МКГВ-32/3Ф20*П	206									
МКГВ-32/3Ф20*К	231									

Вид Б

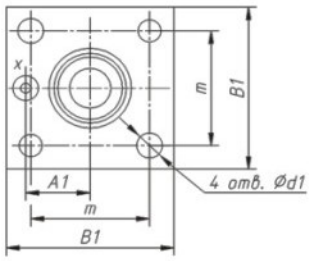

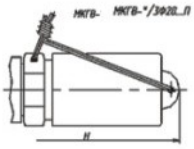

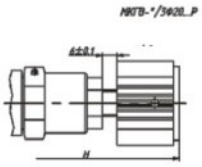

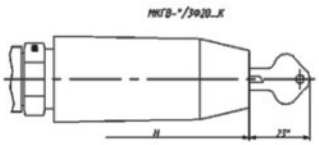

Структура условного обозначения

М КГВ- * / 3 Ф* * * * * * * * * * *

Присоединительные размеры, принятые в международной практике (ГОСТ 27 790

Клапан гидроуправляемый встраиваемый

Исполнение по условному проходу:
16 – 16 мм;
25 – 25 мм;
32 – 32 мм

Номинальное давление на входе – 32 МПа (320 кгс/см²)

Исполнение по способу монтажа:
***Ф** – вставной (фланцевый)*

Исполнение по виду основного запорного элемента:
без индекса – без дросселирующей цапфы;
***Ц** – с дросселирующей цапфой (отсутствует для исполнения с ограничением хода запорного элемента "О" с обратным клапаном в линии управления "К", с гидрозамком в основной линии "ГЗО");*
***А** – с демпфером и подводом управляющего потока с торца запорного элемента;*
***Б** – с демпфером и подводом управляющего потока сбоку запорного элемента*

Исполнение по соотношению надклапанной и подклапанной площадей:
1 – 1,05:1
2 – 1,6:1 (исполнения запорного элемента с дросселирующей цапфой "Ц", а также с демпфером и подводом управляющего потока сбоку "Б" выполняются только с соотношением площадей 1,6:1)

Исполнение по функционально-конструктивным признакам:
***без индекса** – с дистанционным гидравлическим управлением;*
***Э** – с электрогидравлическим управлением;*
***ЭД** – с электрогидравлическим управлением и с дополнительной линией управления;*
***И** – с дистанционным гидравлическим управлением с элементом "ИЛИ";*
***ЭИ** – с электрогидравлическим управлением с элементом "ИЛИ", управлением от двух гидролиний;*
***ЭИО** – с электрогидравлическим управлением с элементом "ИЛИ", управлением от одной гидролинии;*
***ГЗ** – с дистанционным гидравлическим управлением с гидрозамком в линии управления;*
***ЭГЗ** – с электрогидравлическим управлением с гидрозамком в линии управления;*
***ГЗО** – с дистанционным гидравлическим управлением с гидрозамком в основной линии;*
***К** – с дистанционным гидравлическим управлением с обратным клапаном в линии управления;*
***О** – с дистанционным гидравлическим управлением с ограничением хода запорного элемента*

Категория размещения по ГОСТ 15150:
2 – для общеклиматического исполнения;
4 – для районов с умеренным и холодным климатом

Климатическое исполнение по ГОСТ 15150:
УХЛ – для стран с умеренным и холодным климатом;
О – общеклиматическое

Исполнение по напряжению электромагнита управляющего распределителя:
*** 24 – 24В для электромагнитов постоянного тока*

Исполнение по исходному положению управляющего распределителя (для исполнения с электрогидравлическим управлением):
без индекса – обеспечивает закрытие основного клапана;
1 – обеспечивает открытие основного клапана

Исполнение по виду регулировочного устройства (для исполнения с ограничением хода):
В – с регулировочным винтом с головкой под ключ;
Р – с рукояткой;
П – с защитным колпачком и опломбированием;
К – с защитным колпачком и замковым устройством

Исполнение по давлению открытия:
1 – 0,05 МПа (0,5 кгс/см²) (для исполнения с гидрозамком в основной линии "ГЗО" давление открытия только 0,05 МПа;
2 – 0,15 МПа;
3 – 0,3 МПа

* *Допускается по согласованию потребителя с изготовителем поставка гидроуправляемых клапанов этих исполнений, укомплектованных управляющим гидрораспределителем со схемой 574Е (электромагнит со стороны отверстия Y), при этом в условном обозначении при заказе после 24 необходимо поставить букву Е.*
Только для встраиваемых клапанов стыкового и трубного монтажа.

*** *Допускается по согласованию потребителя с изготовителем поставка гидроуправляемых клапанов с электромагнитом управляющего распределителя переменного тока с напряжением 110 и 220 В.*

Основные технические характеристики

Наименование параметра	Данные для исполнения гидроуправляемых клапанов по условному проходу		
	16	25	32
1. Давление на входе, МПа: номинальное максимальное	32 42		
2. Максимально допустимое давление на выходе (в линии отвода основного потока рабочей жидкости), МПа	32		
3. Давление открытия, МПа	0,05 0,15 0,3		
4. Давление управления, МПа максимальное минимальное: для исполнения с гидрозамком в линии управления для исполнения с гидрозамком в основной линии для остальных исполнений	32 Определяется по формуле: Pmin = Pв/1,5 Определяется по формуле: Pmin = Pa/10,5 Определяется по формуле: Pmin = (Pa – Pв)i + Pв, где i – соотношение площадей подклапанной и надклапанной полостей: i_1 = 1/1,05 = 0,952; i_2 = 1/1,6 = 0,625		
5. Расход рабочей жидкости, л/мин: **номинальный** для исполнения с гидрозамком в основной линии для исполнения с дросселирующей цапфой для исполнения с ограничением хода для остальных исполнений **максимальный** для исполнения с гидрозамком в основной линии для исполнения с дросселирующей цапфой для исполнения с ограничением хода для остальных исполнений	 40 80 63 100 100 160 140 200	 80 125 100 160 250 380 320 450	 160 320 250 320 400 650 560 750
6. Объем камеры управления (для исполнения с гидрозамком в основной линии), см³	2	5	8
7. Соотношение площадей управляющего поршня и вспомогательного клапана: для исполнения с гидрозамком в линии управления для исполнения с гидрозамком в основной линии	2,5:1 16:1		

Продолжение

Наименование параметра	Данные для исполнения гидроуправляемых клапанов по условному проходу		
	16	25	32
8. Номинальный перепад давлений (при номинальном расходе), МПа, не более: для исполнения с гидрозамком в основной линии	<0,25	<0,22	<0,25
для остальных исполнений	<0,18	<0,07	<0,12
9. Внутренняя герметичность (максимальные внутренние утечки), см³/мин, не более: в сопряжении «клапан – седло» по основному запорному элементу (кроме исполнений МКГВ-*/3ФА)	0,5		
по направляющей части основного запорного элемента	20	40	100
по поршню в линии управления для исполнения с гидрозамком в основной линии	40	70	80
суммарные по сопряжению «клапан–седло» и направляющей части в основном запорном элементе для исполнения МКГВ-*/3ФА	40	60	120
в сопряжении «клапан – седло» в линиях управления в гидроуправляемых клапанах с элементом "ИЛИ" и с обратным клапаном	0,2		
10. Время срабатывания при номинальных значениях давления и расхода, с: **максимальное** для исполнения:			
МКГВ-*/3Ф1Э…1…	0,2	0,2	0,25
МКГВ-*/3Ф1Э…2…	0,15	0,18	0,3
МКГВ-*/3Ф1Э…3…	0,1	0,16	0,2
МКГВ-*/3Ф1ЭИ…1…	0,2	0,2	0,36
МКГВ-*/3Ф1ЭИ…2…	0,15	0,18	0,3
МКГВ-*/3Ф1ЭИ…3…	0,1	0,16	0,2
МКГВ-*/3Ф1ЭИО…1…	0,2	0,2	0,36
МКГВ-*/3Ф1ЭИО…2…	0,2	0,18	0,3
МКГВ-*/3Ф1ЭИО…3…	0,15	0,16	0,2
МКГВ-*/3Ф1ЭД…1…	0,1	0,2	0,36
МКГВ-*/3Ф1ЭД…2…	0,2	0,18	0,3
МКГВ-*/3Ф1ЭД…3…	0,15	0,16	0,2
МКГВ-*/3Ф2Э…1…	0,2	0,2	0,36
МКГВ-*/3Ф2Э…2…	0,15	0,18	0,3
МКГВ-*/3Ф2Э…3…	0,1	0,16	0,2
МКГВ-*/3ФЦ2Э…1…	0,18	0,19	0,27
МКГВ-*/3ФЦ2Э…2…	0,13	0,16	0,25
МКГВ-*/3ФЦ2Э…3…	0,08	0,11	0,2
МКГВ-*/3ФЦ2ЭИ…1…	0,18	0,19	0,2
МКГВ-*/3ФЦ2ЭИ…2…	0,13	0,16	0,25
МКГВ-*/3ФЦ2ЭИ…3…	0,08	0,11	0,2
МКГВ-*/3ФЦ2ЭИО…1…	0,18	0,19	0,27
МКГВ-*/3ФЦ2ЭИО…2…	0,13	0,16	0,25
МКГВ-*/3ФЦ2ЭИО…3…	0,08	0,11	0,2
МКГВ-*/3ФЦ2ЭД…1…	0,18	0,19	0,27
МКГВ-*/3ФЦ2ЭД…2…	0,13	0,16	0,25
МКГВ-*/3ФЦ2ЭД…3…	0,08	0,11	0,2

Схемы гидроуправляемых клапанов типа МКГВ

Номер схемы	Шифр гидроаппарата	Комплект затворов							Фланцы гидроаппаратов														Распределитель	Гидрозамок
1	МКГВ -х/3Ф1...	●							●															
2	МКГВ -х/3Ф1Э...	●								●													●	
3	МКГВ -х/3Ф1Э...1...	●									●												●	
4	МКГВ -х/3Ф1ЭД...	●										●											●	
5	МКГВ -х/3Ф1ЭД...1...	●											●										●	
6	МКГВ -х/3Ф1И...	●												●										
7	МКГВ -х/3Ф1ЭИ...	●													●								●	
8	МКГВ -х/3Ф1ЭИ...1...	●														●							●	
9	МКГВ -х/3Ф1ЭИ0...	●															●						●	
10	МКГВ -х/3Ф1ЭИ0...1...	●																●					●	
11	МКГВ -х/3Ф1К...	●																			●			
12	МКГВ -х/3ФА1...		●						●															
13	МКГВ -х/3ФА1К...		●																		●			
14	МКГВ -х/3ФА1Э...		●							●													●	
15	МКГВ -х/3ФА1Э...1...		●								●												●	
16	МКГВ -х/3Ф2...			●					●															
17	МКГВ -х/3Ф2Э...			●						●													●	
18	МКГВ -х/3Ф2Э...1...			●							●												●	
19	МКГВ -х/3Ф2ЭД...			●								●											●	
20	МКГВ -х/3Ф2ЭД...1...			●									●										●	
21	МКГВ -х/3Ф2И...			●										●										
22	МКГВ -х/3Ф2ЭИ...			●											●								●	
23	МКГВ -х/3Ф2ЭИ...1...			●												●							●	
24	МКГВ -х/3Ф2ЭИ0...			●													●						●	
25	МКГВ -х/3Ф2ЭИ0...1...			●														●					●	
26	МКГВ -х/3ФА2...				●				●															
27	МКГВ -х/3ФА2К...				●																●			
28	МКГВ -х/3Ф2ГЗ...			●															●					
29	МКГВ -х/3Ф2ЭГЗ...			●																●			●	
30	МКГВ -х/3ФБ2...					●			●															
31	МКГВ -х/3Ф2К...			●																	●			
32	МКГВ -х/3ФБ2К...					●															●			
33	МКГВ -х/3ФЦ2...						●		●															
34	МКГВ -х/3ФЦ2Э...						●			●													●	
35	МКГВ -х/3ФЦ2Э...1...						●				●												●	
36	МКГВ -х/3ФЦ2ЭД...						●					●											●	
37	МКГВ -х/3ФЦ2ЭД...1...						●						●										●	
38	МКГВ -х/3ФЦ2И...						●							●										
39	МКГВ -х/3ФЦ2ЭИ...						●								●								●	
40	МКГВ -х/3ФЦ2ЭИ...1...						●									●							●	
41	МКГВ -х/3ФЦ2ЭИ0...						●										●						●	
42	МКГВ -х/3ФЦ2ЭИ0...1...						●											●					●	
43	МКГВ -х/3ФЦ2ГЗ...						●												●					
44	МКГВ -х/3ФЦ2ЭГЗ...						●													●			●	
45	МКГВ -х/3Ф20...							●														●		
46	МКГВ -х/3Ф2Г30...							●																●

А и В – отверстия для подвода (отвода) основного потока рабочей жидкости;
Х, Z1, Z2, – отверстия для подвода потока управления;
У – отверстие для потока управления в сливную гидролинию;
Р, Т, А', В', – отверстия для подвода (отвода) потока от управляемого гидрораспределителя;
С – отверстие для соединения с надклапанной полостью

Клапаны гидроуправляемые встраиваемые типа МКГВ

Устройство

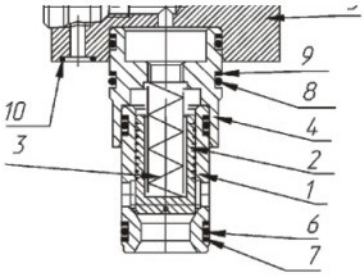

Гидроклапаны состоят из комплекта затвора и фланца.
В комплект затвора входят:
гильза 1, клапан 2, пружина 3 и переходная втулка 4.
Комплект затвора вставляется в монтажное отверстие гидроблока и прижимается фланцем 5.
Для уплотнения клапанов в монтажных отверстиях гидроблоков в гильзе имеются резиновые 6, 8 и защитные из термоэластопласта 7, 9 кольца.
Для уплотнения каналов управления на торцовой поверхности фланца 5 имеются резиновые кольца 10.

По виду запорного элемента комплекты затворов имеют следующие исполнения:

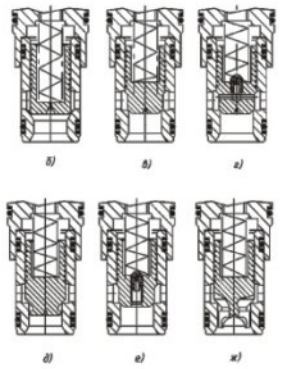

а) с соотношением надклапанной и подклапанной площадей 1,05:1;
б) с демпфером и подводом управляющего потока с торца запорного элемента (соотношение надклапанной и подклапанной площадей 1,05:1);
в) с соотношением надклапанной и подклапанной площадей 1,6:1;
г) с демпфером и подводом управляющего потока сбоку запорного элемента (соотношение надклапанной и подклапанной площадей 1,6:1);
д) с дросселирующей цапфой (соотношение надклапанной и подклапанной площадей 1,6:1);
е) с демпфером и подводом управляющего потока с торца запорного элемента (соотношение надклапанной и подклапанной площадей 1,6:1);
ж) с дросселирующим хвостовиком с треугольными пазами (соотношение надклапанной и подклапанной площадей 1,6:1).

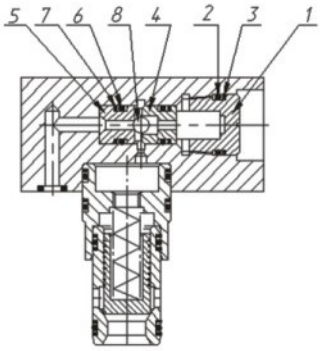

Во фланцах исполнений гидроуправляемых клапанов с элементом «или» в расточку, закрываемую пробкой 1, уплотненной резиновым 2 и защитным из термоэластопласта 3 кольцами, установлены седла 4 и 5 с уплотнениями в виде резиновых 6 и защитных из термоэластопласта 7 колец. Между седлами находится шарик 8, который потоком, поступающим со стороны одного из седел, прижимается к противоположному.

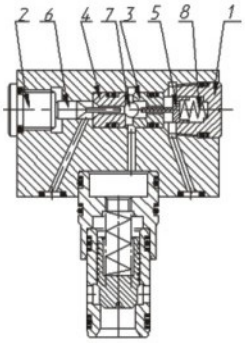

Во фланцах исполнений гидроуправляемых клапанов с гидрозамком в линии управления находится элемент, конструктивно аналогичный элементу «или», но канал во фланце сквозной, закрывающийся с обоих концов пробками 1 и 2, а между пробками и седлами 3 и 4 находятся толкатели 5 и 6 , взаимодействующие с шариком 7 через отверстие в седлах, причем толкатель 5 нагружен пружиной 8.

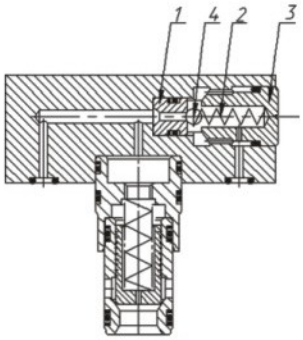

Во фланцах исполнений гидроуправляемых клапанов с обратным клапаном в линии управления установлено седло 1, аналогичное седлам элемента «или», к которому пружиной 2, опирающейся на пробку 3, прижимается клапан в виде шарика 4.

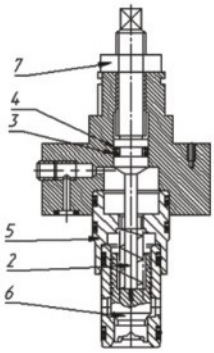

В исполнениях гидроуправляемых клапанов с ограничением хода запорного элемента во фланец 1 ввернут регулировочный винт 2 , уплотненный во фланце резиновым 3 и защитным из термоэластопласта 4 кольцами. Регулировочный винт, проходящий через переходную втулку 5, ограничивает ход клапана 6 при открытии. На винте имеется контргайка 7.

Регулировочные винты исполнений гидроуправляемых клапанов с ограничением хода запорного элемента могут иметь головку под ключ либо рукоятку. Регулировочные винты с головкой под ключ могут закрываться колпачком. Колпачок может иметь встроенное замковое устройство.

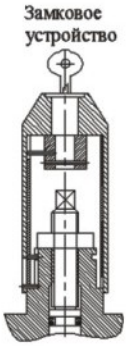

Клапан с гидрозамком в основной линии имеет во фланце 1 поршень 2, который через шарик 3 взаимодействует с поджатым к нему пружиной 4 толкателем 5. В гильзе 6 размещен основной клапан 7 и разгрузочный клапан в виде шарика 8 в седле 9, которые прижаты к своим посадочным кромкам пружиной 10, опирающейся на шайбу 11. Посадочная кромка основного клапана образована расточкой и осевым каналом гильзы, а вспомогательного – расточкой и осевым каналом основного клапана. Через осевой канал клапана толкатель взаимодействует с разгрузочным клапаном. Толкатель имеет направление в переходной втулке 12.

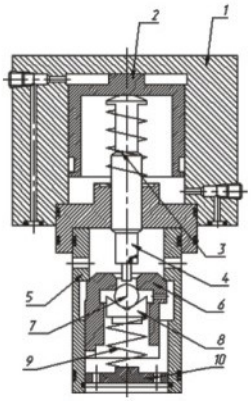

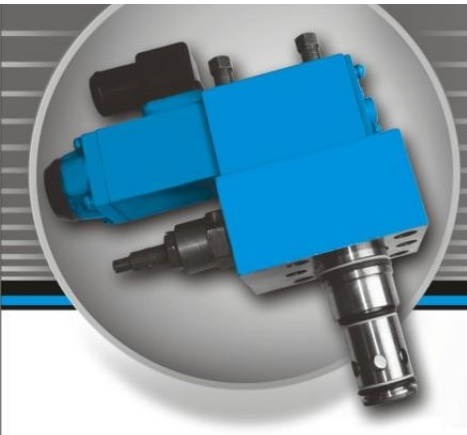

Республика Беларусь
246000
г. Гомель
Инженерный переулок, 3

www.gidroprivod.by

Гидроклапаны предохранительные встраиваемые типа МКПВ

Предназначены для поддержания установленного давления, предохранения от превышения давления и разгрузки гидросистем от давления

Габаритные и присоединительные размеры МКПВ-…/3Ф1…; МКПВ-…/3Ф11…

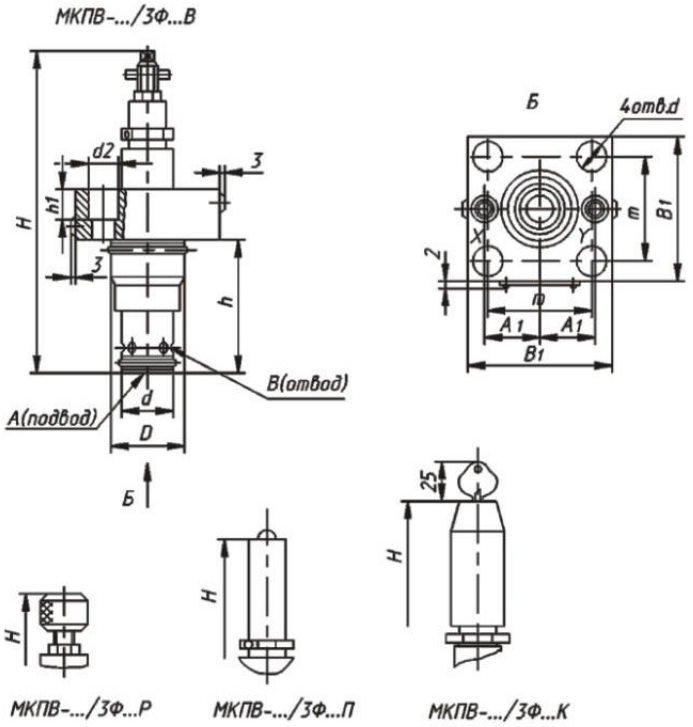

Шифр гидроаппарата	H не более	h не более	h_1 ±t2/2	D e9	d e9	d_1 H14	d_2 H14	A_1 ± 0,2	B_1	m ± 0,1
МКПВ-16/3Ф1В…	171	56	11	32	25	9	14	25	65	46
МКПВ-16/3Ф1Р…	176									
МКПВ-16/3Ф1П…	182									
МКПВ-16/3Ф1К	209									
МКПВ-25/3Ф1В…	187	72	16	45	34	14	20	33	85	58
МКПВ-25/3Ф1Р…	193									
МКПВ-25/3Ф1П…	198									
МКПВ-25/3Ф1К…	225									
МКПВ-32/3Ф1В…	200	85	20	60	45	14	26	41	102	70
МКПВ-32/3Ф1Р…	205									
МКПВ-32/3Ф1П…	211									
МКПВ-25/3Ф1К…	238									
МКПВ-16/3Ф11В…	183	56	11	32	25	9	14	25	65	46
МКПВ-16/3Ф11Р…	189									
МКПВ-16/3Ф11П…	194									
МКПВ-16/3Ф11К	221									
МКПВ-25/3Ф11В…	199	72	16	45	34	14	20	33	85	58
МКПВ-25/3Ф11Р…	205									
МКПВ-25/3Ф11П…	210									
МКПВ-25/3Ф11К…	237									
МКПВ-32/3Ф11В…	208	85	20	60	45	17	26	41	102	70
МКПВ-32/3Ф11Р…	214									
МКПВ-32/3Ф11П…	219									
МКПВ-32/3Ф11К…	246									

Габаритные и присоединительные размеры МКПВ-…/3Ф2…; МКПВ-…/3Ф9…; МКПВ-…/3Ф12…

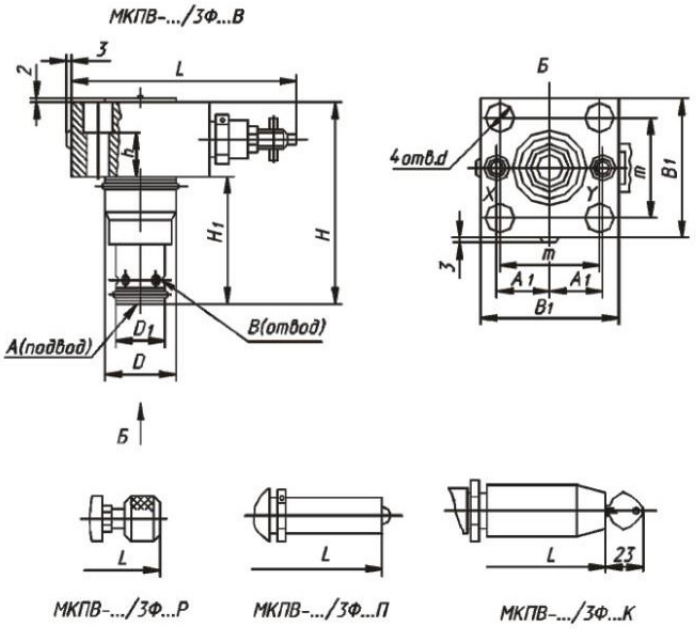

Шифр гидроаппарата	H не более	h не более	h_1 ±t2/2	D e9	d e9	d_1 H14	d_2 H14	L не более	A_1 ± 0,2	B_1	m ± 0,1
МКПВ-16/3Ф2В…	99	56	11	32	25	9	14	121	25	65	46
МКПВ-16/3Ф2Р…								127			
МКПВ-16/3Ф2П…								132			
МКПВ-16/3Ф2К								159			
МКПВ-25/3Ф2В…	115	72	16	45	34	14	20	141	33	85	58
МКПВ-25/3Ф2Р…								147			
МКПВ-25/3Ф2П…								152			
МКПВ-25/3Ф2К…								179			
МКПВ-32/3Ф2В…	128	85	20	60	45	17	26	158	41	102	70
МКПВ-32/3Ф2Р…								164			
МКПВ-32/3Ф2П…								169			
МКПВ-32/3Ф2К…								196			
МКПВ-16/3Ф9В…	104	56	11	32	25	9	14	149	25	65	46
МКПВ-16/3Ф9Р…								155			
МКПВ-16/3Ф9П…								160			
МКПВ-16/3Ф9К								187			
МКПВ-25/3Ф9В…	120	72	16	45	34	14	20	150	33	85	58
МКПВ-25/3Ф9Р…								156			
МКПВ-25/3Ф9П…								160			
МКПВ-25/3Ф9К…								188			
МКПВ-32/3Ф9В…	133	85	20	60	45	17	26	158	41	102	70
МКПВ-32/3Ф9Р…								164			
МКПВ-32/3Ф9П…								169			
МКПВ-32/3Ф9К…								196			
МКПВ-16/3Ф12В…	99	56	11	32	25	9	14	136	25	65	46
МКПВ-16/3Ф12Р…								142			
МКПВ-16/3Ф12П…								147			
МКПВ-16/3Ф12К								174			
МКПВ-25/3Ф12В…	115	72	16	45	34	14	20	141	33	85	58
МКПВ-25/3Ф12Р…								147			
МКПВ-25/3Ф12П…								152			
МКПВ-25/3Ф12К…								179			
МКПВ-32/3Ф12В…	128	85	20	60	45	17	26	158	41	102	70
МКПВ-32/3Ф12Р…								164			
МКПВ-32/3Ф12П…								169			
МКПВ-32/3Ф12К…								196			

Габаритные и присоединительные размеры МКПВ-…/3Ф3…; МКПВ-…/3Ф4…

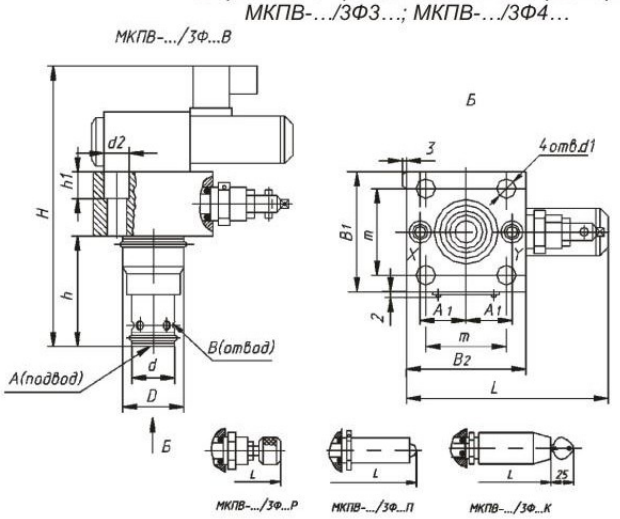

Шифр гидроаппарата	H не более	h не более	h_1 ±t2/2	D e9	d e9	d_1 H14	d_2 H14	L не более	A_1 ± 0,2	B_1	B_1	m ± 0,1
МКПВ-16/3Ф1В…	174	56	11	32	25	9	14	156	25	65	80	46
МКПВ-16/3Ф1Р…								156				
МКПВ-16/3Ф1П…								156				
МКПВ-16/3Ф1К								174				
МКПВ-25/3Ф1В…	190	72	16	45	34	14	20	155	33	85	85	58
МКПВ-25/3Ф1Р…								155				
МКПВ-25/3Ф1П…								155				
МКПВ-25/3Ф1К…								181				
МКПВ-32/3Ф1В…	203	85	20	60	41	17	26	160	45	102	102	70
МКПВ-32/3Ф1Р…								162				
МКПВ-32/3Ф1П…								169				
МКПВ-25/3Ф1К…								196				
МКПВ-16/3Ф11В…	181	56	11	32	25	9	14	155	25	65	80	46
МКПВ-16/3Ф11Р…								157				
МКПВ-16/3Ф11П…								162				
МКПВ-16/3Ф11К								189				
МКПВ-25/3Ф11В…	197	72	16	45	34	14	20	155	33	85	85	58
МКПВ-25/3Ф11Р…								155				
МКПВ-25/3Ф11П…								155				
МКПВ-25/3Ф11К…								181				
МКПВ-32/3Ф11В…	203	85	20	60	41	17	26	160	45	102	102	70
МКПВ-32/3Ф11Р…								164				
МКПВ-32/3Ф11П…								169				
МКПВ-32/3Ф11К…								196				

Габаритные и присоединительные размеры МКПВ-…/3Ф5…; МКПВ-…/3Ф6…; МКПВ-…/3Ф13…; МКПВ-…/3Ф14…

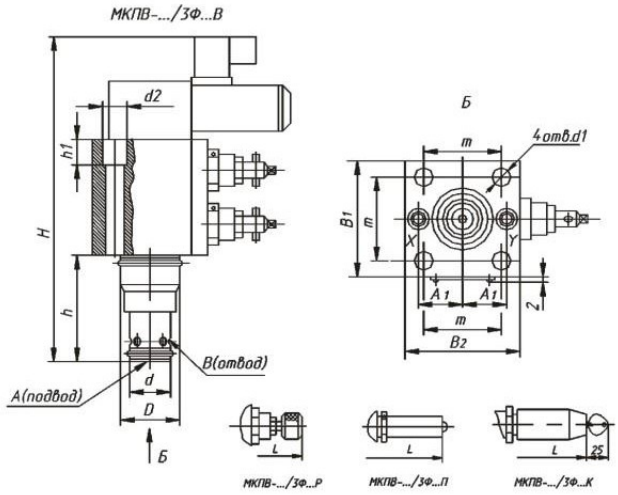

Шифр гидроаппарата	H не более	h не более	h_1 ±t2/2	D e9	d e9	d_1 H14	d_2 H14	L не более	A_1 ± 0,2	B_1	B_2	m ± 0,1
МКПВ-16/3Ф5В…	229	56	11	32	25	9	14	156	25	65	80	46
МКПВ-16/3Ф5Р…								156				
МКПВ-16/3Ф5П…								156				
МКПВ-16/3Ф5К								174				
МКПВ-25/3Ф5В…	235	72	16	45	34	14	20	155	33	85	85	58
МКПВ-25/3Ф5Р…								155				
МКПВ-25/3Ф5П…								155				
МКПВ-25/3Ф5К…								181				
МКПВ-32/3Ф5В…	243	85	20	60	45	17	26	160	41	102	102	70
МКПВ-32/3Ф5Р…								164				
МКПВ-32/3Ф5П…								169				
МКПВ-25/3Ф5К…								196				
МКПВ-16/3Ф6В…	229	56	11	32	25	9	14	156	25	65	80	46
МКПВ-16/3Ф6Р…								156				
МКПВ-16/3Ф6П…								166				
МКПВ-16/3Ф6К								174				
МКПВ-25/3Ф6В…	235	72	16	45	34	14	20	155	33	85	85	58
МКПВ-25/3Ф6Р…								155				
МКПВ-25/3Ф6П…								155				
МКПВ-25/3Ф6К…								181				
МКПВ-32/3Ф6В…	243	85	20	60	45	17	26	160	41	102	102	70
МКПВ-32/3Ф6Р…								164				
МКПВ-32/3Ф6П…								169				
МКПВ-32/3Ф6К…								196				
МКПВ-16/3Ф13В…	229	56	11	32	25	9	14	156	25	65	80	46
МКПВ-16/3Ф13Р…								156				
МКПВ-16/3Ф13П…								156				
МКПВ-16/3Ф13К								174				
МКПВ-25/3Ф13В…	235	72	16	45	34	14	20	155	33	85	85	58
МКПВ-25/3Ф13Р…								155				
МКПВ-25/3Ф13П…								155				
МКПВ-25/3Ф13К…								181				
МКПВ-32/3Ф13В…	243	85	20	60	45	17	26	160	41	102	102	70
МКПВ-32/3Ф13Р…								164				
МКПВ-32/3Ф13П…								169				
МКПВ-25/3Ф13К…								196				
МКПВ-16/3Ф14В…	229	56	11	32	25	9	14	156	25	65	80	46
МКПВ-16/3Ф14Р…								156				
МКПВ-16/3Ф14П…								166				
МКПВ-16/3Ф14К								174				
МКПВ-25/3Ф14В…	235	72	16	45	34	14	20	155	33	85	85	58
МКПВ-25/3Ф14Р…								155				
МКПВ-25/3Ф14П…								155				
МКПВ-25/3Ф14К…								181				
МКПВ-32/3Ф14В…	243	85	20	60	45	17	26	160	45	102	102	70
МКПВ-32/3Ф14Р…								164				
МКПВ-32/3Ф14П…								169				
МКПВ-32/3Ф14К…								196				

Габаритные и присоединительные размеры МКПВ-…/3Ф7…

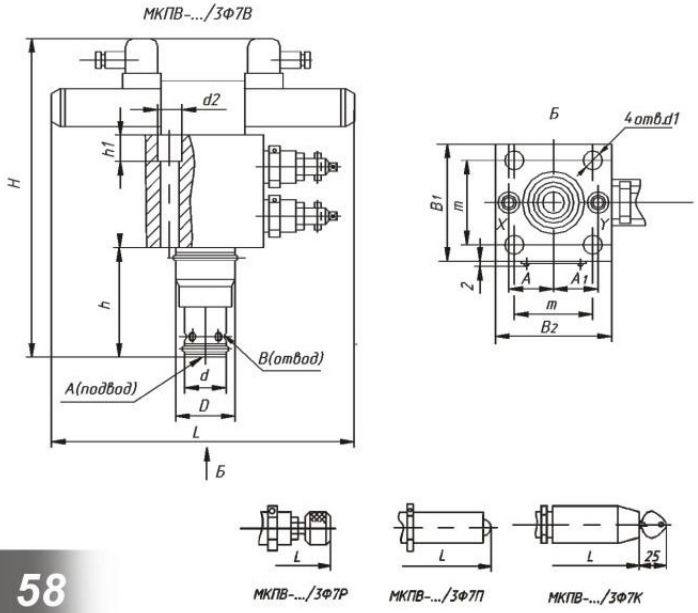

Шифр гидроаппарата	H не более	h не более	h_1 ±t2/2	D e9	d e9	d_1 H14	d_2 H14	L не более	A_1 ± 0,2	B_1	B_2	m ± 0,1
МКПВ-16/3Ф7В…	229	56	11	32	25	9	14	220	25	65	80	46
МКПВ-16/3Ф7Р…								220				
МКПВ-16/3Ф7П…								220				
МКПВ-16/3Ф7К								238				
МКПВ-25/3Ф7В…	235	72	16	45	34	14	20	220	33	85	85	58
МКПВ-25/3Ф7Р…								220				
МКПВ-25/3Ф7П…								220				
МКПВ-25/3Ф7К…								246				
МКПВ-32/3Ф7В…	245	85	20	60	45	17	26	220	41	102	102	70
МКПВ-32/3Ф7Р…								224				
МКПВ-32/3Ф7П…								229				
МКПВ-32/3Ф7К…								256				

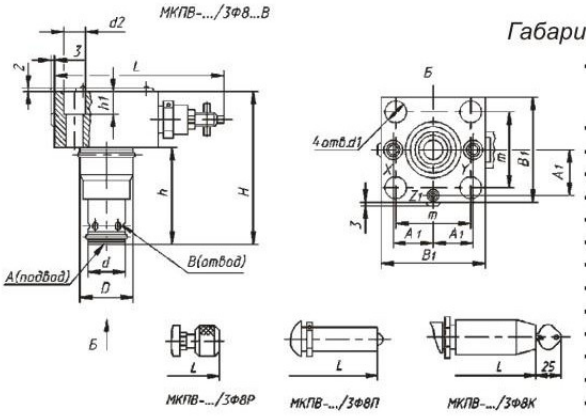

Габаритные и присоединительные размеры МКПВ-…/3Ф8…

Шифр гидроаппарата	H не более	h не более	h_1 ±t2/2	D e9	d e9	d_1 H14	d_2 H14	L не более	A_1 ± 0,2	B_1	m ± 0,1
МКПВ-16/3Ф8В…	99	56	11	32	25	9	14	138	25	65	46
МКПВ-16/3Ф8Р…								144			
МКПВ-16/3Ф8П…								149			
МКПВ-16/3Ф8К								176			
МКПВ-25/3Ф8В…	115	72	16	45	34	14	20	141	33	85	58
МКПВ-25/3Ф8Р…								147			
МКПВ-25/3Ф8П…								152			
МКПВ-25/3Ф8К…								179			
МКПВ-32/3Ф8В…	128	85	20	60	45	17	26	158	41	102	70
МКПВ-32/3Ф8Р…								164			
МКПВ-32/3Ф8П…								169			
МКПВ-32/3Ф8К…								196			

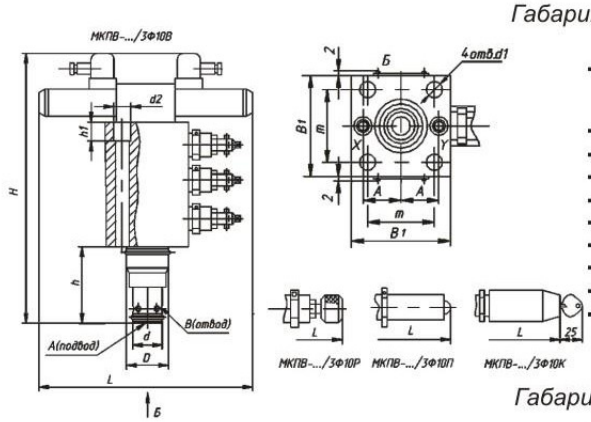

Габаритные и присоединительные размеры МКПВ-…/3Ф10…

Шифр гидроаппарата	H не более	h не более	h_1 ±t2/2	D e9	d e9	d_1 H14	d_2 H14	L не более	A_1 ± 0,2	B_1	m ± 0,1
МКПВ-25/3Ф10В…	277	72	16	45	34	14	20	138	25	65	46
МКПВ-25/3Ф10Р…								144			
МКПВ-25/3Ф10П…								149			
МКПВ-25/3Ф10К								176			
МКПВ-32/3Ф10В…	283	85	20	60	45	17	26	141	33	85	58
МКПВ-32/3Ф10Р…								147			
МКПВ-32/3Ф10П…								152			
МКПВ-32/3Ф10К…								179			

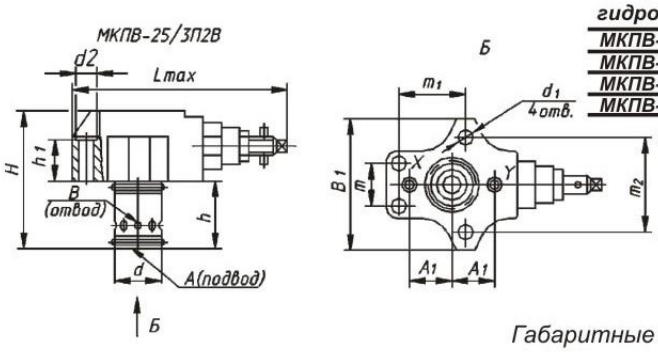

Габаритные и присоединительные размеры МКПВ-25/3П2…

Шифр гидроаппарата	H не более	h не более	h_1 ±t2/2	d e9	d_1 H14	d_2 H14	L не более	A_1 ± 0,2	B_1	m ± 0,1	m_1 ± 0,1	m_2 ± 0,1
МКПВ-25/3П2В…	92	49	29,5	34	11	17	138,5	30	78	24	44	60
МКПВ-25/3П2Р…							144,5					
МКПВ-25/3П2П…							149,5					
МКПВ-25/3П2К…							176,5					

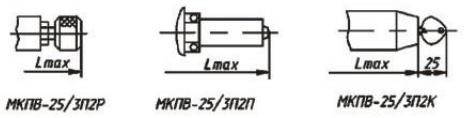

Габаритные и присоединительные размеры МКПВ-25/3П2…

Шифр гидроаппарата	H не более	h не более	h_1 ±t2/2	d e9	d_1 H14	d_2 H14	L не более	A_1 ± 0,2	B_1	m ± 0,1	m_1 ± 0,1	m_2 ± 0,1
МКПВ-25/3П3В…	167	49	29,5	34	11	17	158	30	78	24	44	60
МКПВ-25/3П4Р…												
МКПВ-25/3П3П…							158					
МКПВ-25/3П4К…												
МКПВ-25/3П3Р…							158					
МКПВ-25/3П4П…												
МКПВ-25/3П3К…							193					

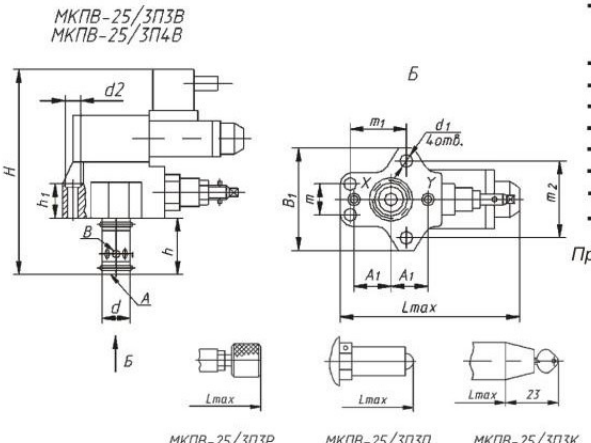

Присоединительные размеры монтажного отверстия для вставной гидроаппаратуры по DIN 24342

Размеры, мм	Условный проход, мм		
	16	25	32
b1 H7	65/80	85/100	102/111
b2 H7	65	85	102
d1	32	45	60
d2	25	34	45
d3	16	25	32
d4	16	25	32
d4 max	25	32	40
d5 max	4	6	8
d6	M8	M12	M16
d7 H13	4	6	6
m1 0,2	46	58	70
m2 0,2	25	33	41
m3 0,2	25/32	33/40	41/48
m4 0,2	23	29	35
m5	10,5	16	17
t1 0,1	43	58	70

Размеры, мм	Условный проход, мм		
	16	25	32
t2 0,1	56	72	85
t3	11	12	13
t4	34	44	52
t4 при d4max	29,5	40,5	48
t5	20	30	30
t6	20	25	35
t7	2	2,5	2,5
t8	2	2,5	2,5
t9 контр. разм.	1	1,5	1,6
t10 min	10	10	10
w	0,05	0,05	0,1
Класс прочности винтов	10,9	10,9	10,9
Момент затяжки винтов	26^{+8}	90^{+30}	240^{+50}

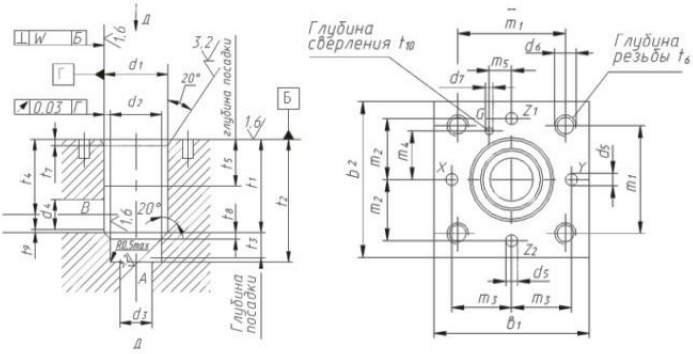

Примечание.
Размеры в числителе относятся к квадратному фланцу, в знаменателе – к прямоугольному.

X – подвод потока управления
У – отвод потока управления
Z1, Z2 – дополнительные присоединения потока управления
G – отверстие крепления для установочного штифта

Структура условного обозначения

М КПВ -* /3 * * * * * * 4

Присоединительные размеры, принятые в международной практике

Клапан предохранительный встраиваемый на базе единых вставных элементов.

Исполнение по условному проходу:
16 – 16 мм
25 – 25 мм
32 – 32 мм

Номинальное давление на входе – 32 МПа

Исполнение по способу монтажа:
Ф – вставной в стандартное гнездо;
П – вставной в оригинальное монтажное гнездо (предусматривается только условный проход 25 мм и исполнения 2, 3, 4 по функционально-конструктивным признакам)

Исполнение по функционально-конструктивным признакам:
1 – с соосной компоновкой управляющего клапана относительно основного;
2 – с поперечной компоновкой управляющего клапана относительно основного;
3 – с поперечной компоновкой управляющего клапана относительно основного, с электрогидравлической разгрузкой, нормально разгруженный;
4 – с поперечной компоновкой управляющего клапана относительно основного, с электрогидравлической разгрузкой, нормально нагруженный;
5 – с двумя вспомогательными клапанами с нормальной рабочей ступенью высокого давлениия;
6 – с двумя вспомогательными клапанами с нормально рабочей ступенью низкого давления;
7 – с двумя вспомогательными клапанами, нормально разгруженный;
8 – с дистанционным гидравлическим управлением с функцией предохранения
9 – с дистанционным гидравлическим управлением без функции предохранения;
10 – с тремя вспомогательными клапанами (для предохранительных клапанов с условными проходами 25 и 32 мм);
11 – с соосной компоновкой управляющего клапана относительно основного и обратным клапаном в линии управления дистанционной разгрузки;
12 – с поперечной компоновкой управляющего клапана относительно основного и обратным клапаном в линии управления дистанционной разгрузки;
13 – с двумя вспомогательными клапанами с нормально рабочей ступенью высокого давления и обратным клапаном в линии управления дистанционной разгрузки;
14 – с двумя вспомогательными клапанами с нормально рабочей ступенью низкого давления и обратным клапаном в линии управления дистанционной разгрузки

Исполнение по виду регулировочного устройства:
В – с регулировочным винтом с головкой под ключ;
Р – с рукояткой;
П – с защитным колпачком и опломбированием;
К – с защитным колпачком и замковым устройством

Исполнение по номинальному давлению настройки:
1 – 10 МПа;
2 – 20 МПа;
3 – 32 МПа

Исполнение по роду тока и напряжению электромагнита управляющего распределителя:
24 – 24 В для электромагнитов постоянного тока.

Климатическое исполнение:
УХЛ – для районов с умеренным и холодным климатом;
О – общеклиматическое

Категория размещения:
2 – общеклиматическое;
4 – для районов с умеренным и холодным климатом

Схемы работы предохранительных клапанов

Обозначение предохранительного клапана	Схема	Условное графическое обозначение	Функционирование
МКПВ-4/3С…,	**1**	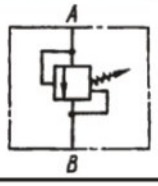	*Предохранение гидросистемы от перегрузок и поддержание настроенного давления*
МКПВ-…/3Ф1…, МКПВ-…/3Ф2…, МКПВ-25/3П2…	**2**	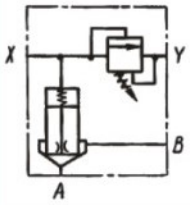	*Предохранение гидросистемы от перегрузок, поддержание настроенного давления и дистанционная разгрузка от давления при соединении гидролинии управления X со сливной гидролинией.*
МКПВ-…/3Ф3…, МКПВ-25/3П3…	**3**	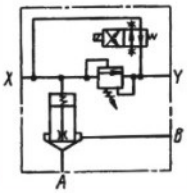	*Предохранение гидросистемы от перегрузок и поддержание настроенного давления при включенном электромагните управляющего гидрораспределителя. Разгрузка от давления – при выключенном электромагните*
МКПВ-…/3Ф4…, МКПВ-25/3П4…	**4**	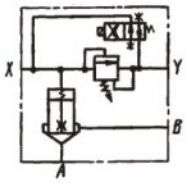	*Предохранение гидросистемы от перегрузок и поддержание настроенного давления при выключенном электромагните управляющего гидрораспределителя. Разгрузка от давления при включенном электромагните*
МКПВ-…/3Ф5…	**5**	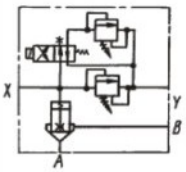	*Предохранение гидросистемы от перегрузки и поддержание настроенного давления: – на ступени высокого давления, при выключенном электромагните; – на ступени низкого давления при включенном электромагните. Дистанционная разгрузка от давления при соединении гидролинии управления X со сливной гидролинией*
МКПВ-…/3Ф6…	**6**	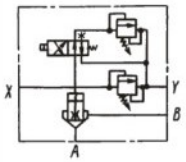	*Предохранение гидросистемы от перегрузки и поддержание настроенного давления: – на ступени низкого давления при выключенном электромагните; – на ступени высокого давления при включенном электромагните. Дистанционная разгрузка от давления при соединении гидролинии управления X со сливной гидролинией*
МКПВ-…/3Ф7…	**7**	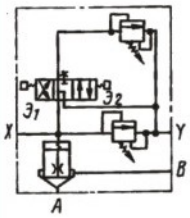	*Предохранение гидросистемы от перегрузки и поддержание настроенного давления: – на ступени высокого давления, при включенном электромагните Э1; – на ступени низкого давления при включенном электромагните Э2. Разгрузка от давления в нейтральном положении управляющего распределителя (при обесточенных электромагнитах) или соединении гидролинии X со сливной гидролинией*

Схемы работы предохранительных клапанов

Обозначение предохранительного клапана	Схема	Условное графическое обозначение	Функционирование
МКПВ-…/3Ф8…	**8**		Предохранение гидросистемы от перегрузок и поддержание настроенного давления. Разгрузка гидросистемы от давления при наличии управляющего давления в гидролинии X, превышающего или равного настроенному, или соединении гидролинии Z1 со сливной гидролинией
МКПВ-…/3Ф9…	**9**		Предохранение гидросистемы от перегрузок и поддержание настроенного давления. Разгрузка гидросистемы от давления при наличии управляющего давления в гидролинии X, превышающего или равного настроенному
МКПВ-…/3Ф10…,	**10**		Предохранение гидросистемы от перегрузки и поддержание настроенного давления на одной из трех ступеней настройки: – на ступени низкого давления, при включенном электромагните Э1; – на ступени среднего давления, при включенном электромагните Э2; – на ступени высокого давления при нейтральном положении управляющего гидрораспределителя (при обесточенных электромагнитах). Дистанционная разгрузка от давления при соединении гидролинии управления X со сливной гидролинией
МКПВ-…/3Ф11…, МКПВ-…/3Ф12…,	**11**		Предохранение гидросистемы от перегрузкок, поддержание настроенного давления. Дистанционная разгрузка от давления при соединении гидролинии управления X со сливной гидролинией через обратный клапан
МКПВ-…/3Ф13…	**12**		Предохранение гидросистемы от перегрузки и поддержание настроенного давления: – на ступени высокого давления, при выключенном электромагните; – на ступени низкого давления при включенном электромагните. Дистанционная разгрузка от давления при соединении гидролинии управления X со сливной гидролинией через обратный клапан
МКПВ-…/3Ф14…	**13**		Предохранение гидросистемы от перегрузки и поддержание настроенного давления: – на ступени низкого давления при выключенном электромагните; – на ступени высокого давления, при включенном электромагните. Дистанционная разгрузка от давления при соединении гидролинии управления X со сливной гидролинией через обратный клапан.

Основные технические характеристики

Наименование параметра	Величина для исполнений по условному проходу и номинальному давлению настройки								
	16 мм			25 мм			32 мм		
	10	20	32	10	20	32	10	20	32
1. Давление на входе, МПа: максимальное минимальное	10 12,5 0,5	20 25 2	32 35 5	10 12,5 0,5	20 25 2	32 35 5	10 12,5 0,5	20 25 2	32 35 5
2. Максимальное давление разгрузки, МПа	0,35			0,5			0,5		
3. Диапазон регулирования давления, МПа	0,5 – 12,5	2 – 25	5 – 35	0,5 – 12,5	2 – 25	5 – 35	0,5 – 12,5	2– 25	5 –35
4. Расход рабочей жидкости, л/мин: номинальный максимальный минимальный	63 200 2			160 400 2,5			450 750 3		
5. Внутренняя герметичность (максимальные внутренние утечки), $см^3$/мин	100	200	350	150	300	500	250	500	800
6. Максимальное превышение номинального давления настройки при мгновенном возрастании давления, МПа	2,5			2,5			3,5		
7. Изменение номинального давления настройки при изменении расхода от номинального до минимального, МПа, не более	0,7	1,7	1,8	1,5	1,5	2,0	1,2	1,7	2,0
8. Время нарастания давления после прекращения разгрузки, с, не более	0,2			0,2			0,2		
9. Момент силы настройки, Нм, не более	0,6			0,6			0,6		
10. Определяющий параметр (передаваемая мощность), равный произведению величин номинального давления и номинального расхода, МПа х л/мин	630	1260	2016	1600	3200	5120	4500	9000	14400

Обозначение базовой модели	Масса (без рабочей жидкости), кг, не более, для исполнений по виду регулировочного устройства			
	В	**Р**	**П**	**К**
МКПВ-4/3С…	1,3	1,45	1,45	1,65
МКПВ-16/3Ф1…	1,8	1,95	1,95	2,15
МКПВ-16/3Ф2…	1,8	1,95	1,95	2,15
МКПВ-16/3Ф3…	3,4	3,55	3,55	3,75
МКПВ-16/3Ф4…	3,7	3,85	3,85	4,05
МКПВ-16/3Ф5…	5,6	5,9	5,9	6,3
МКПВ-16/3Ф6…	5,6	5,9	5,9	6,3
МКПВ-16/3Ф7…	5,85	6,15	6,15	6,55
МКПВ-16/3Ф8…	2,0	2,15	2,15	2,35
МКПВ-16/3Ф9…	2,0	2,15	2,15	2,35
МКПВ-16/3Ф11…	2,3	2,45	2,45	2,65
МКПВ-16/3Ф12…	2,0	2,15	2,15	2,35
МКПВ-16/3Ф13…	5,6	5,9	5,9	6,3
МКПВ-16/3Ф14…	5,6	5,9	5,9	6,3
МКПВ-25/3Ф1…	3,0	3,15	3,15	3,35
МКПВ-25/3Ф2…	2,8	2,95	2,95	3,15
МКПВ-25/3Ф3…	4,3	4,45	4,45	4,65
МКПВ-25/3Ф4…	4,6	4,75	4,75	4,95
МКПВ-25/3Ф5…	6,5	6,8	6,8	7,2
МКПВ-25/3Ф6…	6,5	6,8	6,8	7,2
МКПВ-25/3Ф7…	6,8	7,1	7,1	7,5
МКПВ-25/3Ф8…	3,0	3,15	3,15	3,35
МКПВ-25/3Ф9…	3,0	3,15	3,15	3,35
МКПВ-25/3Ф10…	9,0	9,45	9,45	10,05
МКПВ-25/3Ф11…	2,8	2,95	2,95	3,15
МКПВ-25/3Ф12…	2,8	2,95	2,95	3,15
МКПВ-25/3Ф13…	6,5	6,8	6,8	7,2
МКПВ-25/3Ф14…	6,5	6,8	6,8	7,2
МКПВ-25/3П2…	1,6	1,75	1,75	1,95
МКПВ-25/3П3…	3,0	3,15	3,15	3,35
МКПВ-32/3Ф1…	4,0	4,15	4,15	4,35
МКПВ-32/3Ф2…	4,5	4,65	4,65	4,85
МКПВ-32/3Ф3…	5,9	6,05	6,05	6,25
МКПВ-32/3Ф4…	5,9	6,05	6,05	6,25
МКПВ-32/3Ф5…	8,6	8,9	8,9	9,3
МКПВ-32/3Ф6…	8,6	8,9	8,9	9,3
МКПВ-32/3Ф7…	8,95	9,25	9,25	9,65
МКПВ-32/3Ф8…	4,5	4,65	4,65	4,85
МКПВ-32/3Ф9…	4,5	4,65	4,65	4,85
МКПВ-32/3Ф10…	12,5	12,95	12,95	13,55
МКПВ-32/3Ф11…	4,6	4,75	4,75	4,99
МКПВ-32/3Ф12…	4,5	4,65	4,65	4,85
МКПВ-32/3Ф13…	8,6	8,9	8,9	9,3
МКПВ-32/3Ф14…	8,6	8,9	8,9	9,3

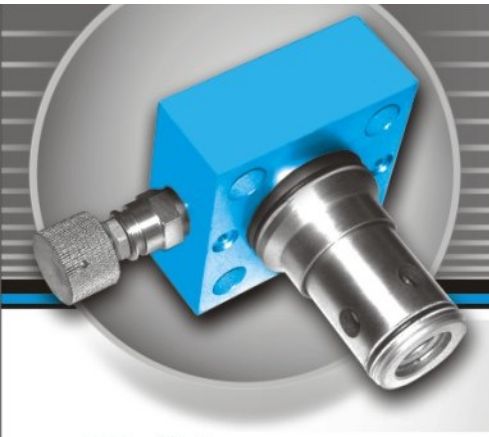

Республика Беларусь
246000
г. Гомель
Инженерный переулок, 3

www.gidroprivod.by

Гидроклапаны редукционные встраиваемые типа МКРВ

Предназначены для поддержания в отводимом от них потоке рабочей жидкости более низкого давления, чем в подводимом

МКРВ-.../3Ф...В

Габаритные и присоединительные размеры МКРВ-.../3Ф1...;

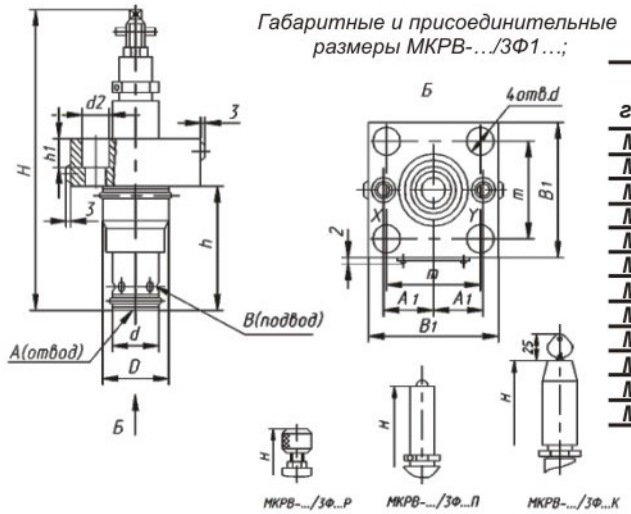

Шифр гидроаппарата	H не более	h не более	h_1 ±t2/2	D e9	d e9	d_1 H14	d_2 H14	A_1 ± 0,2	B_1	m ± 0,1
МКРВ-16/3Ф1В...	172,5	56	11	32	25	9	14	25	65	46
МКРВ-16/3Ф1Р...	178,5									
МКРВ-16/3Ф1П...	183,5									
МКРВ-16/3Ф1К	210,5									
МКРВ-25/3Ф1В...	188,5	72	16	45	34	14	20	33	85	58
МКРВ-25/3Ф1Р...	194,5									
МКРВ-25/3Ф1П...	199,5									
МКРВ-25/3Ф1К...	226,5									
МКРВ-32/3Ф1В...	201,5	85	20	60	45	17	26	41	102	70
МКРВ-32/3Ф1Р...	207,5									
МКРВ-32/3Ф1П...	212,5									
МКРВ-32/3Ф1К...	239,5									

Габаритные и присоединительные размеры МКРВ-.../3Ф2...;

МКРВ-.../3Ф...В

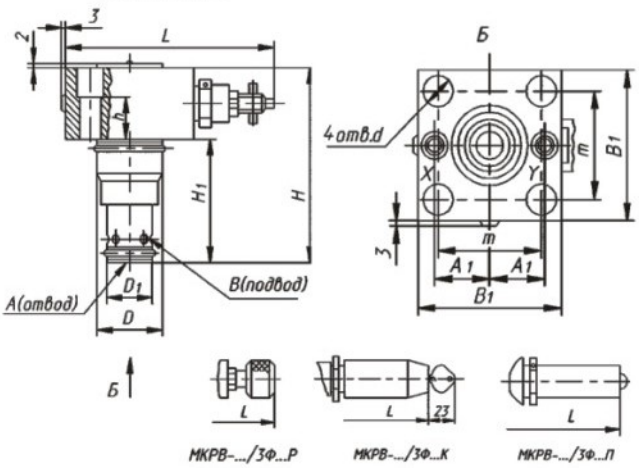

Шифр гидроаппарата	H не более	h не более	h_1 ±t2/2	D e9	d e9	d_1 H14	d_2 H14	L не более	A_1 ± 0,2	B_1	m ± 0,1
МКРВ-16/3Ф2В...	100	56	11	32	25	9	14	120,5	25	65	46
МКРВ-16/3Ф2Р...								126,5			
МКРВ-16/3Ф2П...								131,5			
МКРВ-16/3Ф2К								158,5			
МКРВ-25/3Ф2В...	115	72	16	45	34	14	20	140,5	33	85	58
МКРВ-25/3Ф2Р...								146,5			
МКРВ-25/3Ф2П...								151,5			
МКРВ-25/3Ф2К...								178,5			
МКРВ-32/3Ф2В...	128	85	20	60	45	17	26	157,5	41	102	70
МКРВ-32/3Ф2Р...								163,5			
МКРВ-32/3Ф2П...								168,5			
МКРВ-32/3Ф2К...								195,5			

Габаритные и присоединительные размеры МКРВ-25/3П2...

МКРВ-25/3П2В

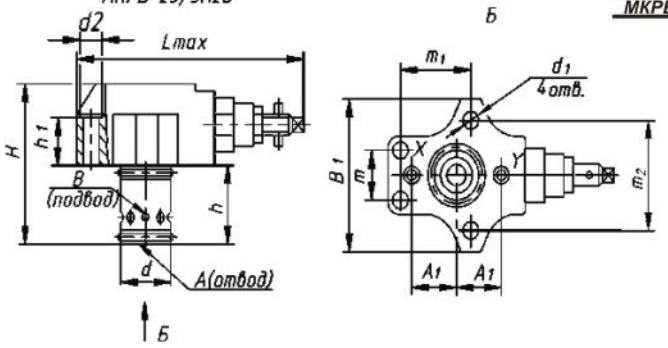

Шифр гидроаппарата	H не более	h не более	h_1 ±t2/2	d e9	d_1 H14	d_2 H14	L не более	A_1 ± 0,2	B_1	m ± 0,1	m_1 ± 0,1	m_2 ± 0,1
МКРВ-25/3П2В...	92	49	29,5	34	11	17	138,5	30	78	24	44	60
МКРВ-25/3П2Р...							144,5					
МКРВ-25/3П2П...							149,5					
МКРВ-25/3П2К...							176,5					

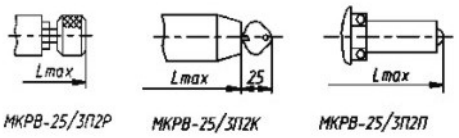

Структура условного обозначения

М КРВ * /3 * * * * * 4

Присоединительные размеры, принятые в международной практике

Обозначение типа аппарата: клапан редукционный встраиваемый на базе единых вставных элементов

Исполнение по условному проходу:
16 – 16 мм
25 – 25 мм
32 – 32 мм

Номинальное давление на входе – 32 МПа

Исполнение по способу монтажа:
Ф – вставной (фланцевый) в монтажное отверстие по СТ СЭВ 1865-79
П – вставной в оригинальное монтажное отверстие (предусматривается условный проход только 25 мм)

Исполнение по функционально-конструктивным признакам:
1 – с соосной компоновкой управляющего клапана относительно основного (только для исполнений редукционных клапанов, устанавливаемых в стандартное монтажное гнездо);
2 – с поперечной компоновкой управляющего клапана относительно основного

Исполнение по виду регулировочного устройства:
В – с регулировочным винтом с головкой под ключ;
Р – с рукояткой;
П – с защитным колпачком и опломбированием;
К – с замковым устройством

Исполнение по номинальному давлению настройки:
1 – 12,5 МПа
2 – 25 МПа
3 – 31 МПа

Климатическое исполнение:
УХЛ – для районов с умеренным и холодным климатом;
О – общеклиматическое

Категория размещения

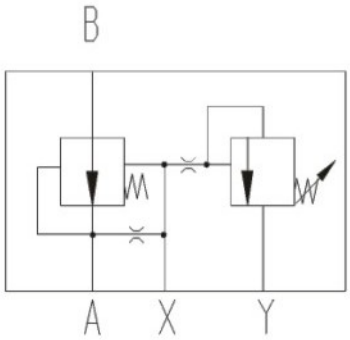

В – напорная гидролиния,
А – гидролиния редуцированного давления,
Х – гидролиния дистанционного управления,
Y – сливная гидролиния управляющего потока

Основные технические характеристики

Наименование параметра	Величина для исполнений по условному проходу и номинальному давлению настройки								
	16 мм			25 мм			32 мм		
	12,5	25	34	12,5	25	34	12,5	25	34
1. Давление на входе, МПа: номинальное максимальное минимальное	 32 35 0,8	 32 35 1,2	 32 35 1,5	 32 35 0,8	 32 35 1,2	 32 35 1,5	 32 35 0,8	 32 35 1,2	 32 35 1,5
2. Максимальное давление на выходе, МПа	12,5	25	34	12,5	25	34	12,5	25	34
3. Расход рабочей жидкости, л/мин: номинальный максимальный минимальный	 80 200 0			 160 400 0			 400 450 0		
4. Максимально допустимый расход через вспомогательный клапан, л/мин; при Q = 0, при Q = Q ном.	 1,5 2			 2 2,5			 2,5 3		
5. Изменение редуцированного давления при изменении расхода от номинального до минимального, МПа, не более	0,8			1,0			1,3		
6. Изменение редуцированного давления при изменении давления на входе, МПа, не более	0,3			0,3			0,3		
7. Превышение давления настройки при мгновенном возрастании давления, МПа, не более	1,0			1,0			1,0		
8. Момент силы настройки, Нм, не более	0,6			0,6			0,6		
9. Определяющий параметр (передаваемая мощность), равный произведению величин номинального давления и номинального расхода, МПа х л/мин	2560	2560	2560	5120	5120	5120	12800	12800	12800

Обозначение модели	Масса (без рабочей жидкости), кг, не более, для исполнения по виду регулировочного устройства			
	В	**Р**	**П**	**К**
МКРВ-16/3Ф1…	1,8	1,95	1,95	2,15
МКРВ-16/3Ф2…	1,8	1,95	1,95	2,15
МКРВ-25/3Ф1…	3,0	3,15	3,15	3,35
МКРВ-25/3Ф2…	2,8	2,95	2,95	3,15
МКРВ-25/3П2…	1,6	1,75	1,75	1,95
МКРВ-32/3Ф1…	4,0	4,15	4,15	4,35
МКРВ-32/3Ф2…	4,45	4,6	4,6	4,8

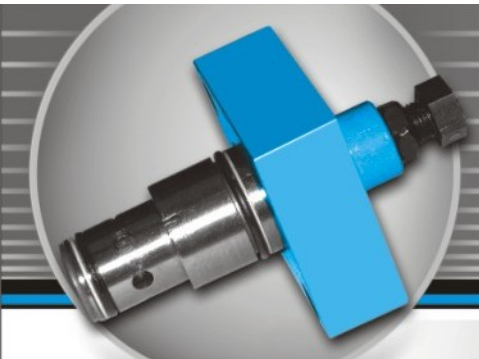

Республика Беларусь
246000
г. Гомель
Инженерный переулок, 3

www.gidroprivod.by

Гидродроссели встраиваемые типа МДВ и гидродроссели с обратным клапаном встраиваемые типа МДКВ

Предназначены для создания перепада давления или регулирования расхода рабочей жидкости. Дроссели с обратным клапаном предназначены для создания перепада давления или для регулирования расхода при давлении потока рабочей жидкости в одном направлении и для свободного его пропускания в другом направлении

Общий вид, габаритные и присоединительные размеры дросселей с обратным клапаном типа МДКВ…/3Ф1…

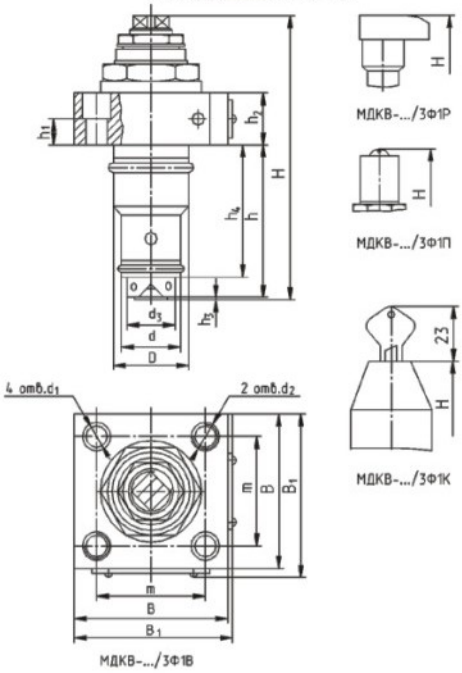

Шифр гидроаппарата	H не более	h не более	h_1 $\pm t_2/2$	h_2 h14	h_3	h_4 $\pm t_2/2$	B, не более	B_1, не более	m ± 0,1	D f8	d f8	d_1 H14	d_2 7H	d_3 h14
МДКВ-16/3Ф1В	134	65	11	22	1	55,5	65	67	46	32	25	9	M12	20,5
МДКВ-16/3Ф1Р	147													
МДКВ-16/3Ф1П	154													
МДКВ-16/3Ф1К	184													
МДКВ-25/3Ф1В	160	88	10	26	1	70	85	87	58	45	34	14	M16	30
МДКВ-25/3Ф1Р	173													
МДКВ-25/3Ф1П	180													
МДКВ-25/3Ф1К	210													
МДКВ-32/3Ф1В	177	100	10	30	1	81,5	102	104	70	60	45	17	M20	37
МДКВ-32/3Ф1Р	190													
МДКВ-32/3Ф1П	197													
МДКВ-32/3Ф1К	227													

Шифр гидроаппарата	H не более	h не более	h_1 $\pm t_2/2$	h_2 h14	B, не более	B_1, не более	m ± 0,1	D f8	d f8	d_1 H14	d_2 7H
МДВ-16/3ФВ	127	56	13,5	24,5	65	67	46	32	65	9	M12
МДВ-16/3ФР	147										
МДВ-16/3ФП	125,5										
МДВ-16/3ФК	179,5										
МДВ-25/3ФВ	129,5	72	13	27	85	87	58	45	85	14	M16
МДВ-25/3ФР	149,5										
МДВ-25/3ФП	193										
МДВ-25/3ФК	175										
МДВ-32/3ФВ...	143,5	85	8	28	102	104	70	60	102	17	M20
МДВ-32/3ФР...	163,5										
МДВ-32/3ФП...	220										
МДВ-32/3ФК...	196										

Общий вид, габаритные и присоединительные размеры дросселей МДВ-... /3Ф и дросселей с обратным клапаном МДКВ-…/3Ф2

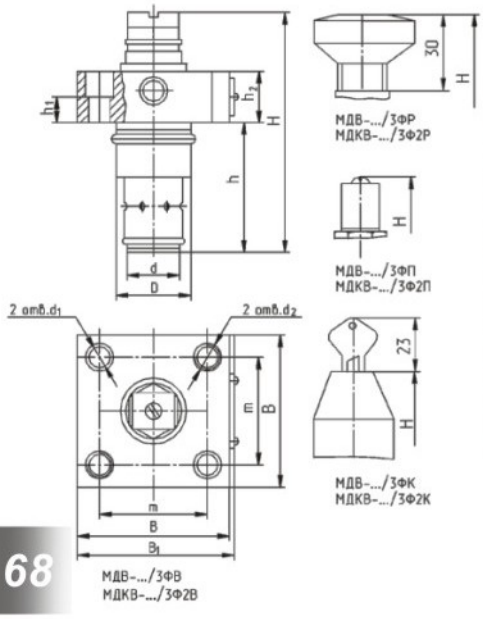

Шифр гидроаппарата	H не более	h не более	h_1 $\pm t_2/2$	h_2 h14	B, не более	B_1, не более	m ± 0,1	D f8	d f8	d_1 H14	d_2 7H
МДКВ-16/3Ф2В	127	56	13,5	24,5	65	67	46	32	65	9	M12
МДКВ-16/3Ф2Р	147										
МДКВ-16/3Ф2П	125,5										
МДКВ-16/3Ф2К	179,5										
МДКВ-25/3Ф2В	129,5	72	13	27	85	87	58	45	85	14	M16
МДКВ-25/3Ф2Р	149,5										
МДКВ-25/3Ф2П	193										
МДКВ-25/3Ф2К	175										
МДКВ-32/3Ф2В	143,5	85	8	28	102	104	70	60	102	17	M20
МДКВ-32/3Ф2Р	163,5										
МДКВ-32/3Ф2П	220										
МДКВ-32/3Ф2К	196										

Гидродроссели встраиваемые типа МДВ и гидродроссели с обратным клапаном встраиваемые типа МДКВ

Основные технические характеристики

Условное графическое обозначение дросселей

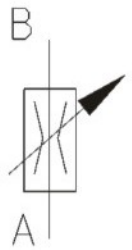

с обратным клапаном с дросселированием потока, подводимого с торца

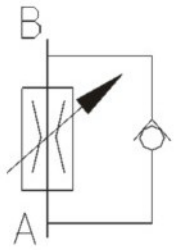

с обратным клапаном с дросселированием потока, подводимого сбоку

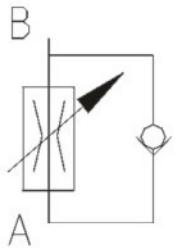

Наименование параметра	Данные для исполнения дросселей по условному проходу			Данные для исполнения дросселей с обратным клапаном по условному проходу		
	16 мм	25 мм	32 мм	16 мм	25 мм	32 мм
1. Условный проход	32			32		
2. Давление на входе, МПа: номинальное максимальное	32 35			32 35		
3. Максимальное давление на выходе, МПа	32			32		
4. Расход рабочей жидкости, л/мин: номинальный максимальный	63 200	160 400	320 750	63 200	160 400	320 750
5. Давление открытия обратного клапана, МПа предельное отклонение, МПа	0,05+0,03					
6. Номинальный перепад давлений (при номинальном расходе), МПа, не более: 1) для дросселей с обратным клапаном с дросселированием потока, подводимого с торца: – через полностью открытый дроссель, – через обратный клапан (дроссель закрыт); 2) для дросселей и дросселей с обратным клапаном с дросселированием потока, подводимого сбоку: – через полностью открытый дроссель – через обратный клапан (дроссель закрыт)	0,3	0,4	0,4	0,26 0,32 0,3 0,3	0,8 1,2 0,4 0,4	1,5 1,7 0,4 0,4
7. Внутренняя герметичность (максимальные внутренние утечки) при закрытом дросселе, см³/мин	100	200	300	100	200	300
8. Момент силы настройки, Н·м, не более	8			8		
9. Масса (без рабочей жидкости), кг, не более, для исполнений: МДКВ-*/3Ф1В МДКВ-*/3Ф1Р МДКВ-*/3Ф1П МДКВ-*/3Ф1К МДВ-*/3ФВ МДВ-*/3ФР МДВ-*/3ФП МДВ-*/3ФК МДКВ-*/3Ф2В МДКВ-*/3Ф2Р МДКВ-*/3Ф2П МДКВ-*/3Ф2К	1,05 1,35 1,2 1,4	2,0 2,3 2,15 2,35	3,15 3,45 3,3 3,5	1,2 1,5 1,35 1,55 1,05 1,35 1,2 1,4	2,0 2,3 2,15 2, 35 2,0 2,3 2,15 2,35	3,7 4.0 3,85 4,05 3,15 3,45 3,3 3,5

Структура условного обозначения

М ДВ – */3 Ф * ** 4

Присоединительные размеры, принятые в международной практике

Тип аппарата:
ДВ – гидродроссель встраиваемый;
ДКВ – гидродроссель с обратным клапаном встраиваемый

Исполнение по условному проходу:
16 – 16 мм;
25 – 25 мм;
32 – 32 мм

Номинальное давление - 32 МПа

Исполнение по способу монтажа: Ф – вставной (фланцевый)

Исполнение по направлению движения дросселирующего потока (только для дросселей с обратным клапаном):
1 – с дросселированием потока, подводимого с торца;
2 – с дросселированием потока, подводимого сбоку.

Исполнение по виду регулировочного устройства:
В – с регулировочным винтом с головкой под ключ;
Р – с рукояткой;
П – с защитным колпачком и опломбированием;
К – с замковым устройством.

Климатическое исполнение:
УХЛ – для районов с умеренным и холодным климатом;
О – общеклиматическое

Категория размещения

Устройство

Дроссель с обратным клапаном типа МДКВ состоит из фланца 1, в котором размещен регулировочный винт 2, входящий в свою очередь в зацепление с внутренней частью торца дросселя 3. Дроссель 3 установлен в гильзу 4. Втулка 5 служит для соединения фланца 1 и гильзы 4, а кольцо 6 – для ограничения хода дросселя.

Между перегородкой дросселя 3 и буртиком регулировочного винта 2 размещена пружина 7. В перегородке дросселя 3 выполнено поперечное ступенчатое отверстие, в которое установлен шарик 8 и ступенчатое соосное отверстие, нижняя кромка которого герметизируется обратным клапаном, представляющим собой шарик 9, опирающийся на пружину 10 и внутренний торец втулки 11, установленной в дроссель 3 на резьбе.

От самопроизвольного отворачивания втулки 11 под ней в дроссель помещено пружинное кольцо 12.

Во фланце 1 выполнен канал для стравливания воздуха, закрытый пробкой 13, уплотненной резиновым кольцом 14.

Во втулке 5 выполнены радиальная расточка и продольный паз. В гильзу 4 устанавливается штифт 15. Входя в зацепление с расточкой втулки 5, штифт 15 предохраняет гильзу 4 от попадания из втулки 5 при демонтаже дросселя с гнезда монтажной плиты.

Гильза 4 и втулка 5 уплотняются резиновыми кольцами 16, 17 и фторопластовыми защитными кольцами 18, 19, а регулировочный винт 2 – резиновым кольцом 20 и фторопластовым защитным кольцом 21.

Дроссель типа МДВ аналогичен по конструкции дросселю с обратным клапаном типа МДКВ. Отличие заключается в конструкции запорно-регулировочного элемента 4. В нем отсутствует радиальный ступенчатый канал с шариком, обратный клапан, верхние и нижние дроссельные отверстия а и б, кольцевая наружная проточка, а осевой канал в перегородке выполняется большого диаметра. На торце запорно-регулирующего элемента выполнены два дроссельных паза.

Гильза также имеет свои конструктивные особенности: в ней отсутствует верхний ряд радиальных отверстий с внутренней расточкой на ней.

Регулировочные винты дросселей и дросселей с обратным клапаном могут иметь головку под ключ либо рукоятку.

На регулировочный винт 2 заворачивается по часовой стрелке до упора контргайка 22, а затем при помощи штифта 23 к регулировочному винту 2 крепится квадрат 24 либо рукоятка.

Регулировочные винты с головкой под ключ могут закрываться замковым устройством.

Замковое устройство содержит защитную обойму 1, в которую встроен малогабаритный замок 2.

В обойме расположена поворотная втулка 3, жестко связанная с замком 2 посредством штифта 5. Со стороны, противоположной замку, в обойме и втулке выполнены продольные пазы. Кроме того, во втулке имеется кольцевая расточка.

Установка и запирание замкового устройства заключаются в следующем. Поворотом ключа 4 паз втулки 3 замкового устройства совмещается с пазом обоймы 1. Замковое устройство надвигается до упора на стакан управляющего клапана 8, при этом штифты 6 и 7 попадают в продольные пазы обоймы и втулки, причем штифт 7 оказывается напротив кольцевой расточки втулки 3. Для замыкания устройства достаточно повернуть ключ 4 против часовой стрелки, после чего штифт 7 оказывается в кольцевой расточке втулки.

Дроссель типа МДВ работает следующим образом.

Поток рабочей жидкости, подведенный к радиальным отверстиям в гильзе , поступает в выходной канал (осевую расточку гильзы) через дроссельную щель “г”, образованную радиальными отверстиями дросселя и расточкой в гильзе. Давление в полости над перегородкой дросселя и под перегородкой (в выходном канале) одинаково благодаря наличию отверстия в перегородке, поэтому пружина постоянно поджимает дроссель к буртику регулировочного винта. Дроссельную щель образуют радиальные отверстия в дросселе и радиальная расточка в гильзе.

Обратный поток подводится к торцу гильзы и дросселируется на щели, образованной радиальными отверстиями запорно-регулирующего элемента и радиальной расточкой в гильзе.

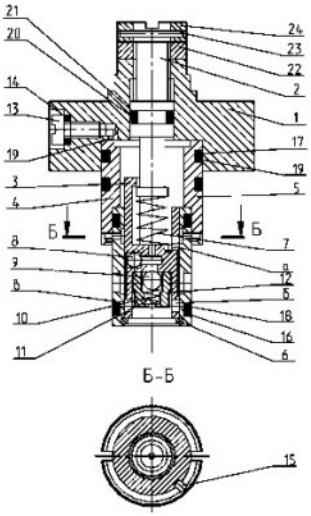

Дроссель с обратным клапаном типа МДКВ работает следующим образом.

Поток рабочей жидкости подводится к радиальным нижним и верхним отверстиям в гильзе 4 и, проходя через ее нижние окна, воздействует на шарик 8, прижимая его к кромке поперечного отверстия дросселя 9. При вращении регулировочного винта 2 против часовой стрелки дроссель 3 движется вверх. В положении дросселя 3, когда верхняя пара его радиальных дроссельных отверстий “а” входит в зону верхней расточки гильзы 4, поток жидкости через верхний ряд радиальных отверстий в гильзе 4 и отверстия “а” дросселя, поступает в наддроссельную полость гидроаппарата и через осевые дроссельные отверстия в перегородке воздействует на шарики 8 и 9. При достижении в наддроссельной полости давления около 0,5 кгс/см^2, шарик 9 отжимается от кромки соосного отверстия перегородки дросселя. Начинается процесс дросселирования потока жидкости.

При дальнейшем вращении регулировочного винта 2 нижняя пара дроссельных отверстий “б” дросселя, а затем и ряд основных его отверстий “в” входит в зону нижней расточки гильзы. Идет процесс плавного увеличения расхода.

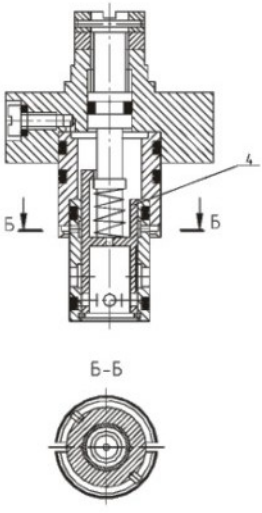

При работе в режиме обратного клапана поток рабочей жидкости подводится к нижнему торцу гильзы 4. При этом шарик обратного клапана 9 перекрывает осевое отверстие перегородки дросселя 3. Дроссель 3 движется вверх относительно гильзы 4, сжимая пружину 7. Ряд отверстий “б” и “в” дросселя 3 входит в зону нижней расточки гильзы 4, пропуская поток рабочей жидкости в нижний ряд радиальных отверстий гильзы 4. При этом жидкость, находящаяся в объеме над перегородкой дросселя, вытесняется в сливную линию через осевое и радиальные отверстия перегородки, отжимая от кромки отверстия шарик 8. Дроссель (дроссель с обратным клапаном) устанавливается в монтажное отверстие.

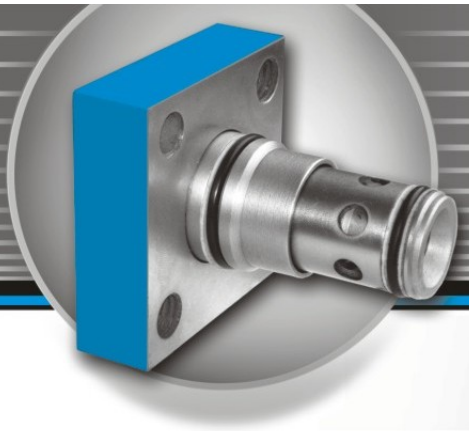

Республика Беларусь
246000
г. Гомель
Инженерный переулок, 3

www.gidroprivod.by

Гидроклапаны обратные встраиваемые типа МКОВ

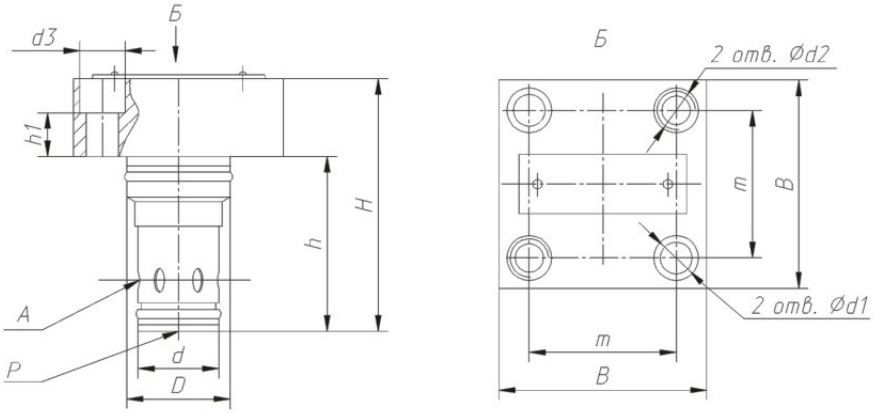

Предназначены для пропускания потока рабочей жидкости только в одном направлении и запирания в обратном. Область применения гидроклапанов обратных – гидроприводы прессов, станков, и литейных машин, а также другого оборудования.

Габаритные и присоединительные размеры обратных гидроклапанов

Шифр гидроаппарата	H не более	h не более	h_1 ±t2/2	D e9	d e9	d_1 H14	d_2 7H	d_2 H14	B	m ± 0,1
МКОВ-16/3Ф…	76	56	9	32	25	9	M12	14	65	46
МКОВ-25/3Ф…	98	72	10	45	34	14	M16	20	85	58
МКОВ-32/3Ф…	112	85	7	60	45	17	M20	26	85	70

Структура условного обозначения

М КОВ — */3 Ф * * 4

Категория размещения
2 – для общеклиматического исполнения.
4 – для районов с умеренным и холодным климатом

Климатическое исполнение:
УХЛ – для районов с умеренным и холодным климатом;
О – общеклиматическое

Исполнение по давлению открытия:
1 – 0,05 МПа;
2 – 0,15 МПа;
3 – 0,3 МПа

Присоединительные размеры, принятые в международной практике (по СТ СЭВ 1865 - 79)

Клапан обратный встраиваемый

Исполнение по условному проходу:
16 – 16 мм;
25 – 25 мм;
32 – 32 мм

Номинальное давление на входе – 32 МПа

Исполнение по способу монтажа:
Ф – вставной (фланцевый) в монтажное отверстие (по СТ СЭВ 1865-79)

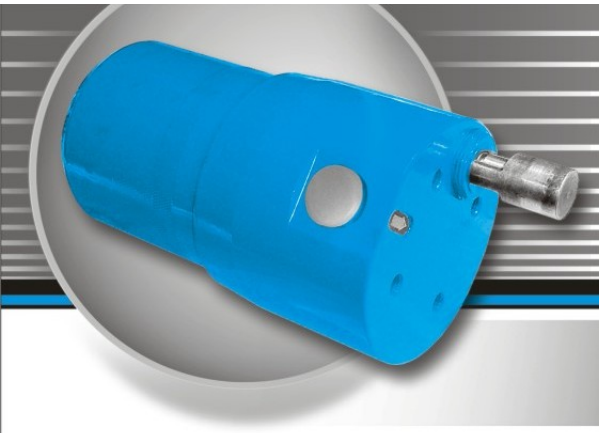

Республика
Беларусь
246000
г. Гомель
Инженерный
переулок, 3

www.
gidroprivod.by

Фильтры напорные типа ФГИ

Предназначенны для очистки
от механических примесей фильтруемых рабочих жидкостей
в гидросистемах стационарных, мобильных машин
и механизмов (металлорежущих, деревообрабатывающих
и других станков, кузнечно-прессовых,
литейных и других машин).

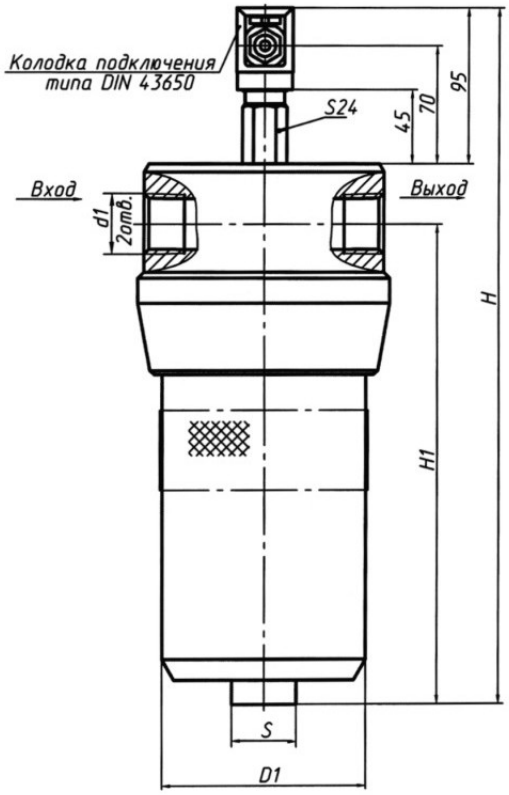

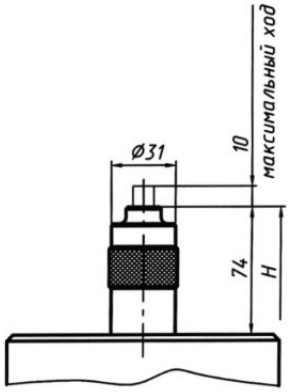

Габаритные
и присоединительные
размеры фильтра
с визуальным индикатором
загрязненности

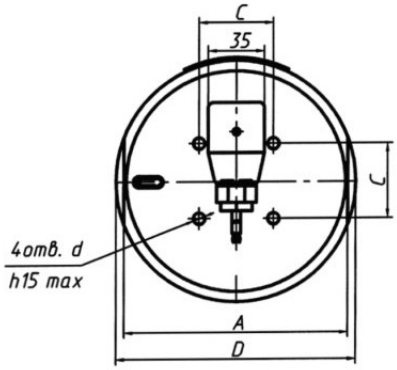

Условия эксплуатации

Фильтруемая жидкость.....
.....масло минеральное с кинематической вязкостью до 200 мм²/с

Температура рабочей жидкости....
.....от –10°С до +60°С

Температура окружающей среды..
.....от –10°С до +40°С

Положение при эксплуатации.....
.....вертикальное, горизонтальное

Габаритные и присоединительные размеры

Фильтр	Размеры, мм									
	D	D1	H	H1	A	S	C	d	d1	
									Резьба коническая	Гнездо по ГОСТ 25065
ФГИ-12/3 К(М)Г	96	85	270	155	90	27	40	М8	К1/2"	М22х1,5-7Н
ФГИ-12/3 КВ(МВ)			250							
ФГИ-20/3 К(М)Г	105	85	380	260	100	27	40	М8	К3/4"	М27х2-7Н
ФГИ-20/3 КВ(МВ)			360							
ФГИ-32/3 К(М)Г	145	128	420	285	132	41	45	М10	К1 1/4"	М42х2-7Н
ФГИ-32/3 КВ(МВ)			400							

Фильтры напорные типа ФГИ

Технические характеристики

Наименование параметра	Норма для исполнения								
	ФГИ-12/3-10К(М)Г ФГИ-12/3-10К(М)В	ФГИ-12/3-25К(М)Г ФГИ-12/3-25К(М)В	ФГИ-12/3-40К(М)Г ФГИ-12/3-40К(М)В	ФГИ-20/3-10К(М)Г ФГИ-20/3-10К(М)В	ФГИ-20/3-25К(М)Г ФГИ-20/3-25К(М)В	ФГИ-20/3-40К(М)Г ФГИ-20/3-40К(М)В	ФГИ-32/3-10К(М)Г ФГИ-32/3-10К(М)В	ФГИ-32/3-25К(М)Г ФГИ-32/3-25К(М)В	ФГИ-32/3-40К(М)Г ФГИ-32/3-40К(М)В
Условный проход, мм	12			20			32		
Фильтруемая жидкость	Масло на минеральной основе								
Номинальный расход, л/мин	40	40	50	80	80	100	200	200	200
Номинальная тонкость фильтрации, мкм	10	25	40	10	25	40	10	25	40
Номинальное давление, МПа	32								
Номинальный перепад давлений, МПа, не более	0,11			0,16			0,16	0,12	0,08
Перепад давлений, МПа, при котором: – происходит срабатывание индикатора загрязненности – происходит открытие предохранительного клапана	0,3±0,03 0,5±0,1								
Перепад давления при номинальном расходе рабочей жидкости через предохранительный клапан, МПа	0,8								

Структура условного обозначения

ФГИ XX/3 – XX X X XX X 2.1 X

- Тип фильтра
- Условный проход Dy, мм: 12; 20; 32;
- Номинальное давление на входе – 32 МПа
- Номинальная тонкость фильтрации, мкм: 10; 25; 40
- Исполнение по присоединительной резьбе:
  - К – коническая резьба;
  - М – метрическая резьба
- Исполнение по виду индикатора загрязненности:
  - Г – электровизуальное, постоянного тока;
  - В – визуальное
- Напряжение питания для электровизуального индикатора, В: 12; 24
- Климатическое исполнение по ГОСТ 15150
  - О – для всех макроклиматических районов
- Категория размещения по ГОСТ 15150
- Документ на поставку: ТУ РБ 400051624.080-2000

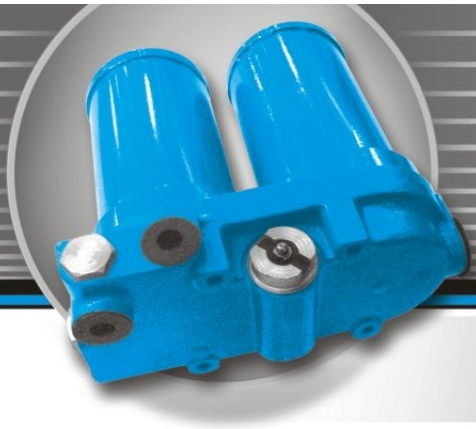

Республика
Беларусь
246000
г. Гомель
Инженерный
переулок, 3

www.
gidroprivod.by

Фильтр сдвоенный 3022-1716010

Технические характеристики

Фильтр сдвоенный предназначен для очистки и распределения масла в трансмиссии тракторов.

Наименование параметра	Значение
Номинальное давление, МПа	1,6
Расход, л/мин	60
Тонкость фильтрации, мкм	25
Рабочая жидкость	масло М-10Г2 ГОСТ 8581-78
Масса, кг	15,2

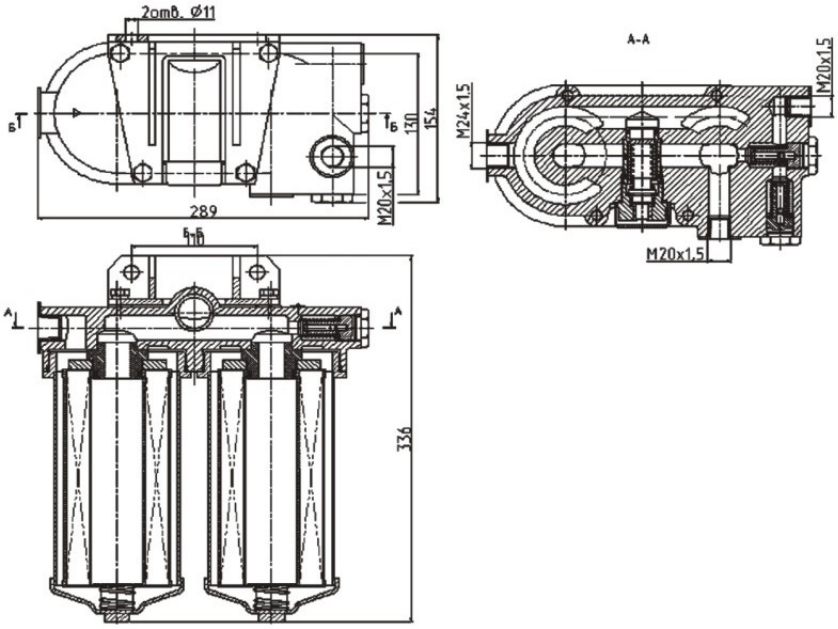

Фильтр-сапун ФС-01

Фильтр - сапун ФС-01 предназначен для предотвращения попадания пыли с воздухом в масляной бак трактора типа Беларус..

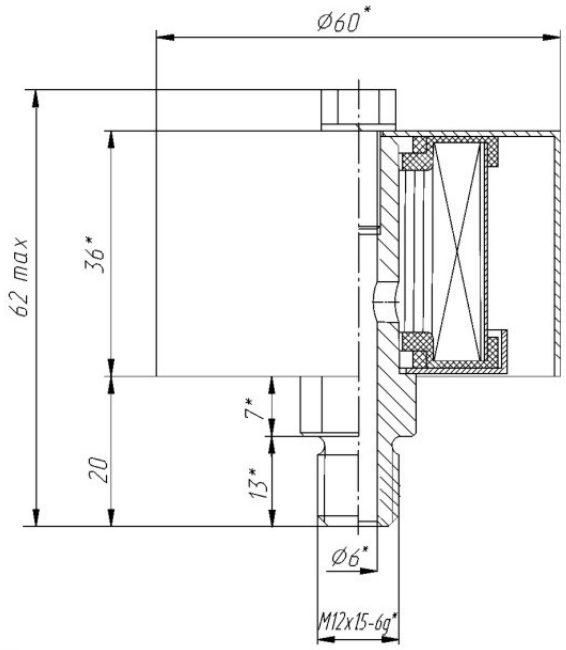

Технические характеристики:

1Номинальная тонкость фильтрации, мкм	25
2 Поток воздуха, максимальный, л/мин	168
3 Сопротивление потоку воздуха, Па, не более	37

Республика Беларусь
246000
г. Гомель
Инженерный переулок, 3

www.gidroprivod.by

Фильтры напорные типа ФСК

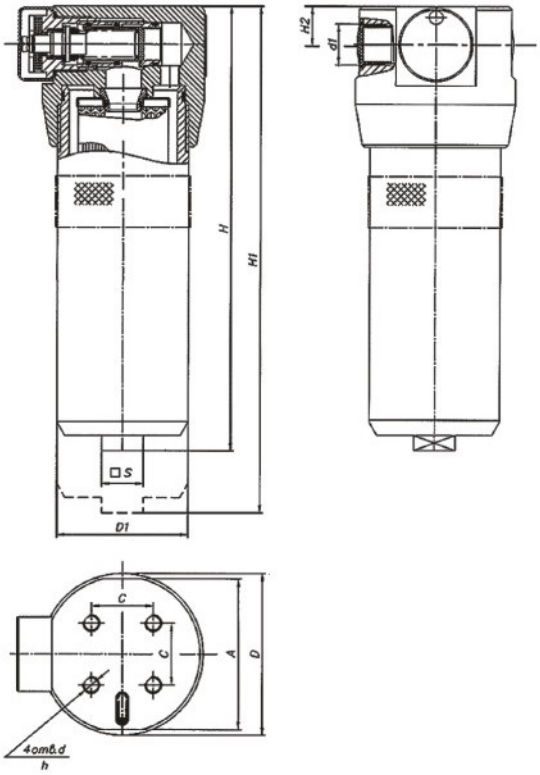

Фильтры напорные модели ФСК предназначены для очистки от механических примесей фильтруемых рабочих жидкостей в гидросистемах фронтальных погрузчиков и пропашных тракторов

Технические характеристики

Наименование параметра	Норма для исполнения		
	ФСК–20/3–25М	ФСК–32/3–10М	ФСК–32/3–25М
Фильтруемая жидкость	Масло на минеральной основе		
Номинальный расход, л/мин	80	200	200
Номинальная тонкость фильтрации, мкм	25	10	25
Номинальное давление, МПа	32		
Номинальный перепад давлений, МПа, не более	0,16	0,16	0,16
Номинальный перепад давлений, при котором происходит срабатывание клапана сигнализатора, МПа	0,4±0,05		
Условный проход, мм	20	32	32
Масса, кг, не более	4,25	14,9	14,9

Условия эксплуатации

Фильтруемая жидкость.....
.....масло минеральное с кинематической вязкостью до 200 мм²/с

Температура рабочей жидкости....
.....от –10°С до +60°С

Температура окружающей среды..
.....от –10°С до +40°С

Положение при эксплуатации.....
.....вертикальное, горизонтальное

Габаритные и присоединительные размеры

Фильтр	Размеры, мм										
	D	D1	H	H1	H2	h	A	S	C	d	d1 Резьба метрическая
ФСК–20/3–25М	105	85	290	330	25	10	98	27	40	М8	М 27×2
ФСК–32/3–10М	145	128	325	370	40	15	132	41	45	М10	М 42×2
ФСК–32/3–25М											

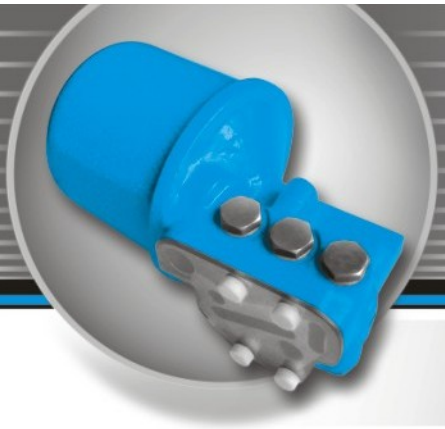

Республика
Беларусь
246000
г. Гомель
Инженерный
переулок, 3

www.
gidroprivod.by

Фильтры-распределители 80-1737110, 2025-1737110

Фильтр распределитель предназначен для очистки и распределения потоков масла в гидросистемах коробок передач тракторов Беларус-1005, Беларус -1025, Беларус -1221, Беларус -1522 и их модификаций, изготавливаемых для нужд народного хозяйства Республики Беларусь и для поставки на экспорт.

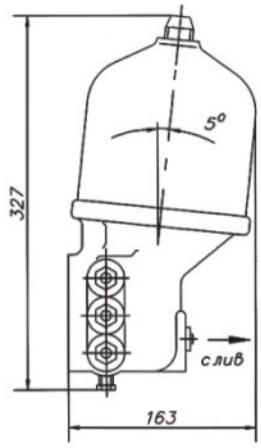

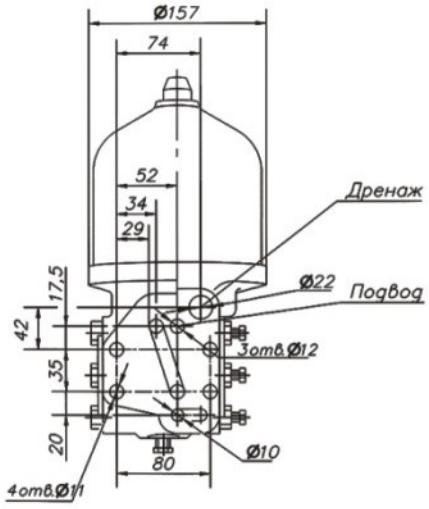

Технические характеристики

Наименование параметра	Значение
Расход рабочей жидкости, л/мин: -на входе в фильтр -на смазку	 38-40 13-15
Давление рабочей жидкости, МПа: -клапана управления -клапана фильтра -клапана смазки	 0,9-1,0 0,77-0,83 0,2-0,25
Тип фильтра	Центробежный
Условный проход, мм	10
Минимальная частота вращения ротора, об/мин	5500
Масса, кг, не более	9,2

Условия эксплуатации

Пример записи обозначения фильтра при заказе:
«Фильтр-распределитель
80-1737110 или 2025-1737110
ТУ BY 101483199.568-2009»

Фильтруемая жидкость.....
.....масло минеральное с кинематической вязкостью 18–26 мм²/с

Температура рабочей жидкости....
.....от +20°С до +100°С

Температура окружающей среды..
.....от –40°С до +50°С

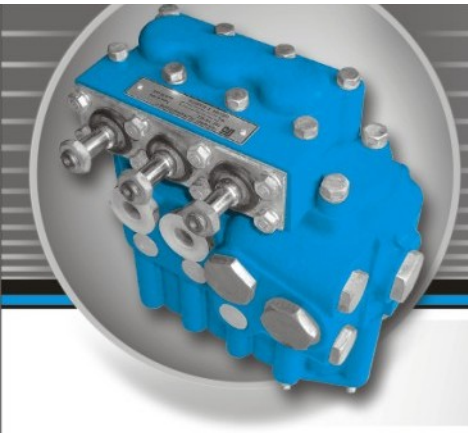

Республика
Беларусь
246000
г. Гомель
Инженерный
переулок, 3

www.
gidroprivod.by

Распределители гидравлические Р80

Распределитель гидравлический предназначен для изменения направления потока и ограничения давления рабочей жидкости в гидролиниях навесных систем тракторов, сельскохозяйственных и дорожных машин.

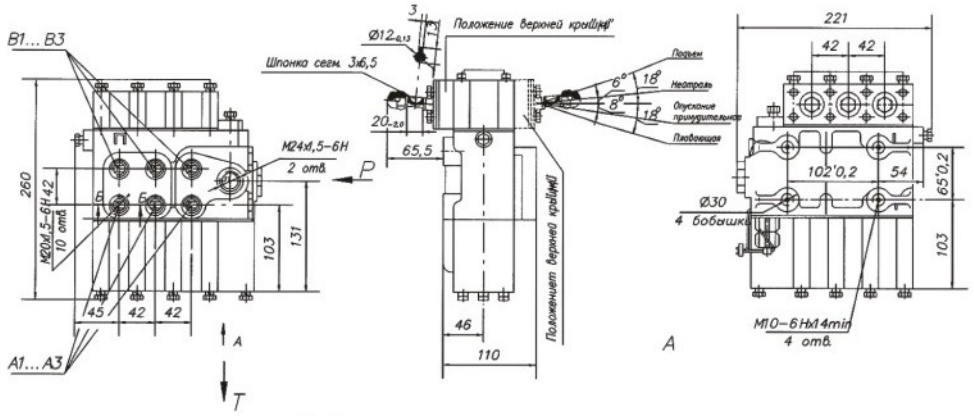

Технические характеристики

Наименование параметра	Значение
Конструктивное исполнение	Моноблочное, клапанно-золотниковое
Гидроклапан	Непрямого действия, предохранительно-переливной
Управление золотниками	Ручное
Тип золотников	«1», «2», «3»
Позиции золотников	«Нейтральная», «Подъём», «Опускание принудительное», «Плавающая» – для золотников всех типов
Число золотников	3
Номинальный расход рабочей жидкости, л/мин	80
Давление настройки предохранительного клапана , МПа: -максимальное -минимальное	 20 18
Масса, кг, не более	18,8

Условия эксплуатации

Фильтруемая жидкость.....масло минеральное с кинематической вязкостью при температуре 50°С: от 30 до 60 мм²/с

Температура рабочей жидкости.....от +15°С до +80°С

Температура окружающей среды.....от –60°С до +40°С

Относительная влажность воздуха, %, не более.....98

Пример записи обозначения распределителя гидравлического Р80 при заказе: «Гидрораспределитель Р80-3/1-222-3Г ТУ РБ 101483199.477-2001»

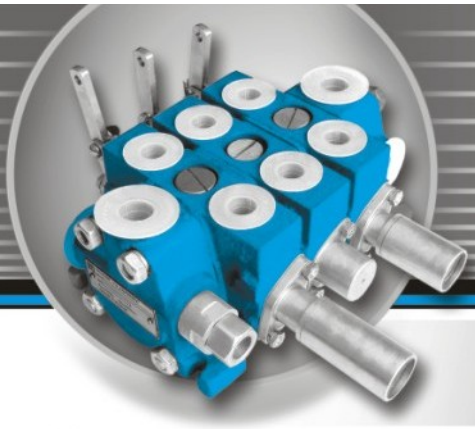

Республика Беларусь
246000
г. Гомель
Инженерный переулок, 3

www.gidroprivod.by

Распределители секционные РП70

Гидрораспределитель предназначен для изменения направления потока рабочей жидкости и защиты от перегрузок в гидравлических системах тракторов, сельскохозяйственных, дорожных машин и другой мобильной техники. Область применения гидрораспределителя - в гидроприводах строительных, дорожных, коммунальных и других мобильных машин и оборудования.

Условия эксплуатации

Фильтруемая жидкость..... .....масло минеральное с кинематической вязкостью:

номинальная – 35±3 мм²/с

максимальная – 180 мм²/с

Температура рабочей жидкости.... .....от +20°С до +85°С

Температура окружающей среды.. .....от –40°С до +50°С

Присоединительные резьбы портов

Порт	Индекс		
	Без индекса	M	G
	Метрическая резьба		BSP (ИСО 228)
A, B	M 20×1,5	M 22×1,5	G 1/2
P, T	M 24×1,5	M 27×1,5	G 3/4
C	M 14×1,5	M 14×1,5	–

Технические характеристики

Наименование параметра	Значение
Фильтруемая жидкость	Масло на минеральной основе
Номинальный расход, л/мин	70
Давление настройки предохранительного клапана (давление на входе) МПа	по заказу из ряда: 8^{+1}, 10^{+1}, 12^{+1}, $14^{+1,5}$, $16^{+1,5}$, $18,5^{+1,5}$, 21^{+1},5,24^{+2}, $32^{+2,5}$
Номинальная тонкость фильтрации, мкм, не более	25
Максимальные внутренние утечки из линии потребителя А (В) в выход Т в позиции золотника «Нейтраль», см³ за 30 мин., при давлении 11,2±0,3 МПа	64
Максимальное давление на выходе Т (слив), МПа	2
Усилие перемещения золотника для механического управления, Н, не более	180
Ход золотника между позициями, мм	6,5±0,6
Давление гидравлического управления, МПа - максимальное - минимальное	 1,8 0,75
Давление автоматического возврата золотника из фиксированных рабочих позиций «Подъем» и «Опускание», % от максимального давления	1,8 0,75

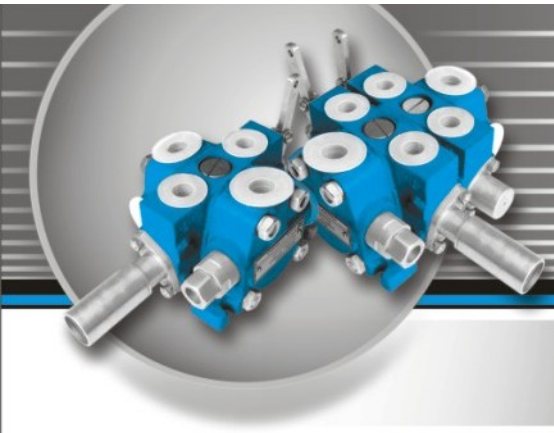

Республика
Беларусь
246000
г. Гомель
Инженерный
переулок, 3

www.
gidroprivod.by

Распределители секционные РП70

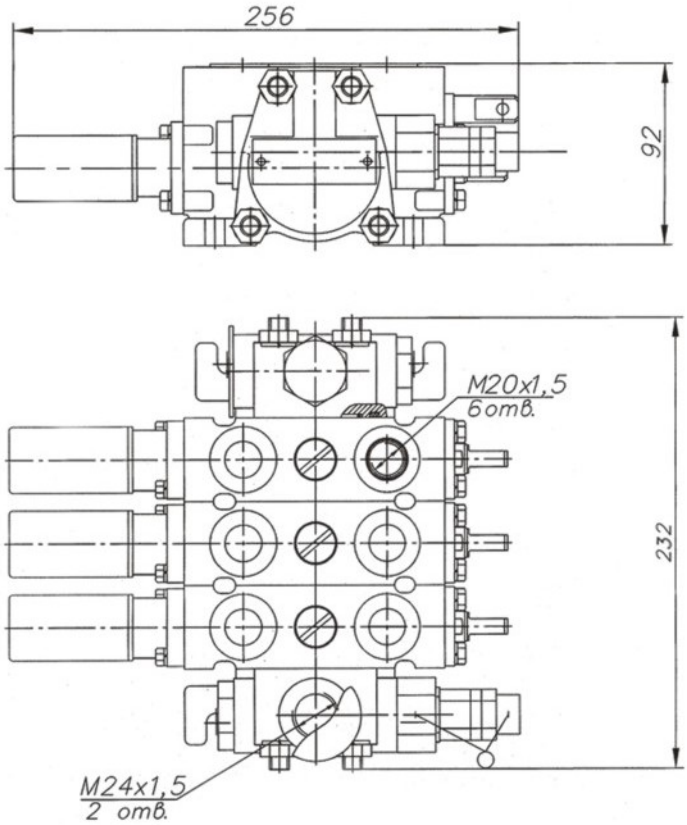

Размеры и масса гидрораспределителя

Число секций, n	L, мм	M, мм	Масса, кг, не более
1	146	109	7,5
2	189	152	11,4
3	232	195	15,3
4	275	238	19,2
5	318	281	23,1
6	361	324	27,0
7	404	367	30,9
8	447	410	34,8
9	490	453	38,7
10	533	496	42,6

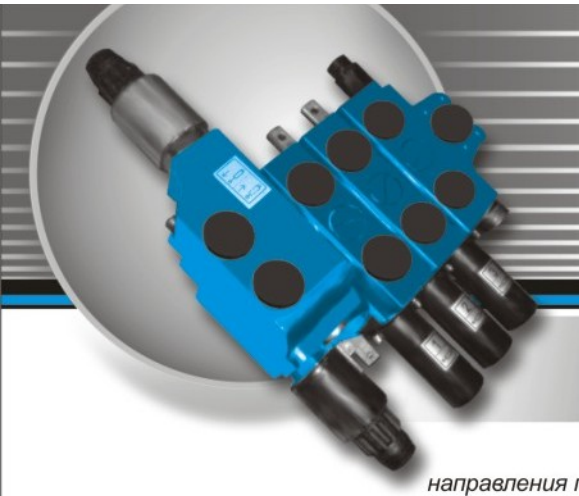

Республика
Беларусь
246000
г. Гомель
Инженерный
переулок, 3

www.
gidroprivod.by

Гидроблок РП70-1523

Гидроблок РП70-1523, предназначенный для изменения направления потока и выполнения функций «подъем», «опускание» и «фиксирование навесного устройства в заданном положении», а также автоматического регулирования глубины хода в гидравлических системах тракторов, сельскохозяйственных,дорожных машин и другой техники.

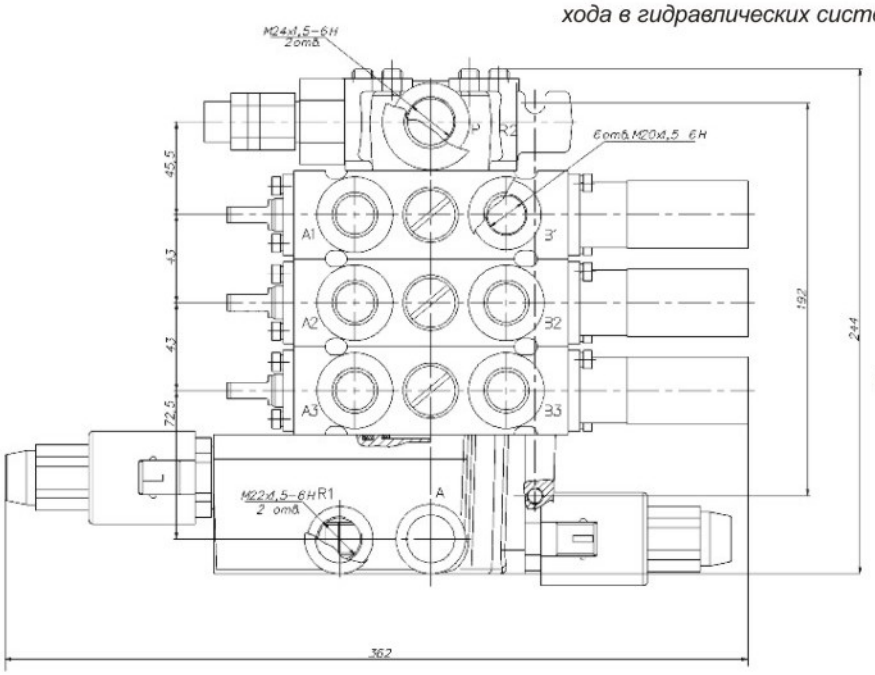

Отличительными особенностями гидроблока РП70-1523 от серии распределителей типа РП70 является наличие электро-гидравлического регулятора EHPHC1, производства фирмы «Argo-Hytos»Чехия, который устанавливается в распределитель РП79-1221 взамен сливной крышки РП70-012. Электрогидравлический регулятор EHPHC1 предусматривает выполнение функций «подъем», «опускание» и «фиксирование навесного устройства в заданном положении», а также автоматическое регулирование глубины хода сельскохозяйственного орудия при работе с электронным комплексом фирмы «БОШ» или электронным комплексом завода «Измеритель».

Основные параметры и характеристики

Наименование параметра	Значение параметра
1. Расход рабочей жидкости, дм3/мин 1.1 Номинальный 1.2 Максимальный 1.3 Минимальный	 70* 80* 10*
2. Давление настройки предохранительного клапана Р (давление на входе), МПа	$18,5^{+1,5}$
3. Номинальное давление на входе Р , % от давления настройки предохранительного клапана	85
4. Максимальное давление на выходе Т (слив), МПа	2
5. Усилие перемещения золотника для механического управления, Н, не более	180
6. Давление гидравлического управления, МПа 6.1 Максимальное 6.2 Минимальное	 1,8* 0,75*
7. Ход золотника между позициями, мм	6,5±0,6
8. Кинематическая вязкость рабочей жидкости, мм²/с 8.1 Номинальная 8.2 Максимальная 8.3 Минимальная	 35* 180* 10*
9. Температура рабочей жидкости, С 9.1 Максимальная 9.2 Минимальная	 85 минус 20
10. Номинальная тонкость фильтрации рабочей жидкости, мкм	25*
11. Температура окружающей среды, С 11.1 Максимальная 11.2 Минимальная	 50* минус 40*
12. Осевое усилие снятия золотника со всех фиксированных положений, Н	130-550

Остальные параметры по ТУ РБ1014 83199.479-2002

Республика
Беларусь
246000
г. Гомель
Инженерный
переулок, 3

www.
gidroprivod.by

Распределитель 820-4634010

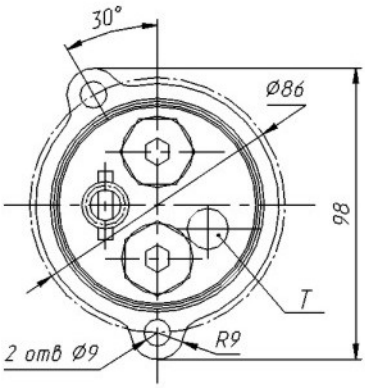

Распределитель 820-4634010 предназначен для автоматического управления потоком рабочей жидкости в гидроподъемнике 820-4635010 заднего навесного устройства тракторов «Беларусь» МТЗ-80/82, МТЗ-1005/1025, МТЗ-1221 и их модификаций.

Технические характеристики

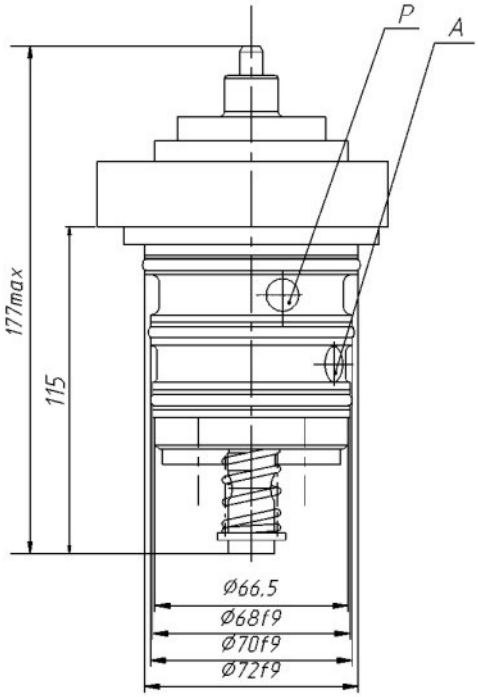

Обозначение отверстий	Наименование отводов
P	Подвод
T	Слив
A	Отвод к цилиндровой линии

Наименование параметра	Норма показателя по ТУ
Условный проход, мм	8
Номинальное давление МПа	20
Масса	не более 2,65 кг
Расход рабочей жидкости из линии потребления в сливную линию при опускании под давлением (3,5+0,5) МПа, л/мин:	46±12
Максимальные внутренние утечки из линии потребления через распределитель в нейтрали под давлением (3,5+0,5) МПа, л/мин:	0,01
Максимальное давление рабочей жидкости на входе, МПа	$18,5^{+1,5}$
Перепад давления на входе и линией потребления, МПа: - при транспортном подъеме - при подъеме в режиме автоматического регулирования	 не более 3 не более 6
Перепад давлений на входе и выходе (на сливе) в нейтрали, МПа	не более 0,6
Давление начала закрытия перепускного клапана распределителя, МПа	2±1

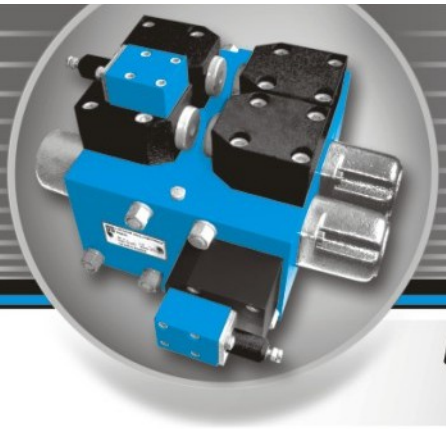

Республика
Беларусь
246000
г. Гомель
Инженерный
переулок, 3

www.
gidroprivod.by

Гидрораспределители 2-х и 4-х секционные с гидроуправлением РГС 25

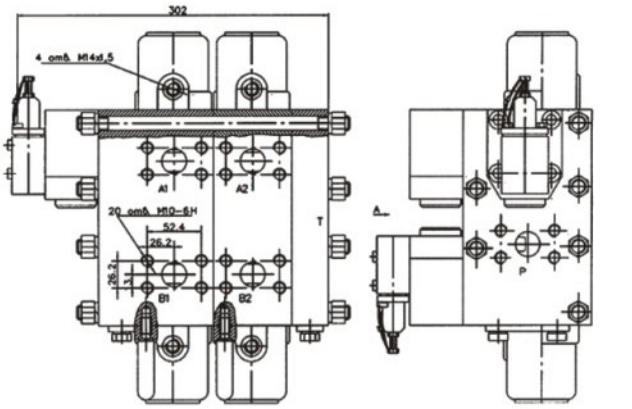

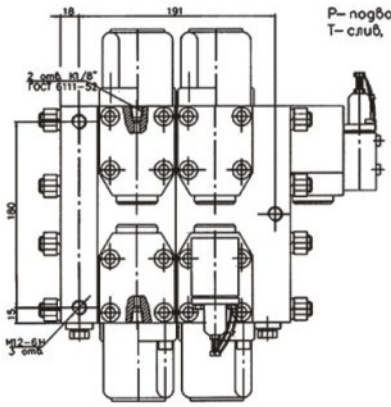

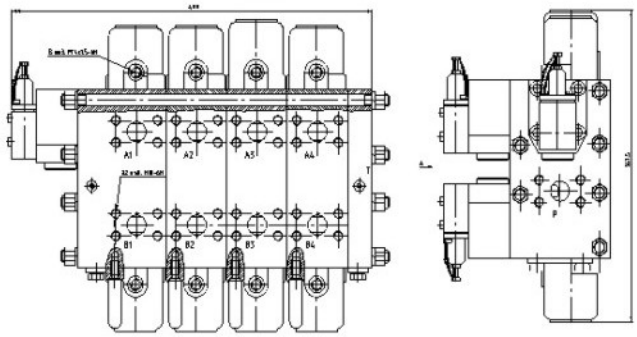

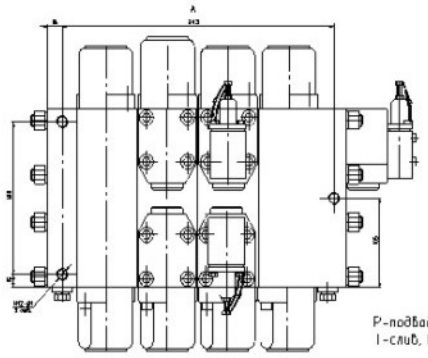

Гидрораспределители с гидроуправлением предназначены для изменения движения, регулирования величины потока и запирания рабочей жидкости в исполнительных органах.

Область применения гидрораспределителей в гидроприводах строительных, дорожных, коммунальных и других мобильных машин и оборудования.

Условия эксплуатации

Фильтруемая жидкость..... .....масло минеральное с кинематической вязкостью:
номинальная – 10 мм²/с
максимальная – 1500 мм²/с

Температура рабочей жидкости.... .....от +40°С до +80°С

Температура окружающей среды.. .....от –40°С до +45°С

Технические характеристики

Наименование параметра	Значение
Фильтруемая жидкость	Масло на минеральной основе
Условный проход, мм	25
Номинальное давление, МПа	25
Номинальный расход, л/мин	250
Номинальная тонкость фильтрации, мкм, не более	10
Максимальные внутренние утечки, см3/мин, не более - по зазорам золотника из цилиндровых линий при нейтральном положении золотника	100
Минимальное давление управления, при котором происходит полное включение золотника, МПа	2±0,2
Минимальное давление для первоначального страгивания золотника, МПа	$0,6^{+0,05}$
Масса, кг, не более	54

Пример записи обозначения гидрораспределителя при заказе:
«Гидрораспределители гидравлические с гидроуправлением РГС 25.Г2, РГС 25.Г4.

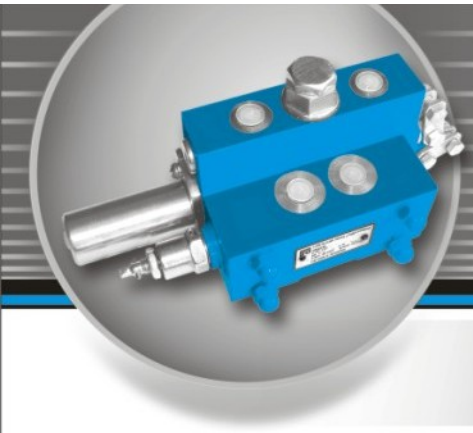

Республика Беларусь
246000
г. Гомель
Инженерный переулок, 3

www.gidroprivod.by

Распределители гидравлические типа Р16

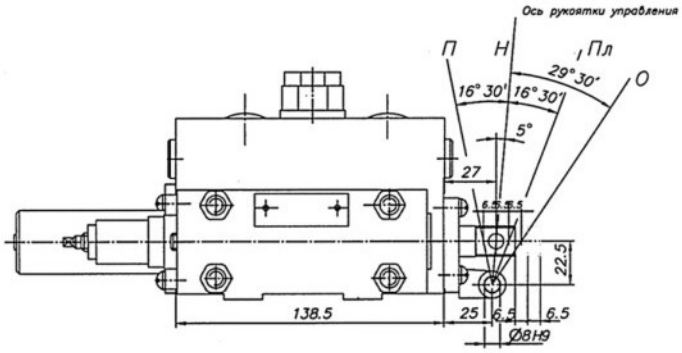

Распределители гидравлические предназначены для управления пуском, остановкой, направлением потока рабочей жидкости и предохранения гидросистемы от перегрузки давлением.

Область применения в гидравлических системах тракторов, сельскохозяйственных, дорожных и других мобильных машин.

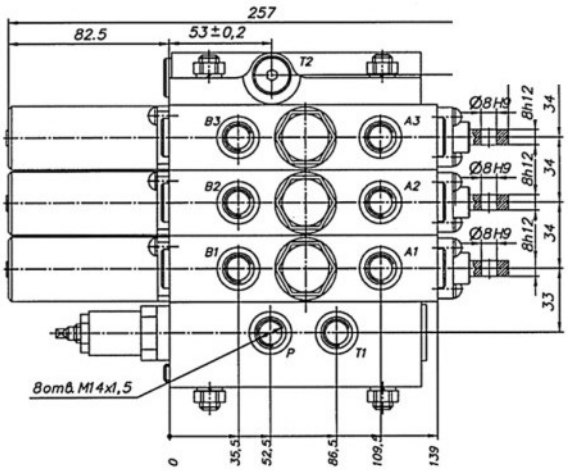

Позиции рукоятки управления:
Н– нейтральная
П– подъем
О– опускание
Пл– плавающая

Технические характеристики

Наименование параметра	Р16.1	Р16.11	Р16.222	Р16.333
Фильтруемая жидкость	Масло на минеральной основе			
Условный проход, мм	8			
Номинальное давление, МПа	16			
Номинальный расход, л/мин	16			
Диапазон настройки предохранительного клапана, МПа	5...20			
Позиции золотника:				
- подъём/нейтраль/плавающая	+	+	–	–
- подъём/нейтраль/опускание	–	–	+	–
- подъём/нейтраль/плавающая/опускание	–	–	–	+
Максимальное давление разгрузки, МПа	0,3			
Максимальные внутренние утечки в гидрораспределителе при номинальном давлении, % от номинального расхода	5			
Масса, кг, не более	7,5	11	14,5	

Условия эксплуатации

Фильтруемая жидкость..... .....масло минеральное с кинематической вязкостью от 20 до 70 мм²/с

Температура рабочей жидкости.... .....от +20°С до +70°С

Температура окружающей среды.. .....от –60°С до +50°С

Пример записи обозначения распределителя типа Р16 с тремя рабочими секциями исполнений 1, 2 и 3 при заказе: «Распределитель Р16.333»

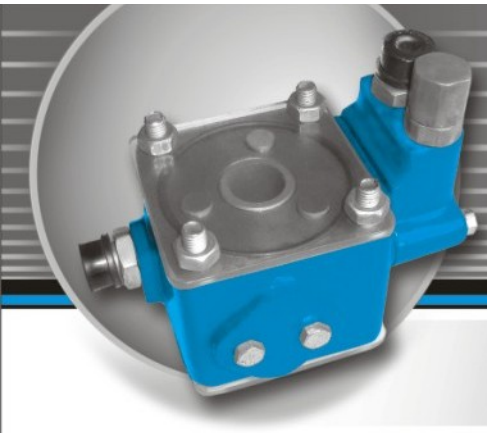

Республика
Беларусь
246000
г. Гомель
Инженерный
переулок, 3

www.
gidroprivod.by

Распределитель гидроусилителя 50-3406015А

Распределитель гидроусилителя предназначен для управления потоком рабочей жидкости в гидроусилителе рулевого управления, а также для предохранения от перегрузок системы рулевого управления тракторов «Беларусь» МТЗ-80/82 и их модификаций.

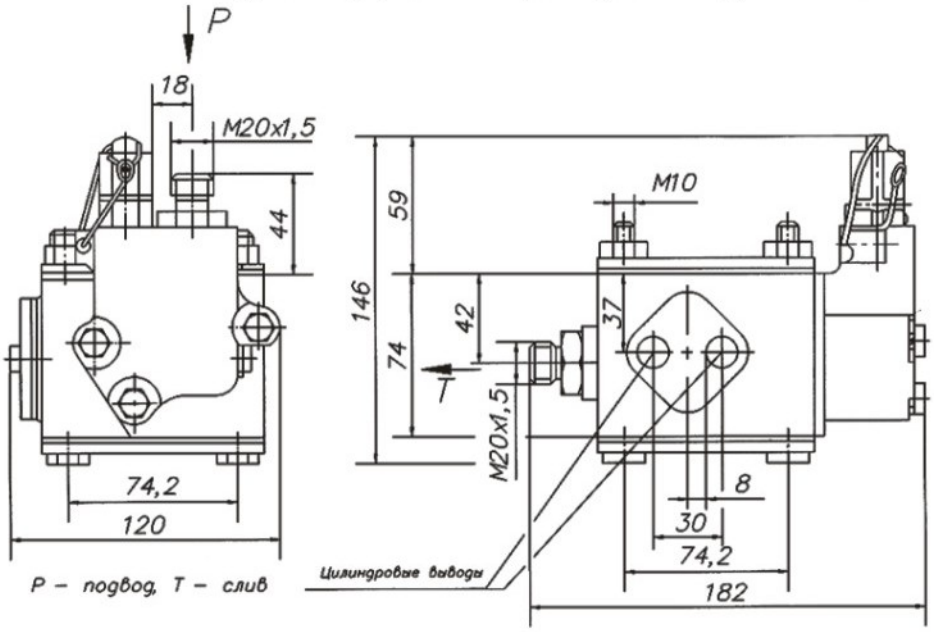

Технические характеристики

Условия эксплуатации

Фильтруемая жидкость.....масло минеральное с кинематической вязкостью:
номинальная – 60 мм²/с
максимальная – 1000 мм²/с

Температура рабочей жидкости.....от +20°С до +80°С

Температура окружающей среды.....от –40°С до +50°С

Наименование параметра	Значение
Номинальный расход рабочей жидкости, л/мин	20
Номинальное давление настройки предохранительного клапана ,при расходе (21-2) л/мин, МПа	9,0
Тип распределителя	Однозолотниковый , следящего типа
Диаметр золотника, мм	34
Полный ход золотника от нейтрали в каждую сторону, мм	1,2
Масса, кг, не более	7,1

Пример записи обозначения гидрораспределителя при заказе:
«Распределитель гидроусилителя 50-3406015 А ТУ BY 101483199.525-2005»

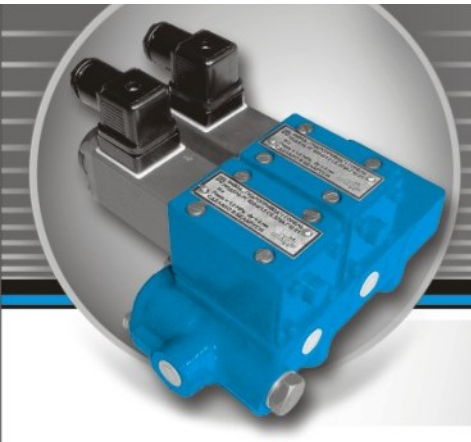

Республика
Беларусь
246000
г. Гомель
Инженерный
переулок, 3

www.
gidroprivod.by

Плиты гидропривода 822-4801180Б-02, 822-4801180Б-03

Рисунок 1

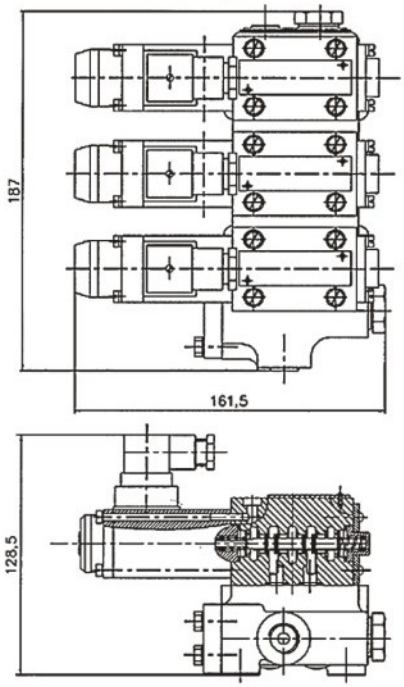

Рисунок 2

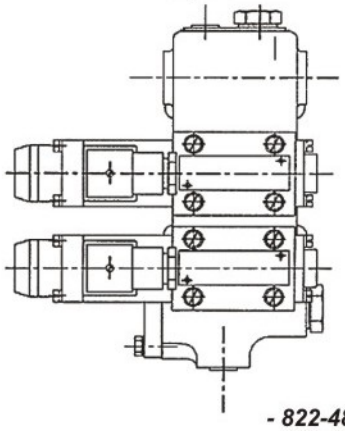

Плиты гидропривода с гидрораспределителями с электромагнитным управлением предназначены для редуцирования давления и управления направлением потока рабочей жидкости в гидравлических системах тракторов «Беларус-822» и их модификаций. Область применения плит гидропривода с гидрораспределителями с электромагнитным управлением в гидравлических системах тракторов «Беларус-822» и их модификаций.

Исполнениям плит гидропривода присвоены следующие обозначения:

- ***822-4801180Б-02*** *плита гидропривода с редукционным клапаном и тремя гидрораспределителями;*
- ***822-4801180Б-03*** *плита гидропривода с редукционным клапаном и двумя гидрораспределителями.*

Вид климатического исполнения О1 ГОСТ 15150.

Пример записи обозначения плит гидропривода при заказе:
«Плита гидропривода 822-4801180Б-02 ТУВУ 101483199.521-2005»;
«Плита гидропривода 822-4801180Б-03 ТУВУ 101483199.521-2005»

Условия эксплуатации

Фильтруемая жидкость.....масло минеральное с кинематической вязкостью:
номинальная – 40 мм²/с
максимальная – 800 мм²/с

Температура рабочей жидкости.....от –20°С до +80°С

Температура окружающей среды.....от –45°С до +55°С

Параметры электромагнитов:
-напряжение питания – 12 В
-относительная продолжительность включения – 100%
-тяговое усилие – 23 Н (2,3 кгс)

Технические характеристики

Наименование параметра	Значение
Условный проход, мм	6
Давление на входе в плиту, МПа	от 1,5 до 20 МПа
Расход рабочей жидкости через редукционный клапан, л/мин: номинальный максимальный	 16 24
Номинальная тонкость фильтрации, мкм	25
Класс чистоты по ГОСТ 17216, не грубее	15
Давление, МПа: на входе в плиту настройка редукционного клапана	 От 1,5 до 20 1,1±0,1
Время срабатывания гидрораспределителей в номинальном режиме, с, не более	0,1
Масса, кг, не более	7,8

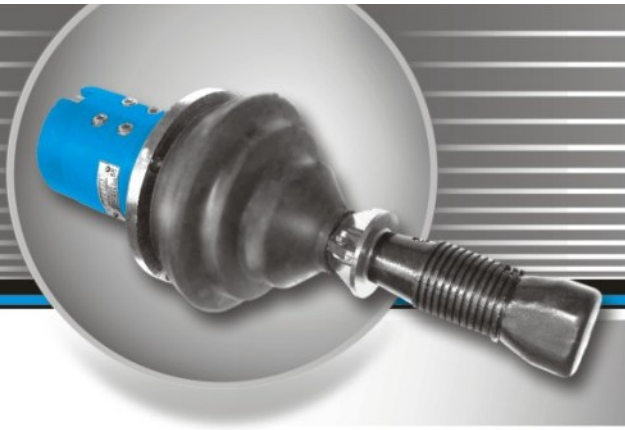

Республика
Беларусь
246000
г. Гомель
Инженерный
переулок, 3

www.
gidroprivod.by

Блоки управления типа БУ-8/1 и БУ-8/11

Блок управления предназначен для дистанционного управления золотниками гидрораспределителей с гидравлическим управлением, системами управления регулируемых гидронасосов и гидромоторов и другими аппаратами в гидроприводах машин.

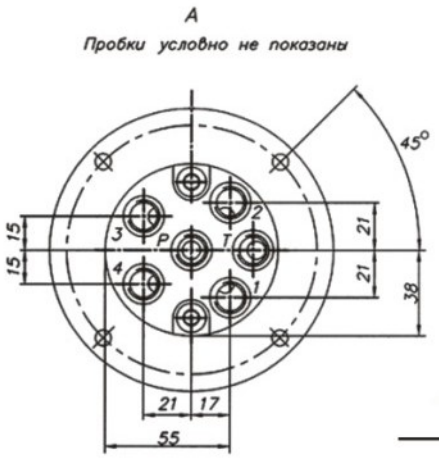

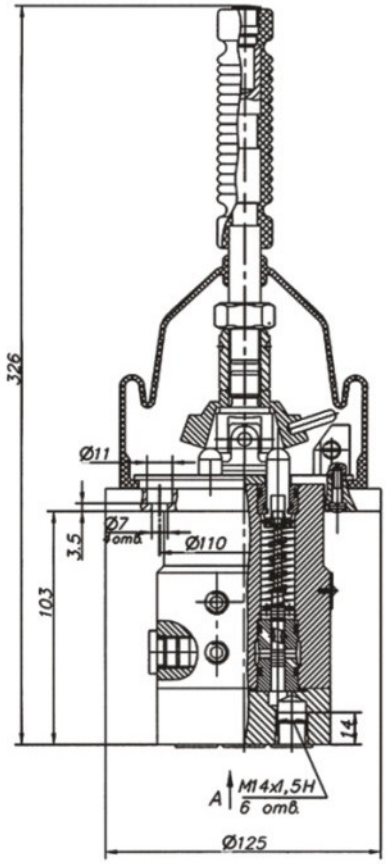

Отличие исполнения БУ-8/11 в отсутствии элементов фиксации

Технические характеристики

Наименование параметра	Значение
Условный проход, мм	8
Давление на входе, МПа, номинальное максимальное	3±0,1 4±0,1
Давление на выходе (редуцированное), МПа: минимальное максимальное	0,2±0,15 2,0±0,2
Расход рабочей жидкости через редукционный клапан, л/мин: номинальный максимальный	$16_{-1,5}$ $20_{-1,5}$
Давление на выходе (при максимальном угле наклона рукоятки)	Соответствует давлению на входе
Давление на сливе, максимально допустимое, МПа	0,3
Усилие на конце рукоятки, Н, без фиксации с фиксацией	13±1,3 35±3,5
Масса, кг, не более	3,8

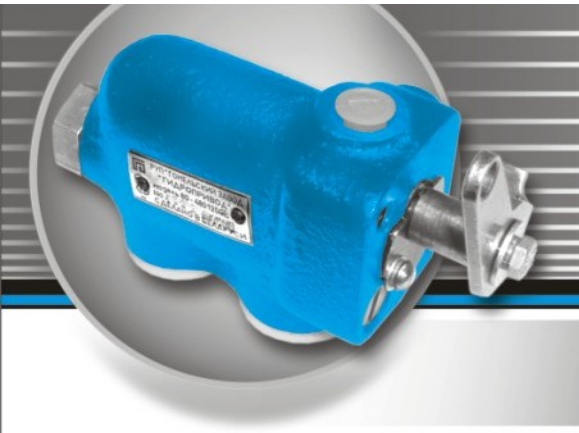

Республика
Беларусь
246000
г. Гомель
Инженерный
переулок, 3

www.
gidroprivod.by

Кран блокировки 80-4801200Б

Кран блокировки предназначен для гидравлического управления механизмом блокировки дифференциала заднего моста тракторов «Беларусь-900/920» и их модификаций.

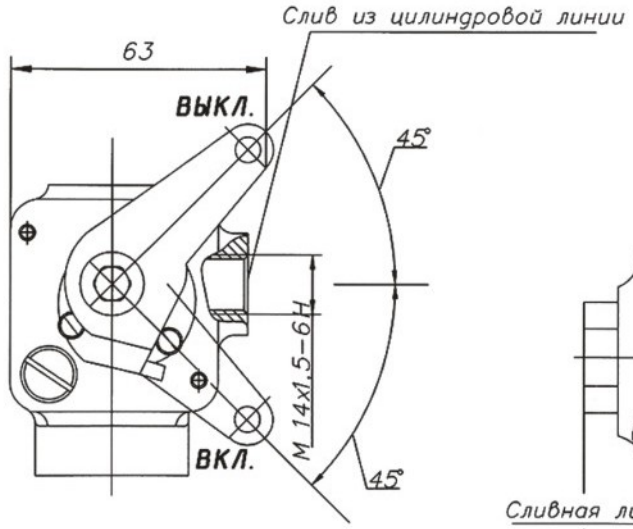

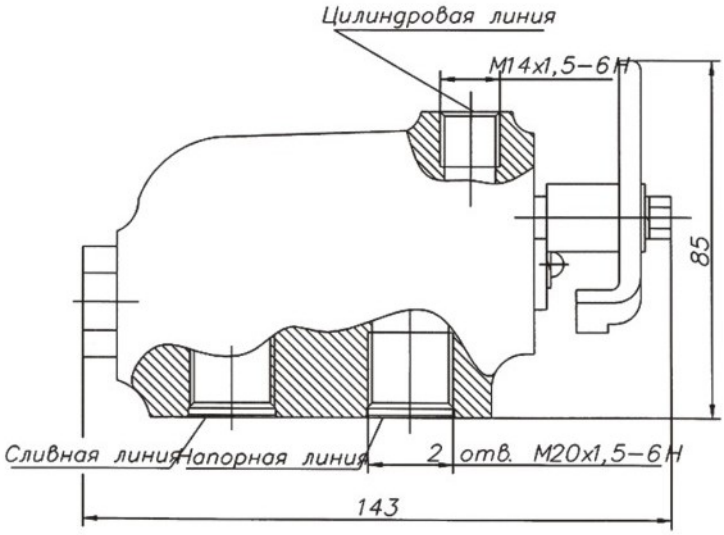

Условия эксплуатации

Фильтруемая жидкость.....
.....масло минеральное с кинематической вязкостью:
номинальная – 60 мм²/с
максимальная – 1000 мм²/с

Температура рабочей жидкости....
.....от +20°С до +80°С

Температура окружающей среды..
.....от –40°С до +50°С

Пример записи обозначения крана блокировки при заказе:
«Кран блокировки 80-4801200 Б
ТУ BY 10183199.529-2005»

Технические характеристики

Наименование параметра	Значение
Расход рабочей жидкости, л/мин	19…21
Давление рабочей жидкости на входе, МПа	1,0…1,3
Давление рабочей жидкости на выходе, МПа	0,9…1,3
Тип датчика	С поворотным золотником
Угол поворота золотника, град	90
Номинальный диаметр поворотного золотника, мм	16,0
Номинальный диаметр поворотного золотника, мм	1,55

Республика Беларусь
246000
г. Гомель
Инженерный переулок, 3

www.gidroprivod.by

Кран реверса 1221В-3407150

Кран реверса предназначен для направления потока рабочей жидкости в системе гидрообъемного рулевого управления тракторов «Беларус-1221В» и их модификаций.

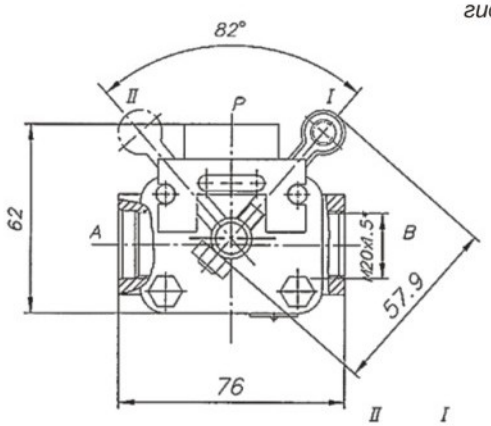

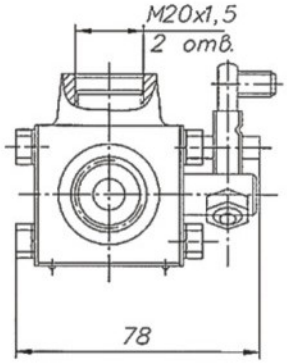

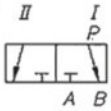

P– подвод
A,B– цилиндровые линии

Условия эксплуатации

Фильтруемая жидкость.....масло минеральное с кинематической вязкостью при температуре 50°С: 40 мм²/с (сСт)

Температура рабочей жидкости....
.....от –20°С до +80°С

Технические характеристики

Наименование параметра	Значение
Номинальный расход рабочей жидкости, л/мин	33
Максимальное давление рабочей жидкости на входе, МПа	18
Тип крана	С поворотным золотником
Номинальный диаметр поворотного золотника, мм	18
Угол поворота золотника, град.	82
Максимальные внутренние утечки через золотник, см³/мин, не более	50
Масса, кг, не более	0,978

Кран 85-4216115

Кран предназначен для изменения направления потока рабочей жидкости в гидросистеме управления валом отбора мощности (ВОМ) тракторов БЕЛАОРУС -1025/1221 и их модификаций.

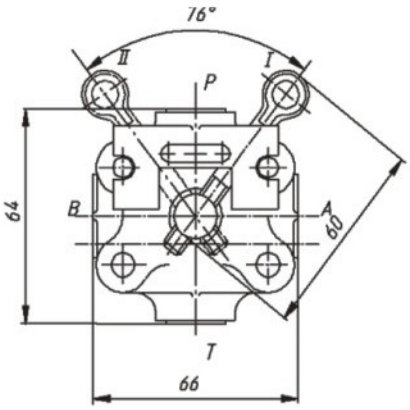

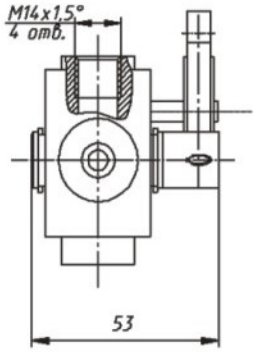

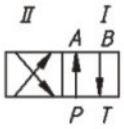

P- подвод
A,B,T- цилиндровые линии

Условия эксплуатации

Фильтруемая жидкость масло минеральное с кинематической вязкостью при температуре 50°С: 60мм²/с
Температура рабочей жидкости: от 0°С до 75°С

Технические характеристики

Наименование параметра	Значение
Тип крана	С поворотным золотником
Максимальное давление, МПа	3
Номинальный диаметр поворотного золотника, мм	16
Угол поворота золотника,, град	76
Максимальные внутренние утечки через золотник, см³/мин	50
Масса, кг, не более	0,56

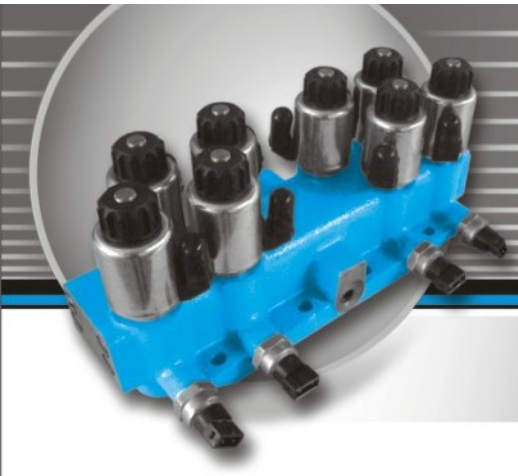

Республика
Беларусь
246000
г. Гомель
Инженерный
переулок, 3

www.
gidroprivod.by

Гидрораспределитель 2822-1712010

Предназначен для управления коробкой передач тракторов «БЕЛАРУС» - с переключением без разрыва потока мощности.

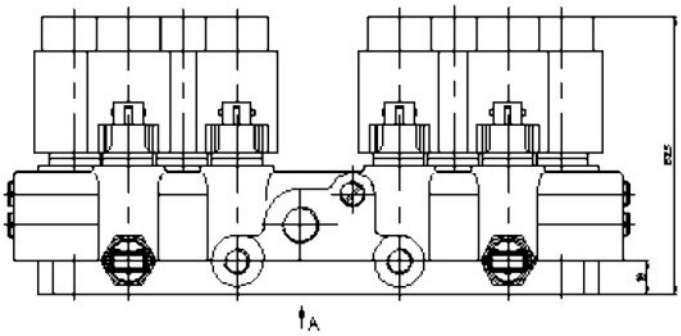

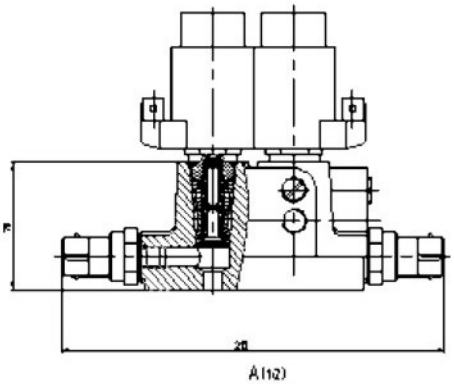

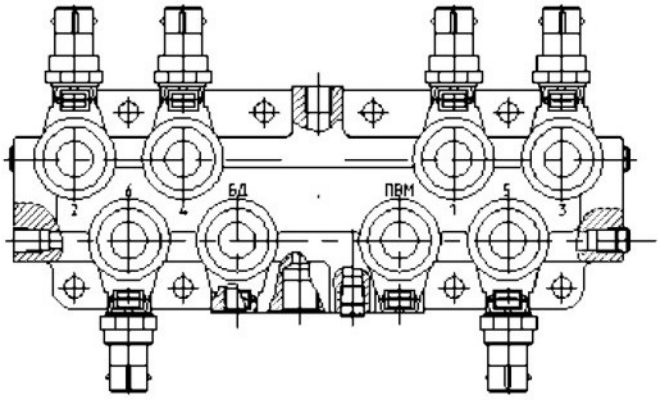

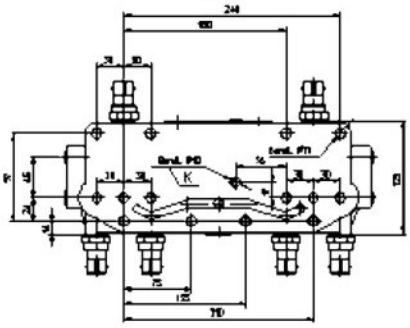

Технические характеристики

- номинальное рабочее давление, МПа	1,3
- номинальный расход, л/мин	16

Условия эксплуатации

Распределители должны эксплуатироваться на моторных маслах с тонкостью фильтрации не более 25 мкм, кинематической вязкостью от 10 до 800 мм^2/с при температуре рабочей жидкости от минус 20 до 80 ºС и температуре окружающей среды от минус 40 до плюс 50 ºС.

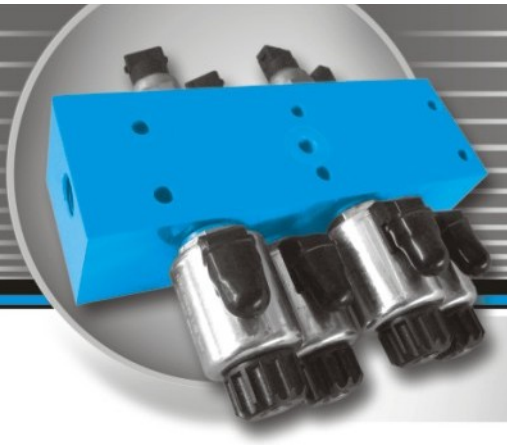

Республика
Беларусь
246000
г. Гомель
Инженерный
переулок, 3

www.
gidroprivod.by

Гидрораспределитель 2025-1712010А

Предназначен для управления коробкой передач тракторов «БЕЛАРУС» - с переключением без разрыва потока мощности.

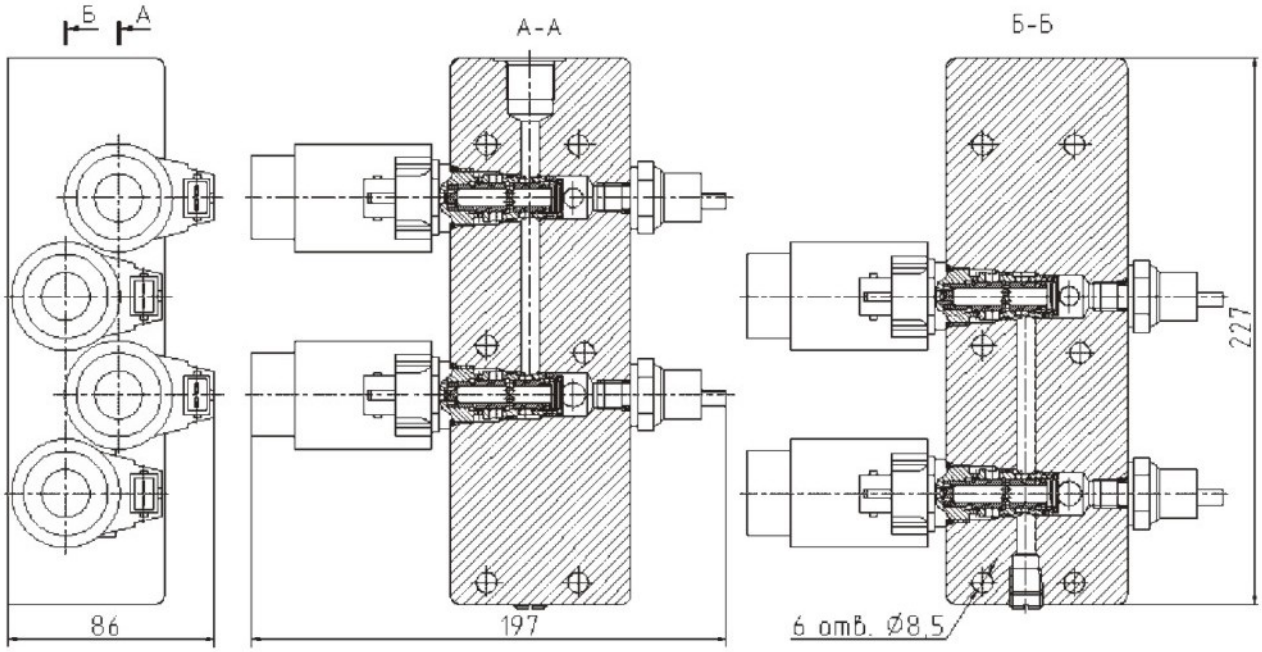

Технические характеристики

- номинальное рабочее давление, МПа	1,3
- номинальный расход, л/мин	16

Условия эксплуатации

Распределители должны эксплуатироваться на моторных маслах с тонкостью фильтрации не более 25 мкм, кинематической вязкостью от 10 до 800 мм^2/с при температуре рабочей жидкости от минус 20 до 80 ºС и температуре окружающей среды от минус 40 до плюс 50 ºС.

Республика
Беларусь
246000
г. Гомель
Инженерный
переулок, 3

www.
gidroprivod.by

Регулятор глубины вспашки 80-4614020

Регулятор предназначен для автоматического и ручного управления навесным устройством тракторов «Беларусь» совместно с гидрораспределителями Р80-3/4…

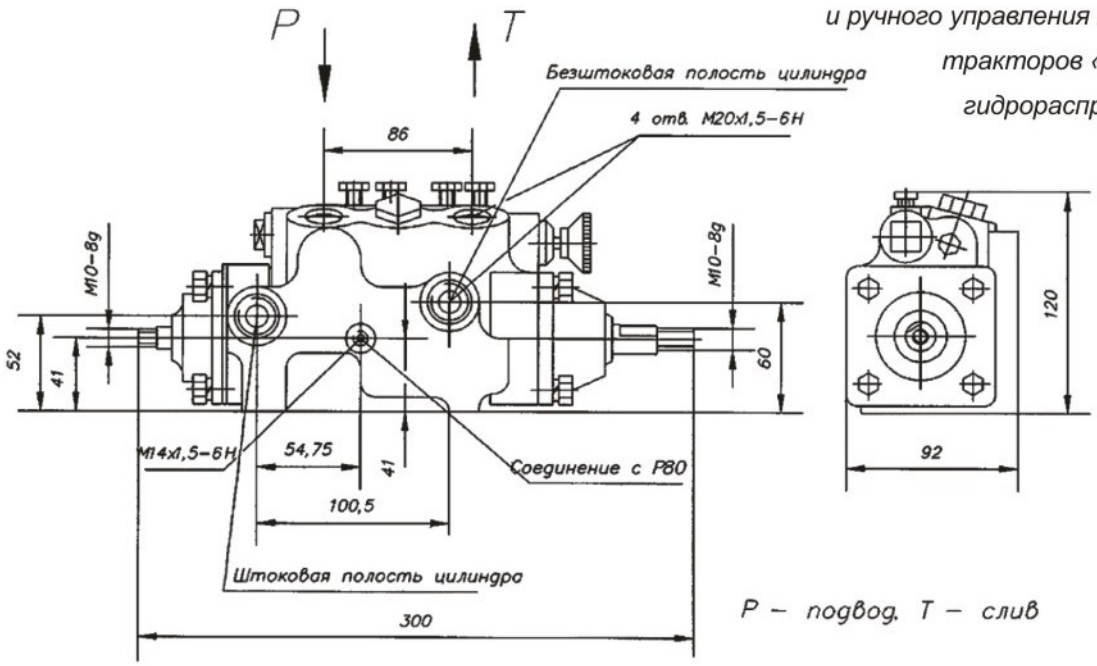

P – подвод, T – слив

Условия эксплуатации

Фильтруемая жидкость.....
.....масло минеральное с кинематической вязкостью:
номинальная – 60 мм²/с
максимальная – 1000 мм²/с

Температура рабочей жидкости....
.....от +20°С до +80°С

Температура окружающей среды..
.....от –40°С до +50°С

Технические характеристики

Наименование параметра	Значение
Номинальный расход рабочей жидкости, л/мин	80
Максимальное давление определяется давлением настройки предохранительного клапана гидрораспределителя, МПа	-
Тип регулятора	Клапанно-золотниковый
Объемный расход, л/мин: -максимальный -минимальный	 80 25
Масса, кг, не более	11

Пример записи обозначения регулятора при заказе :
«Регулятор глубины впашки 80-4614020 ТУВУ 1014183199.526-2005»

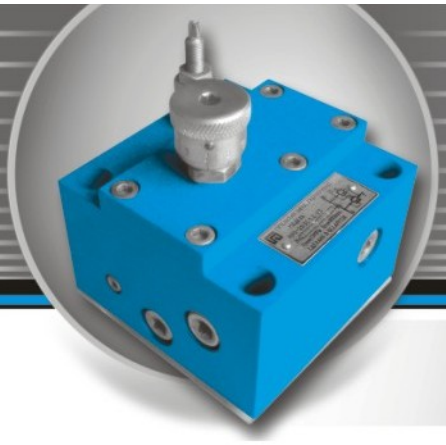

Республика
Беларусь
246000
г. Гомель
Инженерный
переулок, 3

www.
gidroprivod.by

Регулятор расхода МРП 20/3Т

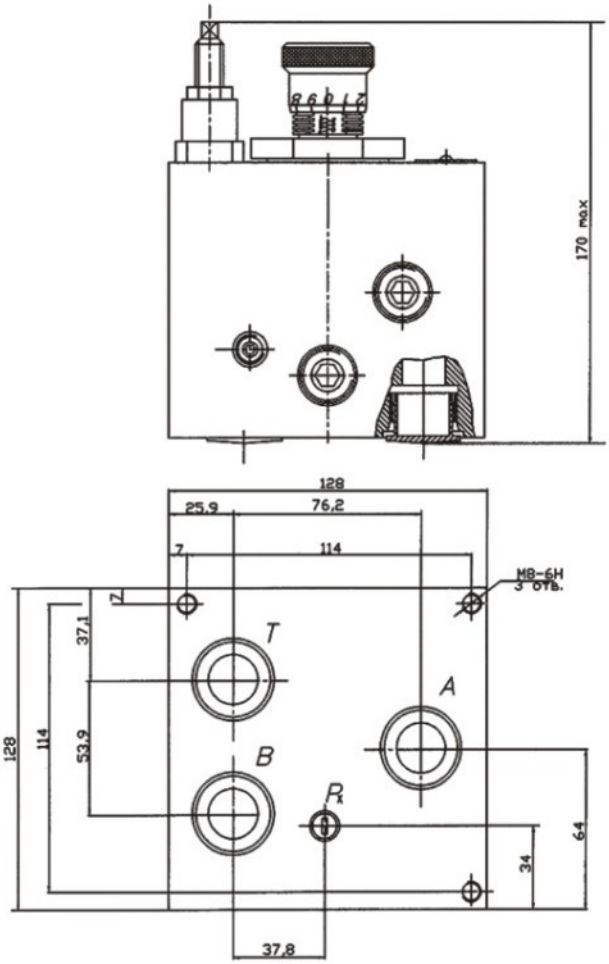

Регулятор расхода типа МРП20/3Т…с предохранительным клапаном трубного присоединения предназначен для поддержания установленной скорости перемещения рабочих органов независимо от нагрузки.

Условия эксплуатации

Фильтруемая жидкость..... .....масло минеральное с кинематической вязкостью от 10 до 250 мм²/с

Температура рабочей жидкости.... .....от +10°С до +70°С

Технические характеристики

А, - напорная гидролиния;
В цилиндровая гидролиния;
Т сливная гидролиния;
Р х линия дистанционной разгрузки

Наименование параметра	Значение
Номинальный расход рабочей жидкости, л/мин	88
Условный проход, мм	20
Номинальное давление на входе, МПа: - МРП-20/3Т-1.1 - МРП-20/3Т-1.2 Максимальное давление на выходе, МПа: - МРП-20/3Т-1.1 - МРП-20/3Т-1.2	 10 20 9 19
Масса, кг, не более	12

Пример записи обозначения регулятора при заказе:
«МРП -20/3Т-1.1- УХЛ 2 ТУ РБ 400051624.079-2001»

Республика
Беларусь
246000
г. Гомель
Инженерный
переулок, 3

www.
gidroprivod.by

Датчик блокировки 70-4801010

Датчик блокировки предназначен для гидравлического управления механизмом блокировки дифференциала заднего моста в зависимости от угла разворота направляющих колес тракторов «Беларусь» и их модификаций .

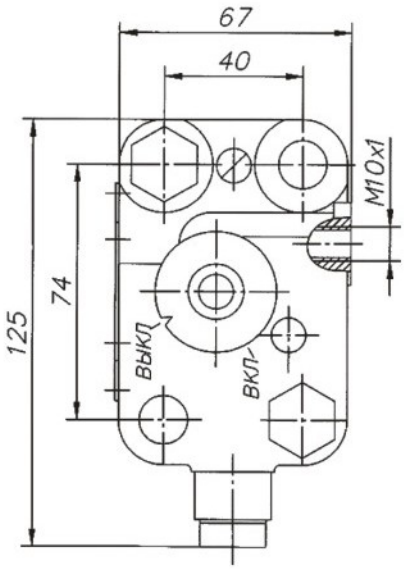

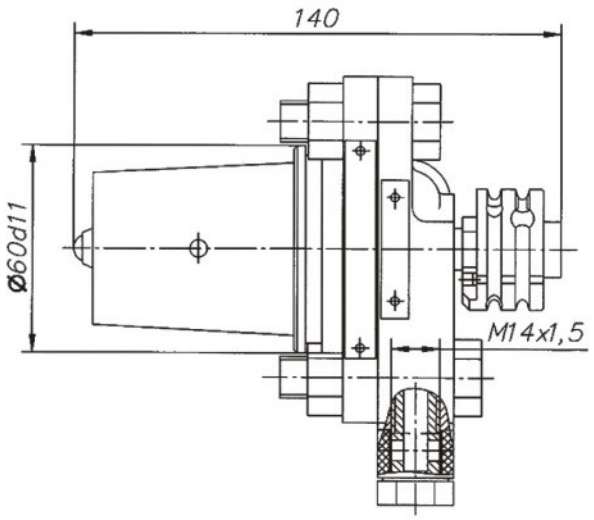

Технические характеристики

Условия эксплуатации

Фильтруемая жидкость.....
.....масло минеральное с кинематической вязкостью:
номинальная – 60 мм²/с
максимальная – 1000 мм²/с

Температура рабочей жидкости....
.....от +20°С до +80°С

Температура окружающей среды..
.....от –40°С до +50°С

Наименование параметра	Значение
Номинальный расход рабочей жидкости, л/мин	3
Номинальное давление рабочей жидкости на входе, МПа	1,0
Тип датчика	Золотниковый, с поворотным краном
Диаметр поворотного крана, мм	12,0
Диаметр золотника, мм	15,0
Общий ход золотника, мм	6,0
Рабочий ход золотника, мм	4,0
Масса, кг, не более	2,3

Пример записи обозначения датчика блокировки при заказе:
«Датчик блокировки 70-4801010 ТУ BY 101483199.522-2005»

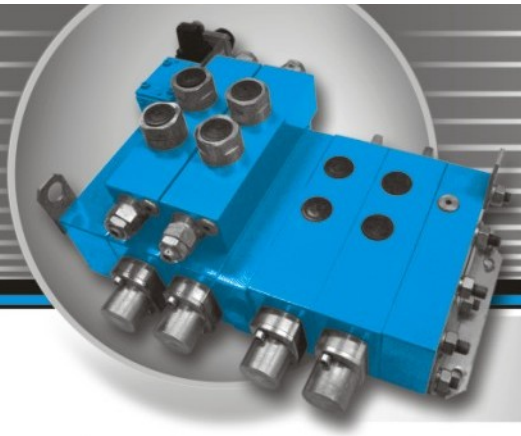

Республика
Беларусь
246000
г. Гомель
Инженерный
переулок, 3

www.
gidroprivod.by

Гидрорапределитель КС-3579.82.600

Распределитель предназначен для изменения направления движения потока рабочей жидкости, регулирования величины потока, герметичного запирания рабочей жидкости в исполнительных органах и ограничения давления в исполнительных органах, разгрузки насоса.

Распределитель применяется в гидроприводах строительных, дорожных, коммунальных и других мобильных машин и оборудования, где имеется:

- *механизм поворота стрелы;*
- *механизм телескопирования стрелы;*
- *механизм грузовой лебедки;*
- *механизм подъема стрелы.*

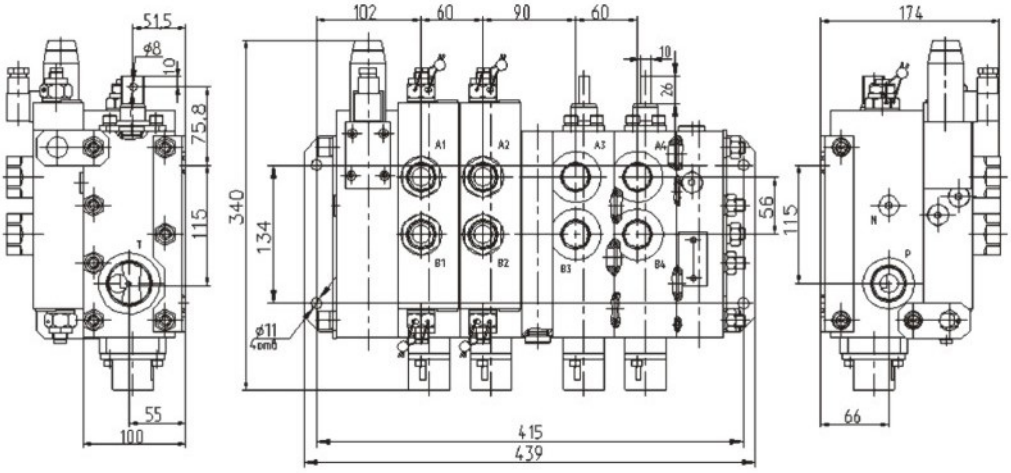

Обозначение	Наименование	Присоединительная резьба по ГОСТ 25065
A1…A4, B1…B4	Цилиндровые линии	M27x2
P	Подвод	M33x2
T	Слив	M42x2
M	Место подключения манометра	M14x1,5

Гидросхема

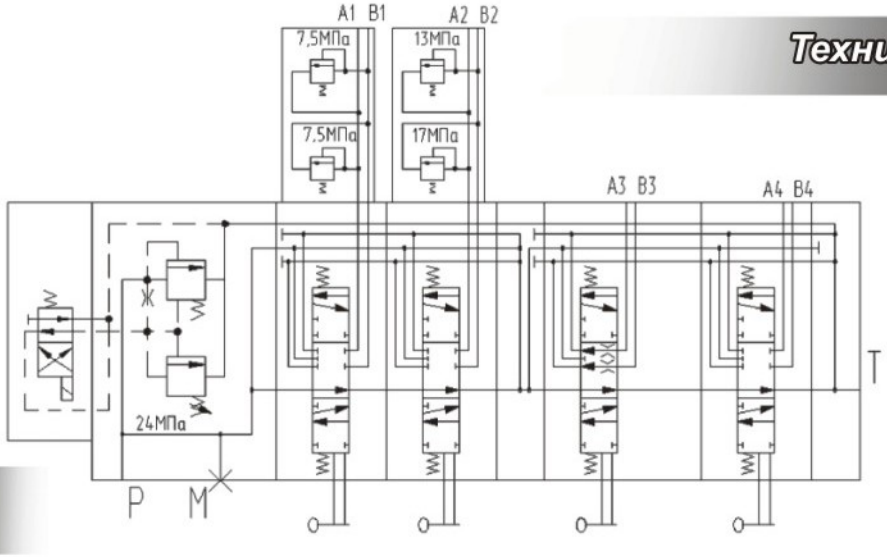

Технические характеристики:

Условный проход, мм	20
Давление на входе, МПа	
- номинальное	25±0,2
- максимальное	32±0,2
Максимальные внутренние утечки, см³/мин, не более	
- рабочих секций	150
- распределителя	600
Максимально допустимое давление на сливе, МПа	2,5±0,2

Республика
Беларусь
246000
г. Гомель
Инженерный
переулок, 3

www.
gidroprivod.by

Гидрозамок КС-3579.83.200-1

Гидрозамок предназначен для пропускания потока рабочей жидкости в одном направлении и герметичном запирании в обратном с целью надежной фиксации рабочих органов при отсутствии управляющего воздействия, а при его наличии для пропускания потока в обоих направлениях.

Область применения гидроприводы строительных, дорожных, коммунальных и других мобильных машин и оборудования.

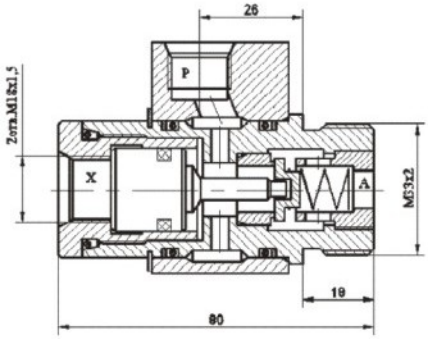

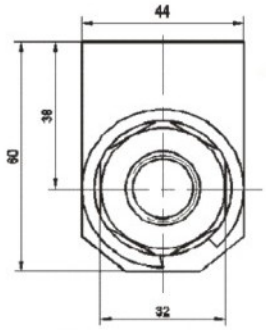

Ввертные концы и диаго
по ГОСТ 25065-90

Схема условного обозначения

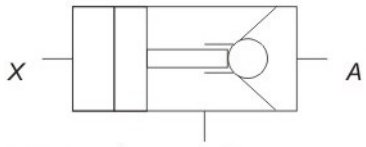

P - подвод (напорная линия)
A - отвод (цилиндровая линия)
X - линия управления

Технические характеристики:

Условный проход, мм	10	Давление открытия обратного клапана, МПа	0,75+0,25
Давление, МПа		Соотношение площадей клапана и толкателя	1:28
номинальное	20	Внутренняя герметичность при номинальном давлении, см³/мин	
максимальное	32	по клапану	0,05
Расход рабочей жидкости, л/мин		по толкателюне допускается	
номинальный	80		
максимальный	100	Масса (без рабочей жидкости), кг	0,85

Гидрозамок ввертный ГЗВ.00.000

Гидрозамки предназначены для пропускания потока рабочей жидкости в одном направлении и запирания в обратном при отсутствии управляющего воздействия, а при его наличии для пропускания потока в обоих направлениях.

Область применения гидрозамков - гидроприводы строительных, дорожных, коммунальных и других мобильных машин и оборудования. Гидрозамок монтируется в гидросистему в любом положении.

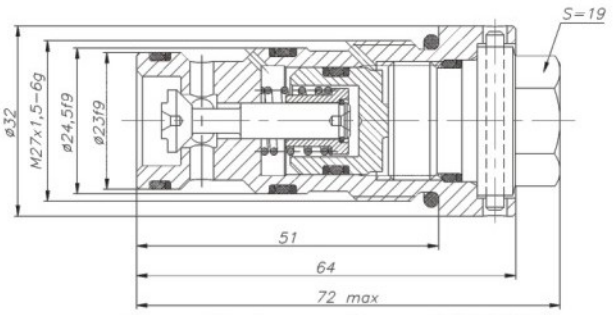

Рисунок 1 Гидрозамок ввертный ГЗВ.00.000

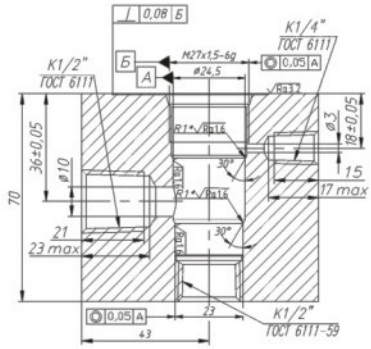

Рисунок 2 Присоединительные размеры монтажного отверстия

Технические характеристики:

1 Давление на входе Рном=16 МПа, Рmax=35 МПа.
2 Давление управления Рупр=4+0,1 МПа.
3 Расход рабочей жидкости Qном=80 л/мин, Qmax=90 л/мин.
4 Давление открытия обратного клапана Р=0,5 МПа.
5 Перепад давления на обратном клапане при номинальном расходе (РА) ΔР=1,5 МПа.
6 Перепад давления на принудительно открытом обратном клапане при номинальном расходе (АР) ΔР=1,3 МПа.
7 Рабочая жидкость - масла индустриальные вязкостью от 5 до 500 мм²/с и температурой от минус 20 до плюс 90 °С.
8 Допускаются утечки по клапану в закрытом состоянии, не более 0,3 см³/мин.
9 Масса не более 0,325 кг.

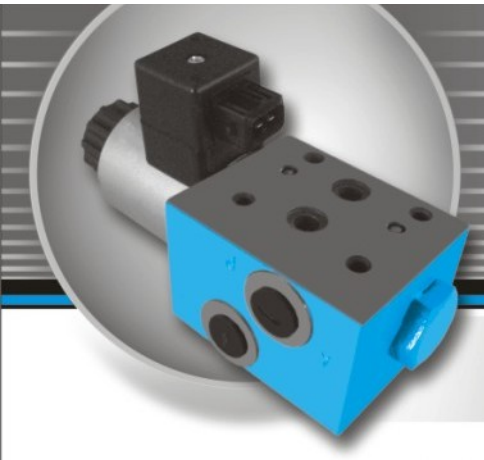

Республика
Беларусь
246000
г. Гомель
Инженерный
переулок, 3

www.
gidroprivod.by

Распределители гидравлические типа РГЕ-6Т

Распределители гидравлические типа РГЕ-6Т с электромагнитным управлением трубного присоединения предназначены для управления направлением потока рабочей жидкости в гидравлических системах тракторов.

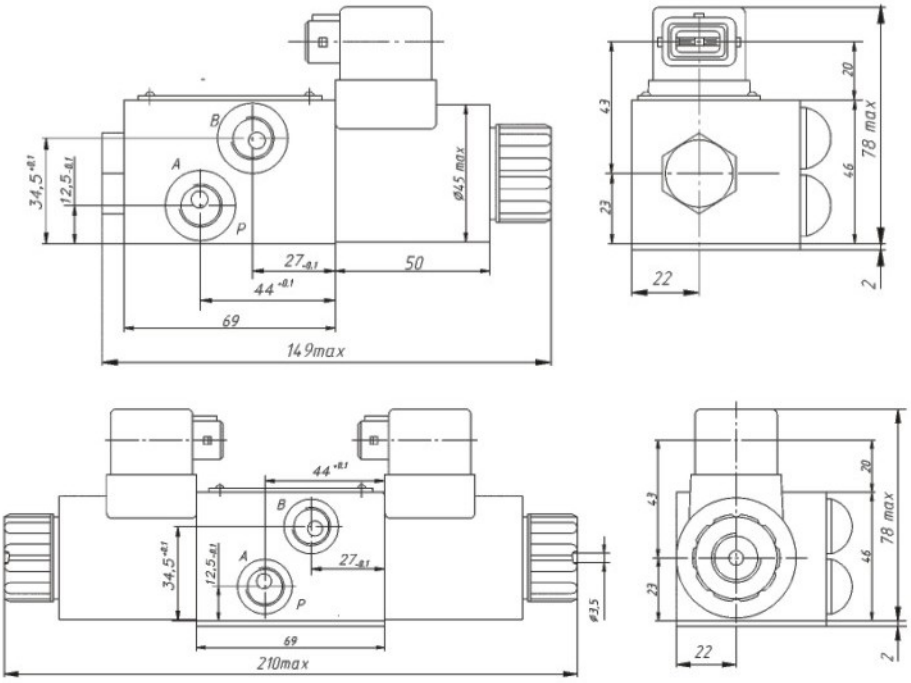

Структура условного обозначения

x РГЕ - 6 Т /x 574Е . Г 12 О 1 - x

- x — *Конструктивное исполнение: без индекса с электромагнитами стыкового монтажа; 1 с электромагнитами ввертного монтажа*
- РГЕ — *Гидрораспределитель*
- 6 — *Условный проход – 6 мм*
- Т — *Способ монтажа - трубный для линий управления*
- x — *Максимальный расход без индекса 10 л/мин 3 30 л/мин*
- 574Е — *Номер схемы*
- Г — *Обозначение тока питания электромагнитов - постоянный*
- 12 — *Напряжение электрической сети - 12В*
- О — *Климатическое исполнение по ГОСТ 15150 - О -общеклиматическое исполнение*
- 1 — *Категория размещения по ГОСТ 15150*
- x — *Положение электроразъёма катушки относительно корпуса гидрораспределителя без индекса сверху -01 сбоку*

Основные технические характеристики

Наименование параметра	Величина параметра	
	РГЕ-6Т	1РГЕ-6Т
1. Условный проход, мм	6	
2. Давление на входе, МПа: номинальное максимальное минимальное (при номинальном расходе)	 1,2 4 0,5	
3. Максимально допустимое давление в сливной гидролинии, МПа	2	
4. Расход рабочей жидкости, л/мин: номинальный максимальный	 6,3 10	 - 30
5. Номинальный перепад давлений	В соответствии с рисунком	
6 Внутренняя герметичность (максимальные внутренние утечки) при номинальном давлении, $см^3$/мин:	250	
7. Время срабатывания гидрораспределителя, с, не более: включения выключения	 0,05 0,03	
8. Максимальное число срабатываний, цикл/час:	15000	
9. Масса (без рабочей жидкости), кг, не более:	1,3	1,75

Республика
Беларусь
246000
г. Гомель
Инженерный
переулок, 3

www.
gidroprivod.by

Цилиндр 80-4216100

Цилиндры предназначены для управления валом отбора мощности тракторов «БЕЛАРУС» 952/1221 и их модификаций, а также в запасные части к ним.

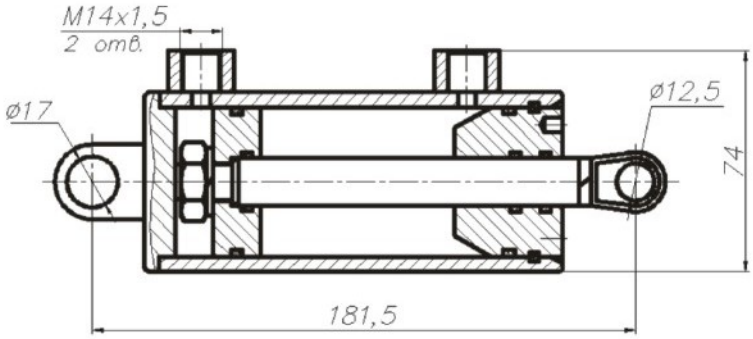

Технические характеристики:

Рабочая жидкость - масло минеральное или И-20А
Давление, МПа - 1,0
Давление страгивания, МПа, не более 0,2
Диаметр поршня цилиндра, мм 50
Габаритные размеры(длина х ширина х высота), мм - 204х60х74
Номинальная толкающая сила цилиндра, кН 1,8
Масса, кг - 2,1

Условия эксплуатации

Условия эксплуатации
Фильтруемая жидкость масло минеральное с кинематической вязкостью от 10 до 1000 мм^2/с

Температура рабочей жидкости от 0 до +75°С
Температура окружающей среды -50°С до +50°С.

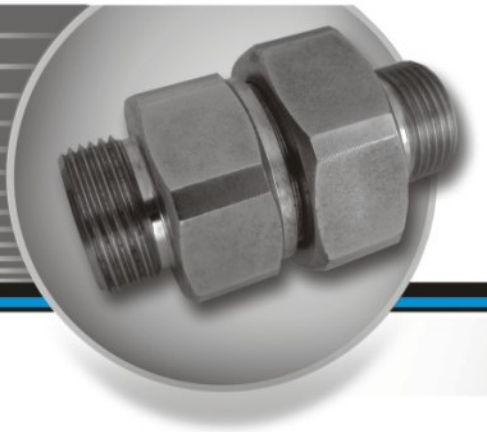

Обратный клапан КП-15 КО22LR3/4,2 bar.

Обратный клапан КП-15 предназначен для применения в самоходных комбайнах
С целью защиты масляного радиатора

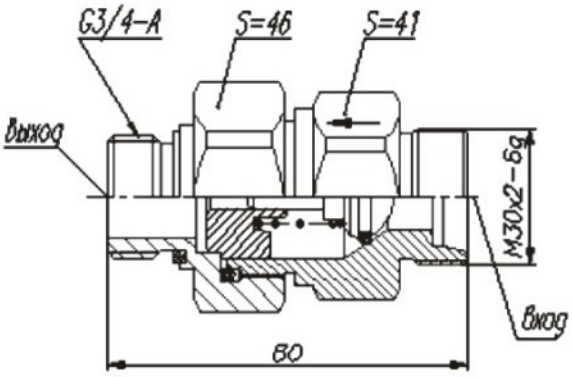

Технические характеристики:

1. Давление открывания -0,2 МПа.
2. Рабочая жидкость - масла индустриальные вязкостью от 20 до 200 мм^2/с и температурой от минус 10 до плюс 70°С.
3. Перепад давлений между входом и выходом при расходе Q=50 л/мин должен быть -0,3 МПа.
4. Максимальный расход Qmax=95 л/мин.
5. Допускаются утечки клапана в закрытом состоянии, не более 0,05 л/мин.

Условия эксплуатации

Фильтруемая жидкость масло минеральное с кинематической вязкостью от 10 до 1000 мм^2/с

Температура рабочей жидкости от 0 до +75°С
Температура окружающей среды -50°С до +50°С.

Республика
Беларусь
246000
г. Гомель
Инженерный
переулок, 3

www.
gidroprivod.by

Клапаны-сигнализаторы типа УЭС

Клапаны-сигнализаторы типа УЭС предназначены для сигнализации загрязненности фильтроэлементов фильтров и пропуска рабочей жидкости при чрезмерном загрязнении фильтроэлементов в гидросистемах самоходных сельскохозяйственных машин..

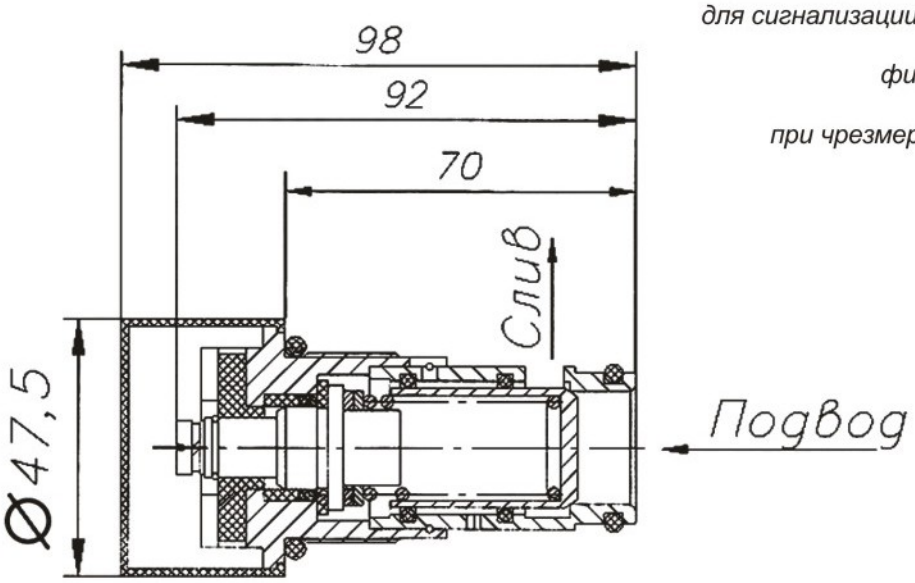

Технические характеристики

Наименование параметра	Норма для исполнения	
	УЭС 0603660	УЭС 0603660-01
Условный проход, мм	20	20
Давление на входе, МПа номинальное максимальное	 0,4 1	 16 20
Расход рабочей жидкости, л/мин номинальный максимальный минимальный	 63 80 20	
Перепад давления, при котором происходит срабатывание клапана сигнализатора (соответствует перепаду давления на фильтроэлементе и размыканию электрической цепи), МПа	$0,2^{+0,05}$	$0,4^{+0,05}$
Внутренние утечки (при закрытом клапане-сигнализаторе) при перепаде давления, МПа: ($0,18_{-0,025}$) для УЭС 0603660, ($0,38_{-0,025}$) для УЭС 0603660–01, л/мин	1,0	
Перепад давления на клапане-сигнализаторе при максимальном расходе рабочей жидкости, МПа, не более	0,4	0,6
Масса, кг, не более	0,4	

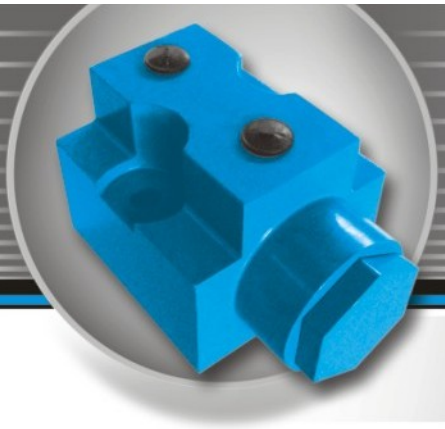

Республика Беларусь
246000
г. Гомель
Инженерный переулок, 3

www.gidroprivod.by

Регулятор давления 3518090-51050

Регулятор давления применяется в системе управления гидроагрегатом моста ведущих колес (с гидравлическим и механическим приводом) комбайнов совместно с главным цилиндром.

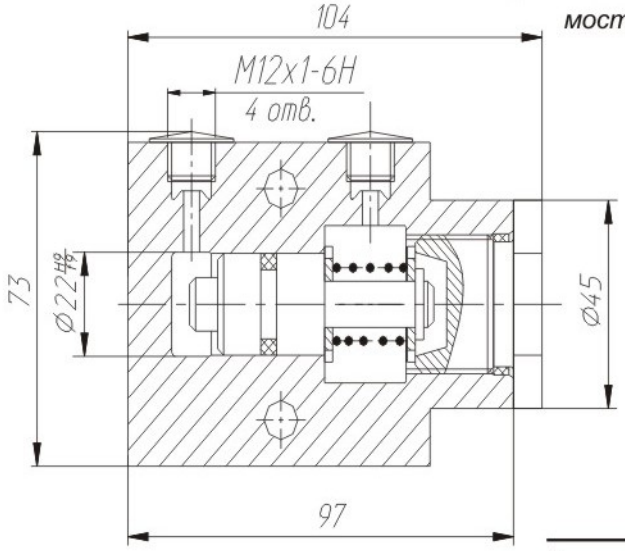

Технические характеристики

Ход поршня в одну сторону, мм	4
Номинальное давление, МПа	6,3
Максимальное давление, МПа	10
Рабочая жидкость	«РОСДОТ-4» ТУ-2451-004-36732629-99
Масса, кг	20

Условия эксплуатации

Вязкость рабочей жидкости, кинематическая, мм²/с, при температуре:	
- плюс 50°С, не менее	5
- плюс 70°С, не менее	10
Температура окружающей среды, 0С:	
- максимальная	плюс 55°С
- минимальная (при хранении)	минус 50°С

Гидроцилиндр КЗК-12-1790180А

Гидроцилиндр КЗК-12-1790180А применяется в гидросистеме комбайна зерноуборочного КЗС-1218

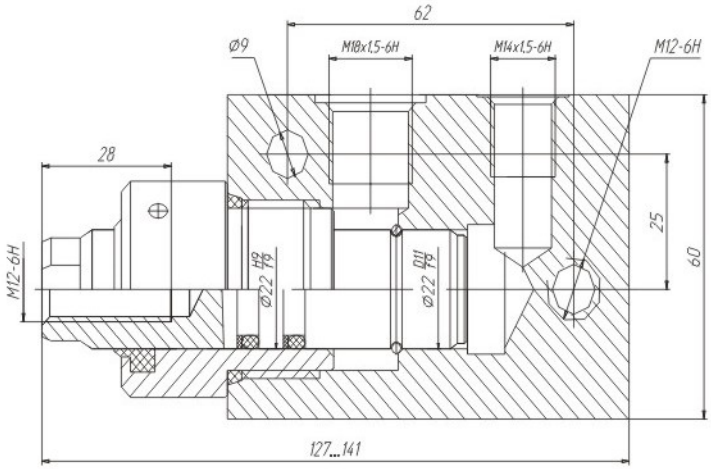

Тип гидроцилиндра	Плунжерный
Диаметр штока, мм	22
Ход, мм	14
Номинальное давление, МПа	16
Максимальное давление, МПа	20
Рабочая жидкость	масло минеральное вязкостью 10…1200 сСт
Класс чистоты рабочей жидкости	не грубее 14 по ГОСТ 17216
Температура, ⁰С рабочей жидкости окружающей среды	-5…+80 -10…+50

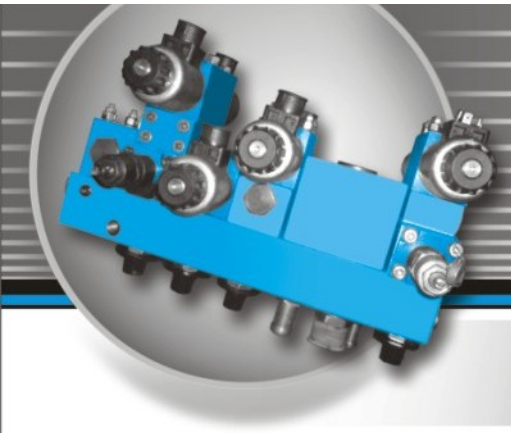

Республика
Беларусь
246000
г. Гомель
Инженерный
переулок, 3

www.
gidroprivod.by

Гидроблоки управления типа БСК 40М

Условный проход гидрораспределителей: 6 мм *Давление на входе: 10; 12,5; 16; 18 МПа*

Гидроблоки управления типа БСК40М предназначены для дистанционного изменения направления потока рабочей жидкости, а также предохранения гидросистемы от перегрузки давлением.

Область применения гидроблоков сельскохозяйственные машины.

Управление гидрораспределителями гидроблока электрическое; вид тока постоянный; напряжение 12 и 24 В.

Вид климатического исполнения гидроблоков У3 и Т3 ГОСТ 15150.

Гидроблоки должны эксплуатироваться на минеральных маслах с кинематической вязкостью от 10 до 400 мм2/с и температурой от 0 до плюс 70 С. Температура окружающей среды для гидроблоков БСК40МА, БСК40МА1, БСК40МА2 от минус 10 до плюс 50 С, для гидроблоков БСК40МК, БСК40МК1, БСК40МК2 от минус 20 до плюс 50 С. Допускается работа гидроблоков БСК40МК без включения гидрораспределителей при вязкости рабочей жидкости от 400 до 800 мм2/с.

Технические условия ТУ BY 400051624.126-2008
«Гидроблоки управления типа БСК 40М».

Технические характеристики:

Наименование параметра	Величина параметра для гидроблока						
	БСК 40М	БСК 40МА	БСК 40МА 1	БСК 40МА 2	БСК 40МК	БСК 40МК 1	БСК 40МК 2
1 Давление на входе , МПа							
номинальное	$10_{-0,3}$	$10_{-0,3}$	$10_{-0,3}$	$12,5_{-0,5}$	$16^{+0,5}$	$16^{+0,5}$	$18_{-0,5}$
максимальное	15	15	15	21	20	20	20
2 Расход рабочей жидкости (на входе) в основной напорной линии, л/мин							
- номинальный	13	13	13	13	40	40	40
- максимальный	40	40	40	40	45	45	45
3 Расход рабочей жидкости в цилиндровых линиях с ограничением расхода , л/мин							
в 26-й	6^{+4}	-	-	-	6^{+4}	6^{+4}	6^{+4}
в 31-й	6^{+4}	6^{+4}	6^{+4}	-	-	-	-
в 34-й	-	-	-	-	25 ± 5	25 ± 5	25 ± 5
в 36-й	-	$2,5_{-1,0}$	$2,5_{-1,0}$	$2,5_{-1,0}$	$2,5_{-1,0}$	$2,5_{-1,0}$	$2,5_{-1,0}$

Продолжение таблицы на следующей странице

Технические характеристики:

Начало таблицы на предыдущей странице

Наименование параметра	Величина параметра для гидроблока						
	БСК 40М	БСК 40МА	БСК 40МА 1	БСК 40МА 2	БСК 40МК	БСК 40МК 1	БСК 40МК 2
4 Внутренняя герметичность (максимальные внутренние утечки), $см^3$/мин , не более:							
- для цилиндровых линий с повышенной герметичностью	3,0	3,0	3,0*	3,0	1,5	1,5	1,5
- для остальных цилиндровых линий	100	100	100	100	100	100	100
5 Редуцированное давление , МПа :							
- для одной цилиндровой линии	-	$2^{+0,2}$	$2^{+0,2}$	$2^{+0,2}$	$2,8^{+0,2}$	$2,8^{+0,2}$	$2,8^{+0,2}$
- для пары цилиндровых линий	-	-	-	$8_{-0,4}$	$3^{+0,3}$	-	-
6 Давление разгрузки, МПа , не более:							
- при номинальном расходе	-	-	-	-	1,1±0,3	1,1±0,3	0,5±0,1
- при максимальном расходе	0,4	0,4	0,4	0,4	1,5	1,5	0,8
7 Масса , кг, не более	24	30	30	27,5	35	32,7	34

*- Для линии с гидрозамком ГЗМУ 6/3 МВМ 1,5$см^3$/мин.

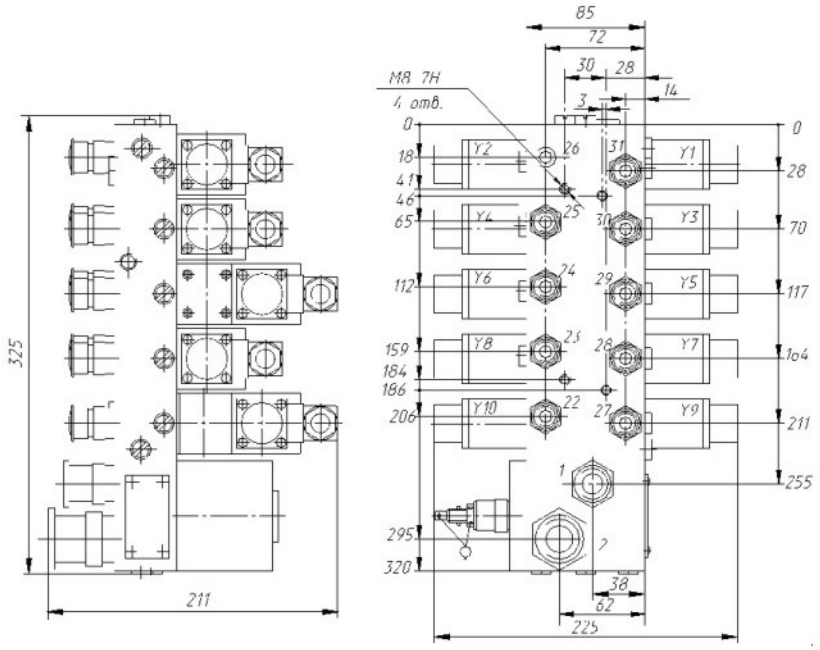

Номер отверстия	Назначение отверстия
1	Напорная линия (основная)
2	Сливная линия (общая)
22,27	Пара цилиндровых линий линия 22 с повышенной герметичностью
23,28	Пара цилиндровых линий
24,29	Пара цилиндровых линий с повышенной герметичностью
25,30	Пара цилиндровых линий
26,31	Пара цилиндровых линий запирается линия 31

1 Присоединительные размеры штуцеров- согласно рисунка 6.
2 Предельные отклонения присоединительных размеров ± 0,3 мм.
3 По заказам потребителя в отв. 26 вместо пробки устанавливется штуцер.

Гидроблоки управления типа БСК 40МА и БСК 40МА1

Технические характеристики:

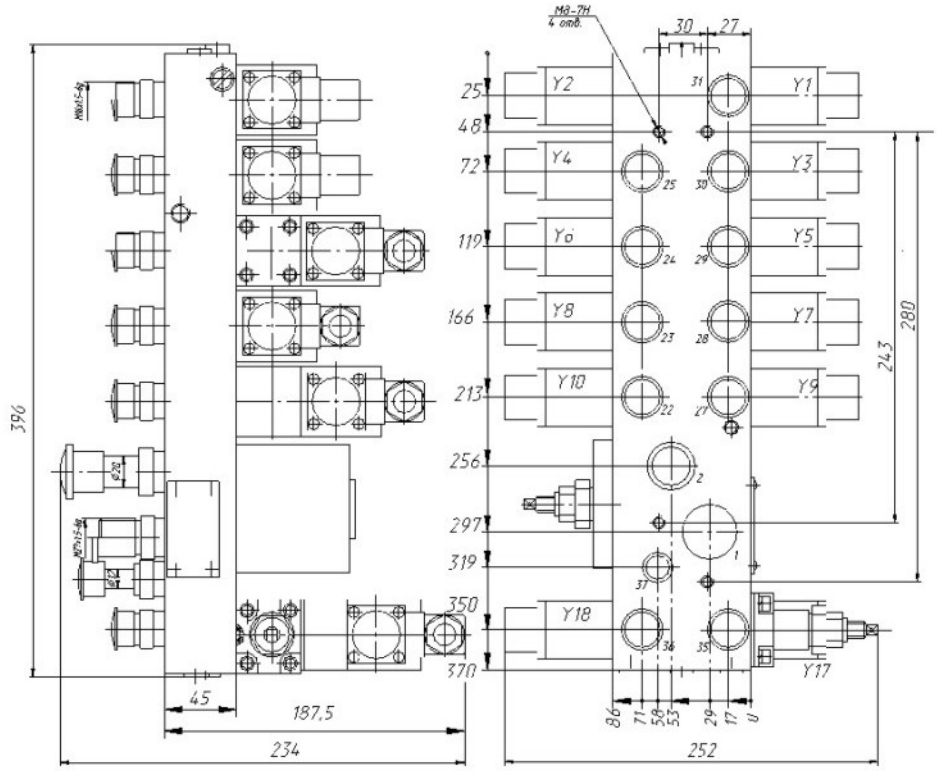

Гидроблок БСК40МА, БСК40МА1

Номер отверстия	Назначение отверстия
1	Напорная линия (основная)
2	Сливная линия (общая)
37	Сливная линия (автономная)
31	Запираемая цилиндровая линия
25, 30	Пары цилиндровых линий
24, 29	Пара цилиндровых линий
23, 28	Пара цилиндровых линий
22, 27	Пара цилиндровых линий
35, 36	Пара цилиндровых линий Ограничивается расход из линии 36; редуцируется давление в линии 35

1 Присоединительные размеры штуцеров-согласно рисунка 6.
2 Предельные отклонения присоединительных размеров ± 0,3 мм.

Гидроблок управления БСК 40МА 2

Номер отверстия	Назначение отверстия
1	Напорная линия (основная)
2	Сливная линия (общая)
37	Сливная линия (автономная)
24, 29	Пара цилиндровых линий с повышенной герметичностью с поддержанием редуцированного давления
23, 28	Пара цилиндровых линий
22, 27	Пара цилиндровых линий линия 27 с повышенной герметичностью
35, 36	Пара цилиндровых линий Ограничивается расход в линии 36 редуцируется давление в линии 35

1 Присоединительные размеры штуцеров-согласно рисунка 6.
2 Предельные отклонения присоединительных размеров ± 0,3 мм.

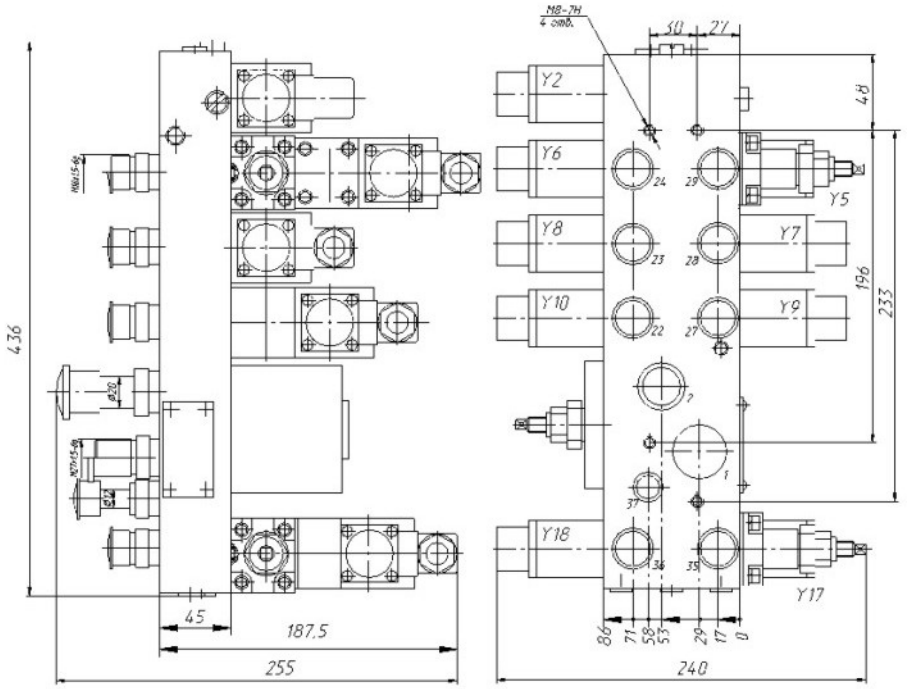

Гидроблок БСК40МА2

Гидроблок БСК 40МК

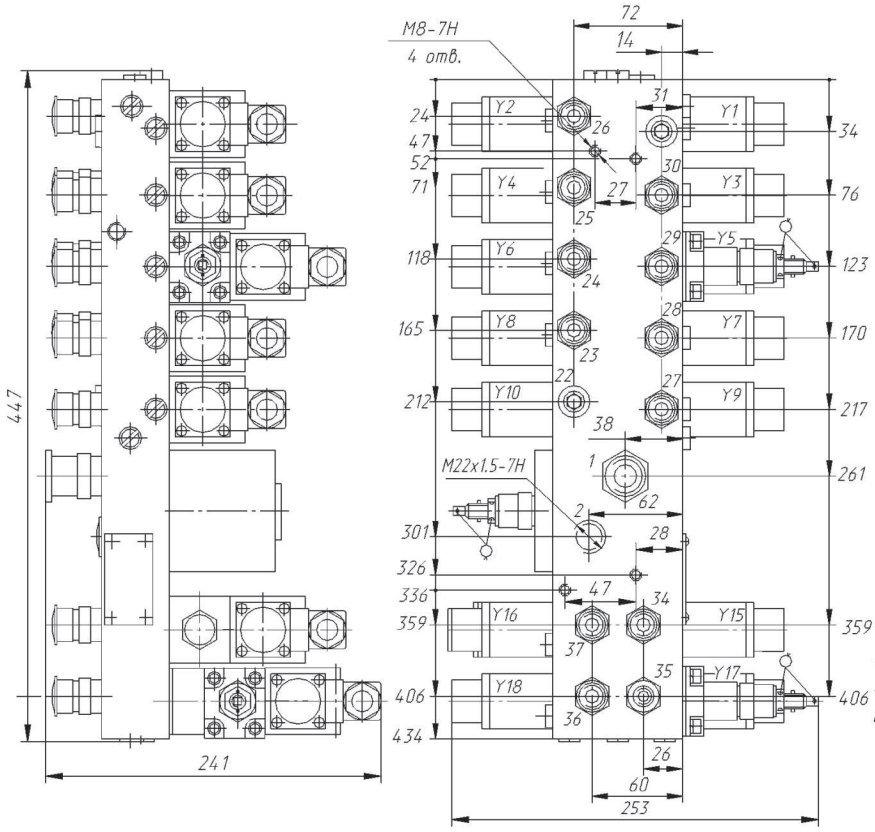

Гидроблок БСК40МК

Номер отверстия	Назначение отверстия
1	Напорная линия (основная)
2	Сливная линия (общая)
37	Сливная линия (автономная)
26	Цилиндровая линия
25, 30; 23, 28	Пары цилиндровых линий
24, 29	Пара цилиндровых линий с поддержанием редуцированного давления
27	Цилиндровая линия
34	Независимая цилиндровая линия
35,36	Пара цилиндровых линий. Ограничивается расход из линии 36; редуцируется давление в линии 35

1 Присоединительные размеры штуцеров- согласно рисунка 6.
2 Предельные отклонения присоединительных размеров ± 0,3 мм.

Гидроблоки БСК 40МК 1 и БСК 40МК 2

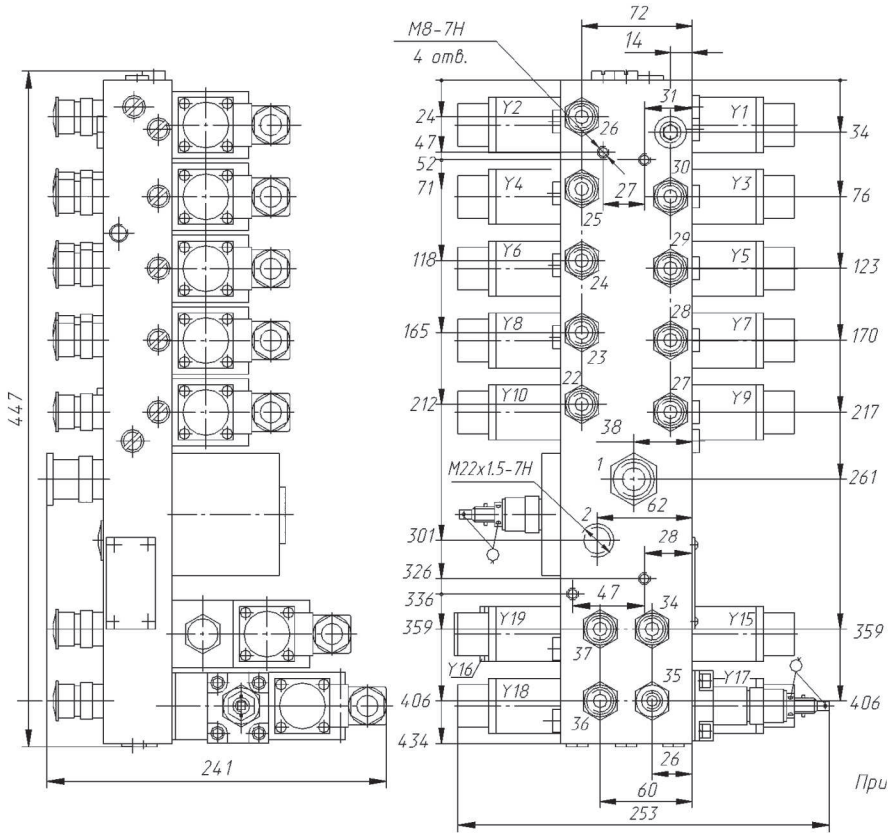

Гидроблок БСК40МК1 и БСК40МК2

Номер отверстия	Назначение отверстия
1	Напорная линия (основная)
2	Сливная линия (общая)
37	Сливная линия (автономная)
26	Цилиндровая линия
25, 30; 24, 29; 23, 28	Пары цилиндровых линий
22, 27	Пара цилиндровых линий
34	Независимая цилиндровая линия
35, 36	Пара цилиндровых линий. Ограничивается расход из линии 36; редуцируется давление в линии 35

1 Присоединительные размеры штуцеров- согласно рисунка 6.
2 Предельные отклонения присоединительных размеров ± 0,3 мм.

Примечание. 1. Для гидроблока БСК40МК1 электромагнит Y19 и цилиндровая линия 22 отсутствуют.

При

Типы и присоединительные размеры штуцеров гидроблоков

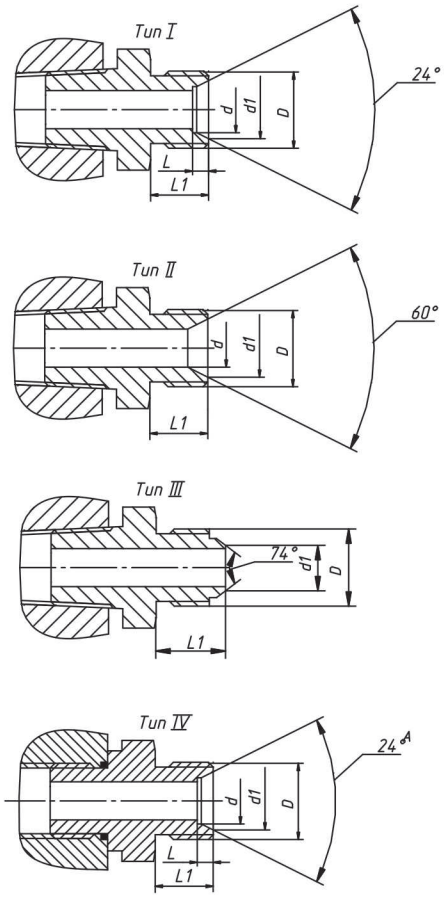

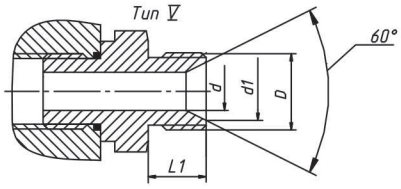

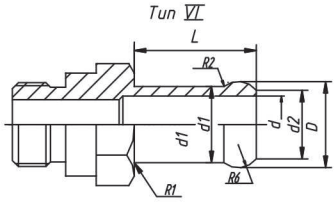

Обозначение гидроблока	Номер отверстия	Размеры, мм						Тип	Тип
		d	d1	d2	D	L	L1		
БСК40М	1	16	24	–	M27x1,5-6g	–	18	II	КИС 0118634Б
	2	16	20	–	M33x2-8g	–	28	III	КИС 0118647Б
	22,23,24,25,27,28,29,30,31	12	14,3	–	M20x1,5-8g	7,5	11,5	I	Штуцер 3-12Ш ТУ2-053-1915-90
	26	6	17	–	M20x1,5-6g	–	15	II	КИС 0118699
БСК40МА БСК40МА1	1	15	24	–	M27x1,5-6g	–	18	V	БСК40МК-00-04А
	2	15	20	18	22,5	32	35	VI	КЗК 0603667
	22,23,24,25,27,28,29,30,31,35,36	12	14,3	–	M20x1,5-6g	7,5	11,5	IV	БСК40МА-6-015А
БСК40МА2	1	15	24	–	M27x1,5-6g	–	18	V	БСК40МК-00-04А
	2	15	20	18	22,5	32	–	VI	КЗК 0603667
	22,23,24,27,28,29,35,36	8	12	–	M16x1,5-6g	–	12	IV	КЗК 0602651
	37	8	12	10	14	30	–	VI	КЗК 0602621
БСК40МК БСК40МК1	1	15	24	–	M27x1,5-6g	–	18	V	БСК40МК-00-04А
	23,24,25,26,27,28,29,30,34,36,37	12	14,3	–	M18x1,5-6g	7	12	IV	БСК40МК-00-03А
	35	8	10,1	–	M14x1,5-6g	7	9,5	IV	БСК40МК-00-02А
БСК40МК2	1	15	24	–	M27x1,5-6g	–	18	V	БСК40МК-00-04А
	22,23,24,25,26,27,28,29,30,34,36,37	12	14,3	–	M18x1,5-6g	7	12	IV	БСК40МК-00-03А
	35	8	10,1	–	M14x1,5-6g	7	9,5	IV	БСК40МК-00-02А

1. Предельные отклонения размеров: H14, h14, $\pm\frac{t2}{2}$

2. Отклонения формы и расположения поверхностей по ГОСТ 26338-84.

Схемы гидроблоков

гидроблок типа БСК 40М

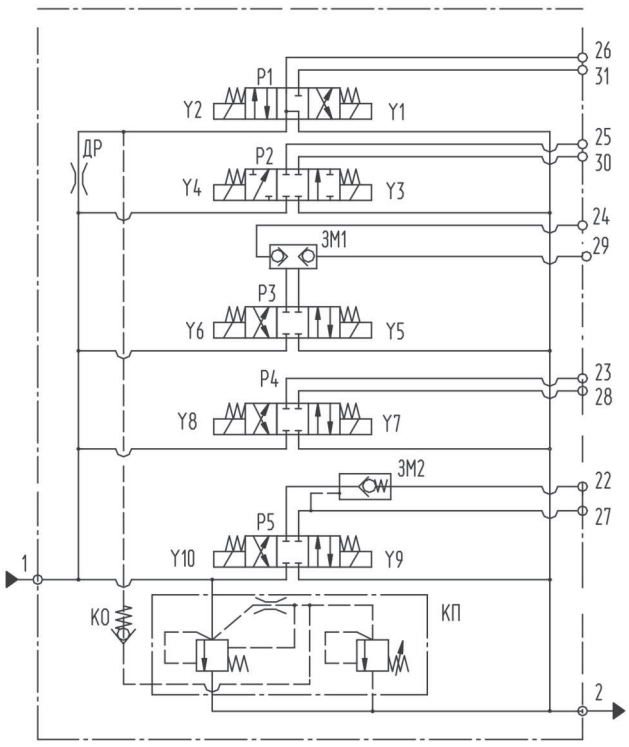

P1-P5 - гидрораспределители; ЭМ1, ЭМ2 - гидрозамки; ДР - дроссель;
КО - клапан обратный; КП - клапан предохранительный

P1-включение гидроцилиндра привода муфты реверса питающего аппарата
P2-подъем и опускание жатки для уборки кукурузы
P3-поворот силосопровода
P4-управление козырьком силосопровода
P5-подъем и опускание жаток и подборщика

гидроблок типа БСК 40МА

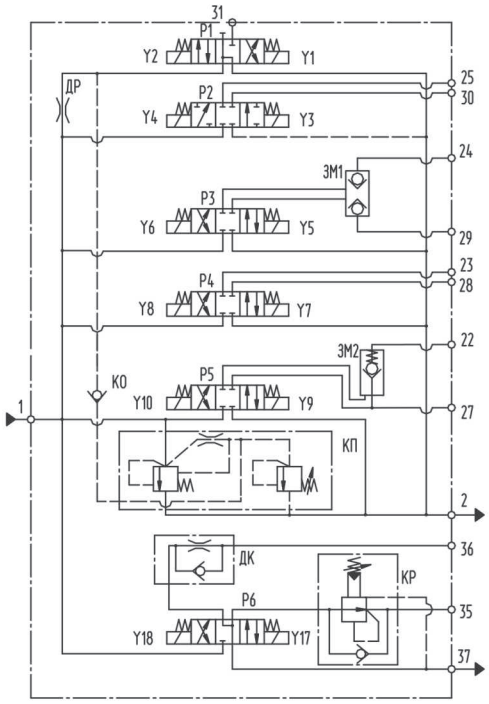

P1-P6 - гидрораспределители; ЭМ1, ЭМ2 - гидрозамки; ДР - дроссель;
КО - клапан обратный; КП - клапан предохранительный; ДК - дроссель с обратным клапаном
КР - клапан редукционный

Управление поворотом силосопровода
Y2 Y5 - вправо; Y2 Y6 - влево
Управление козырьком силосопровода
Y2 Y8 - подъем; Y2 Y6 - опускание
Управление жатками
Y2 Y9 - подъем; Y2 Y10 - опускание
Управление ВОМ
Y2 Y17 - включено; Y2 Y18 - отключено

гидроблок типа БСК 40МА1

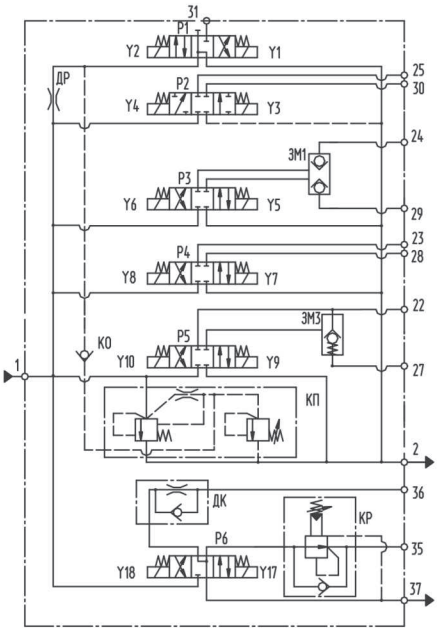

P1-P6 - гидрораспределители; ЭМ1, ЭМ2 - гидрозамки; ДР - дроссель;
КО - клапан обратный; КП - клапан предохранительный; ДК - дроссель с обратным клапаном
КР - клапан редукционный

Управление поворотом силосопровода
Y2 Y5 - вправо; Y2 Y6 - влево
Управление козырьком силосопровода
Y2 Y8 - подъем; Y2 Y6 - опускание
Управление жатками
Y2 Y9 - подъем; Y2 Y10 - опускание
Управление ВОМ
Y2 Y17 - включено; Y2 Y18 - отключено

гидроблок типа БСК 40МА2

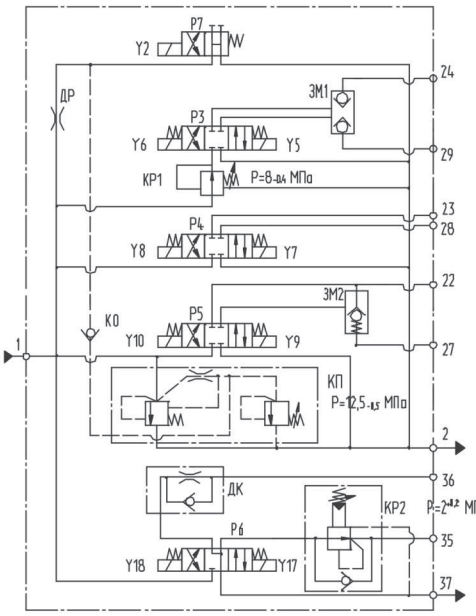

P1-P7 - гидрораспределители; ЭМ1, ЭМ2 - гидрозамки; ДР - дроссель;
КО - клапан обратный; КП - клапан предохранительный; ДК - дроссель с обратным клапаном
КР1, КР2 - клапаны редукционные

Управление поворотом силосопровода
Y2 Y5 - вправо; Y2 Y6 - влево
Управление козырьком силосопровода
Y2 Y8 - подъем, Y2 Y6 - опускание
Управление жатками
Y2 Y9 - подъем; Y2 Y10 - опускание
Управление ВОМ
Y2 Y17 - включено; Y2 Y18 - отключено

гидроблок типа БСК 40МК

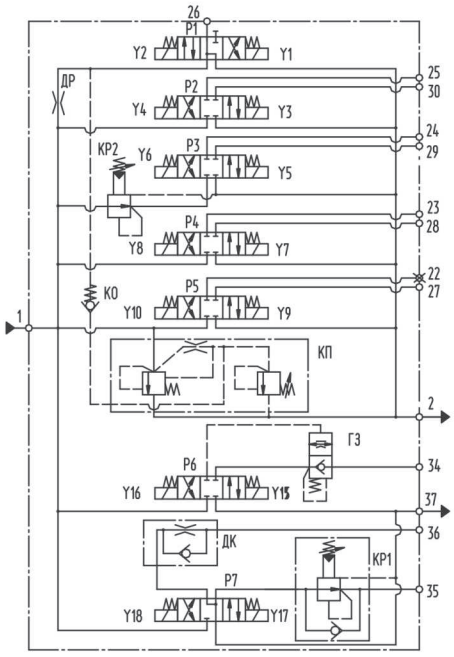

P1-P7 - гидрораспределители; ГЗ - гидрозамок; ДР - дроссель;
КО - клапан обратный; КП - клапан предохранительный; ДК - дроссель с обратным клапаном
КР1, КР2 - клапаны редукционные

гидроблок типа БСК 40МК1

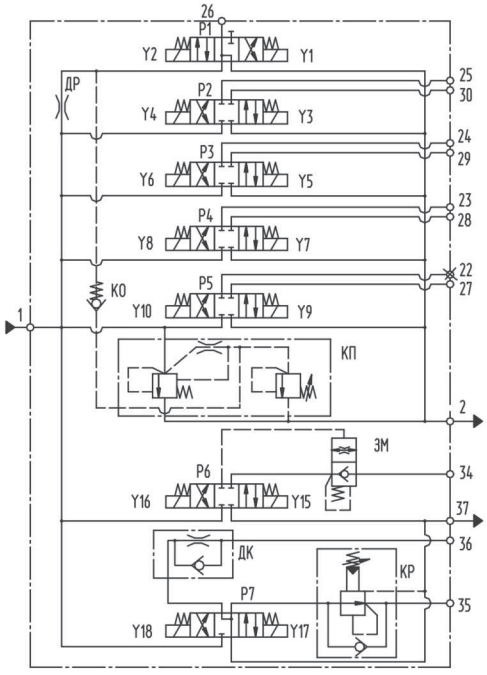

P1-P7 - гидрораспределители; ГЗ - гидрозамок; ДР - дроссель;
КО - клапан обратный; КП - клапан предохранительный; ДК - дроссель с обратным клапаном
КР - клапан редукционный

гидроблок типа БСК 40МК2

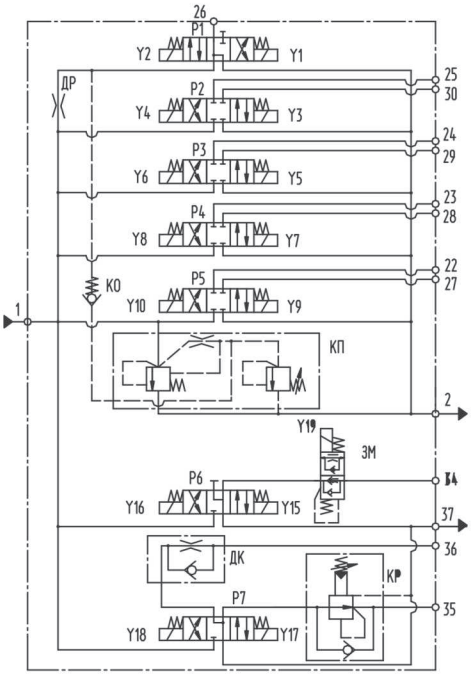

P1-P7 - гидрораспределители; ГЗ - гидрозамок; ДР - дроссель;
КО - клапан обратный; КП - клапан предохранительный; ДК - дроссель с обратным клапаном
КР - клапан редукционный

ЗЕРНОУБОРКА
Вариатор мотовила
Y2 Y4 - увеличение оборотов; Y2 Y3 - уменьшение оборотов
Перемещение мотовила
Y2 Y6 - вперед; Y2 Y5 - назад
Перемещение мотовила
Y2 Y8 - вверх; Y2 Y7 - вниз
Гидроцилиндр реверса МСУ
Y2 Y10- втягивание штока; Y2 Y9 - выдвижение штока
Навеска
Y2 Y16- подъем; Y1 Y15 Y19 - опускание;
Y15 Y19 - положение плавающее
Управление ВОМ
Y2 Y17 - включено; Y2 Y18 - отключено

КОРМОУБОРКА
Y2 Y4 - опускание; Y2 Y3 - подъем
Y2 Y6 - опускание (поворот вправо); Y2 Y5 - подъем (поворот влево)
Y2 Y8 - опускание; Y2 Y7 - подъем
Y2 Y10- опускание; Y2 Y9 - подъем
Y10- положение плавающее
Навеска
Y2 Y16- подъем; Y1 Y15 Y19 - опускание; Y15 Y19 - положение плавающее
Управление ВОМ
Y2 Y17 - включено; Y2 Y18 - отключено

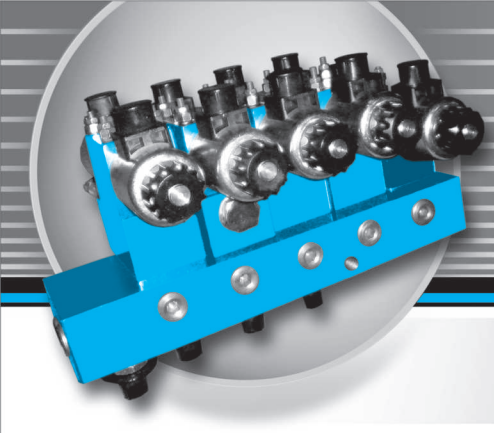

Республика
Беларусь
246000
г. Гомель
Инженерный
переулок, 3

www.
gidroprivod.by

Гидроблоки управления типа КЗК

Условный проход гидрораспределителей: 6 мм *Номинальное давление: 14 МПа*

Гидроблоки управления типа КЗК предназначены для дистанционного изменения направления потока рабочей жидкости в гидросистемах сельскохозяйственных машин.

Управление гидрораспределителями гидроблока - электрическое; вид тока - постоянный; напряжение - 24 В. Подключение электромагнитов гидрораспределителей должно производится по двухпроводной схеме.

Вид климатического исполнения гидроблоков У 3.1 по ГОСТ 15150.

Гидроблоки должны эксплуатироваться на минеральных маслах с кинематической вязкостью от 10 до 400 мм2/с и температурой от 0 до плюс 80 С при температуре окружающей среды от минус 10 до плюс 50 С. Допускается работа гидроблоков без включения гидрораспределителей при вязкости рабочей жидкости от 400 до 1000 мм2/с .

Примеры записи обозначения гидроблоков управления при заказе:
Гидроблок управления КЗК 0602010 ТУ РБ 400051624.082-2001
Гидроблок управления КЗК 0602020 ТУ РБ 400051624.082-2001
Технические условия ТУ РБ 400051624.082-2001 «Гидроблоки управления типа КЗК».

Технические характеристики:

Наименование параметра	Величина параметра для							
	КЗК 0602010	КЗК 0602010 Б	КЗК 0602010А	КЗК 0602010А Б	КЗК 0602010В	КЗК 0602010 ВБ	КЗК 0602020	КЗК 0602020 Б
1 Давление на входе , МПа :								
номинальное	14_{-1}							
максимальное	20^{+2}							
2 Расход рабочей жидкости , л/мин :								
номинальный	10						50	
максимальный	12						55	
3 Расход рабочей жидкости в цилиндровой линии с ограничением расхода , л/мин : 14 линия	-						$2,5_{-1}$	
4 Внутренняя герметичность (максимальные внутренние утечки), $см^3$/мин , не более:								
-для цилиндровых линий 5, 6, 7 для КЗК 0602010 и 12 для КЗК 0602020 при $P=16^{+1,6}$ МПа ;	0,05	0,5	0,05	0,5	0,05	0,5	0,05	0,5
- для цилиндровых линий 8 для КЗК 0602010 и 5 для КЗК 0602020 при $P=16^{+1,6}$ МПа ;	0,05	0,05	0,05	0,05	0,05	0,05	0,05	0,05
-для остальных цилиндровых линий в любом положении золотника при P=10 МПа	25	25	25	25	25	25	25	25
5 Редуцированное давление для цилиндровой линии, МПа:								
- в первой (3 линия для КЗК 0602010; 8 линия для КЗК 0602020)	$2^{+0,2}$						$2^{+0,2}$	
- во второй (10 линия для КЗК 0602020)	-						$3^{+0,2}$	
- в третьей (13 линия для КЗК 0602020)	-						$2^{+0,2}$	
6 Давление разгрузки, МПа	-						$0,5^{+0.1}$	
7 Масса , кг, не более	25		22		26		37	

Гидроблок КЗК 0602010А, КЗК 0602010АБ

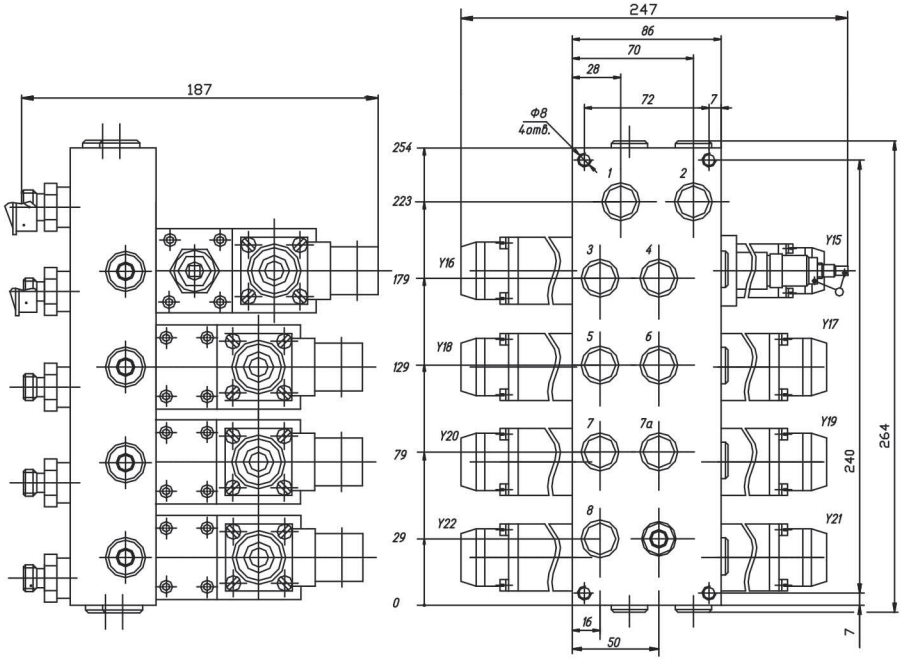

Номер отверстия	Назначение отверстия
1	Напорная линия
2	Сливная линия
3,4	Пара цилиндровых линий редуцируется давление в линии 3
5,6	Пара цилиндровых линий
7, 7а	Пара цилиндровых линий
8	Цилиндровая линия

Гидроблок КЗК 0602010А, КЗК 0602010АБ

Размеры для справок

Гидроблок КЗК 0602010, КЗК 0602010Б

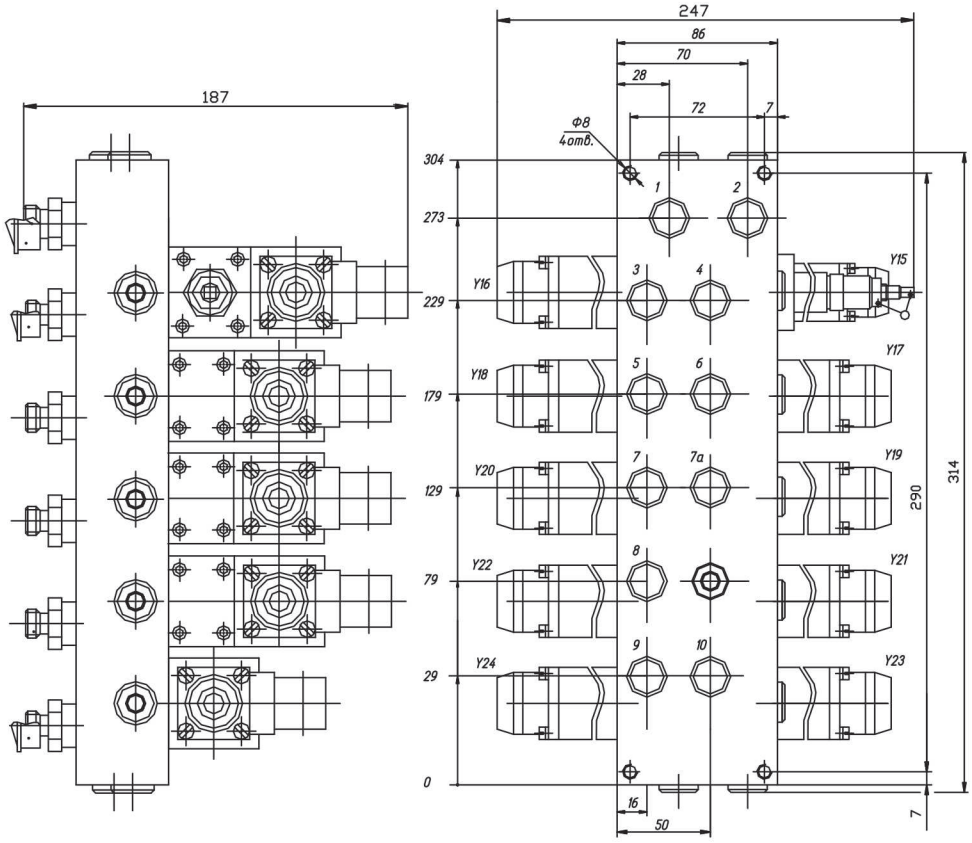

Номер отверстия	Назначение отверстия
1	Напорная линия
2	Сливная линия
3,4	Пара цилиндровых линий редуцируется давление в линии 3
5,6	Пара цилиндровых линий
7, 7а	Пара цилиндровых линий
8	Цилиндровая линия
9,10	Пара цилиндровых линий

Размеры для справок

Гидроблок КЗК 0602010, КЗК 0602010Б

Гидроблок КЗК 0602010В

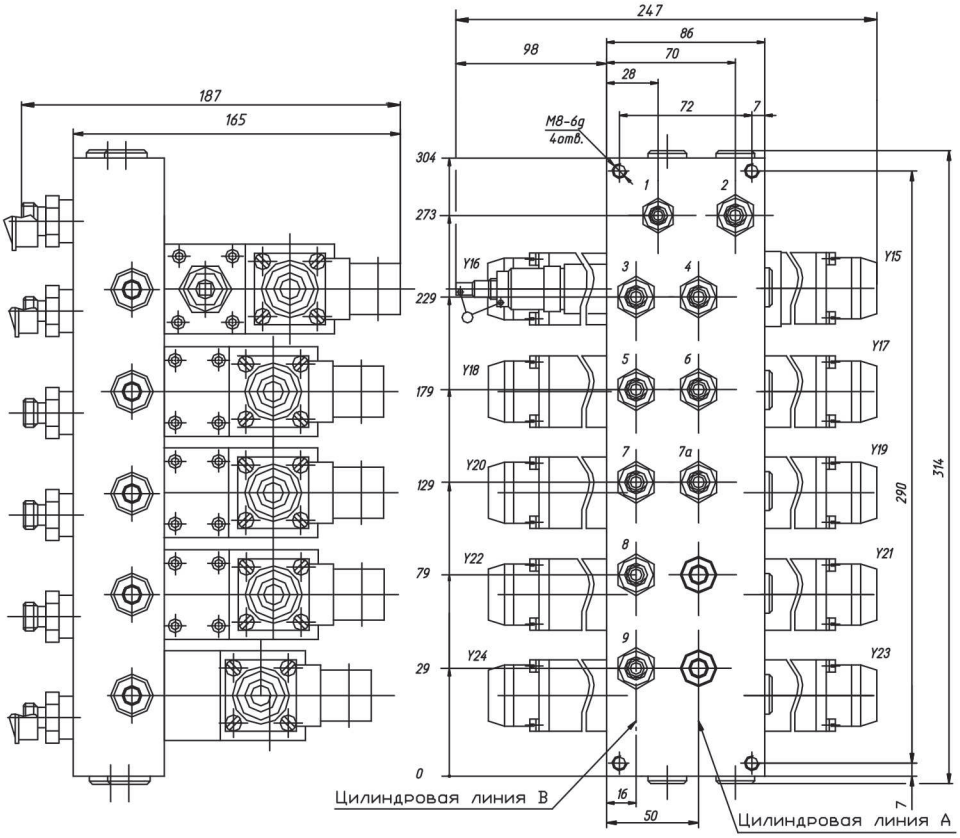

Номер отверстия	Назначение отверстия
1	Напорная линия
2	Сливная линия
3,4	Пара цилиндровых линий редуцируется давление в линии 3
5,6	Пара цилиндровых линий
7, 7а	Пара цилиндровых линий
8	Цилиндровая линия
9	Цилиндровая линия

Гидроблок КЗК 0602010В

Размеры для справок

Гидроблок КЗК 0602020

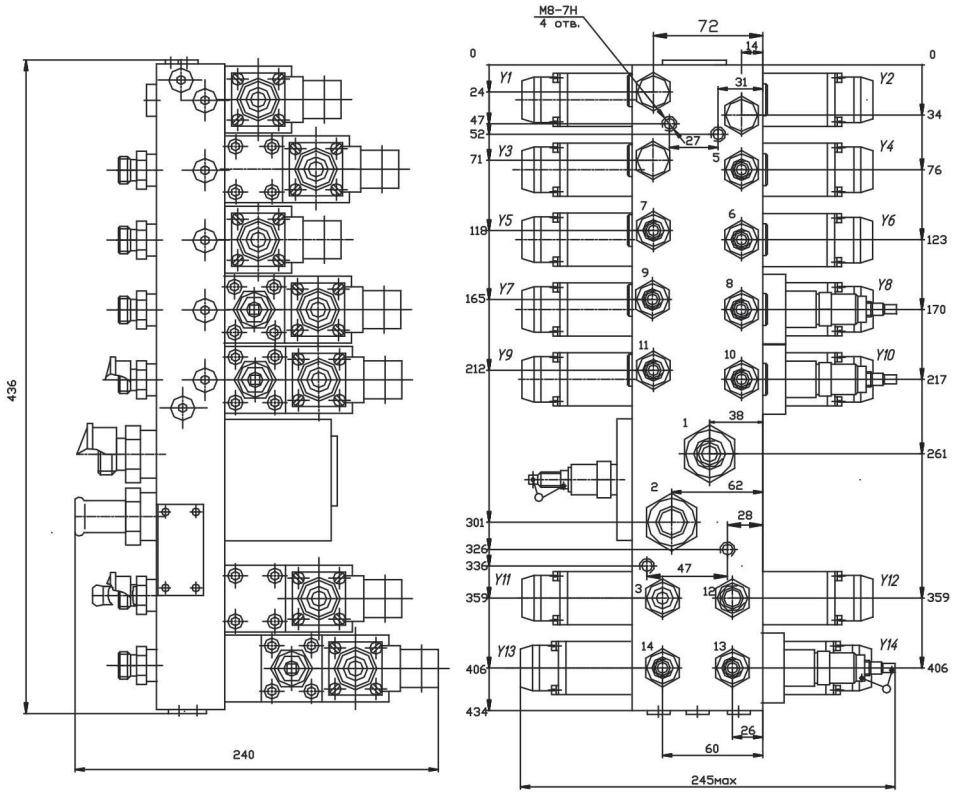

Номер отверстия	Назначение отверстия
1	Напорная линия
2	Сливная линия
3	Сливная линия(автономная)
5	Цилиндровая линия
6,7	Пара цилиндровых линий
8,9	Пара цилиндровых линий редуцируется давление в линии 8
10,11	Пара цилиндровых линий редуцируется давление в линии 10
12	Цилиндровая линия
13,14	Пара цилиндровых линий редуцируется давление в линии 13

Гидроблок КЗК 0602020

Размеры для справок

Типы и присоединительные размеры штуцеров гидроблоков

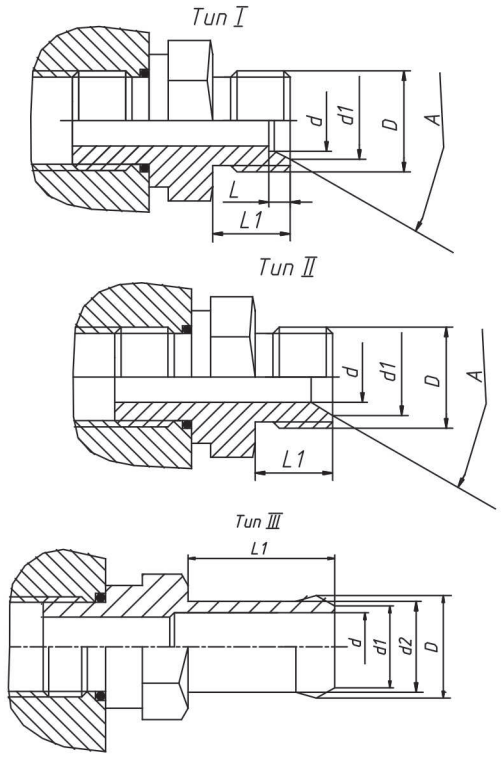

Обозначение гидроблока	Номер отверстия(штуцера)	Размеры, мм							Тип
		d	d1	d2	D	L	L1	A	
КЗК 0602010 КЗК 0602010Б	3, 4, 5, 6, 7, 7а, 8, 9, 10	8	12	–	М16х1,5-6g	–	12	60°	II
	1	8	10,1	–	М14х1,5-6g	7	9,5	24°	I
	2	12	14,3	–	М18х1,5-6g	7	12	24°	I
КЗК 0602010А КЗК 0602010АБ	3, 4, 5, 6, 7, 7а, 8	8	12	–	М16х1,5-6g	–	12	60°	II
	1	8	10,1	–	М14х1,5-6g	7	9,5	24°	I
	2	12	14,3	–	М18х1,5-6g	7	12	24°	I
КЗК 0602010В КЗК 0602010ВБ	3, 4, 5, 6, 7, 7а, 8, 9	8	12	–	М16х1,5-6g	–	12	60°	II
	1	8	10,1	–	М14х1,5-6g	7	9,5	24°	I
	2	8	12	–	М16х1,5-6g	–	12	60°	II
КЗК 0602020	5, 6, 7, 8, 9, 10, 11, 13, 14	8	10,1	–	М14х1,5-6g	7	9,5	24°	I
	12	12	14,3	–	М18х1,5-6g	7	12	24°	I
	1	15	24	–	М27х1,5-6g	–	18	60°	II
	3	8	10	12	14	–	30	–	III
	2	15	18	20	22,5	–	32	–	III

Схемы гидроблоков

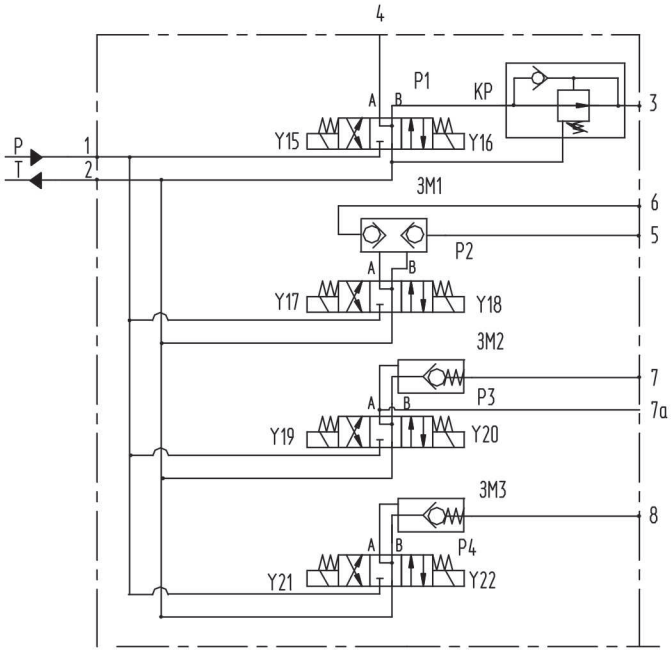

P1-P4 - гидрораспределители;
ЗМ1, ЗМ2 - гидрозамки;
КР - клапан редукционный

Наклонная камера
Y1 Y15 - включение; Y1 Y16 - выключение
Перемещение мотовила
Y1 Y18 - вперед; Y1 Y17 - назад
Перемещение жатки
Y1 Y20 - вверх; Y1 Y19 - вниз
Перемещение мотовила
Y1 Y21 - подъем; Y1 Y22 - опускание
Y1 электромагнит гидроблока КЗК0602020

КЗК 0602010А, КЗК 0602010АБ

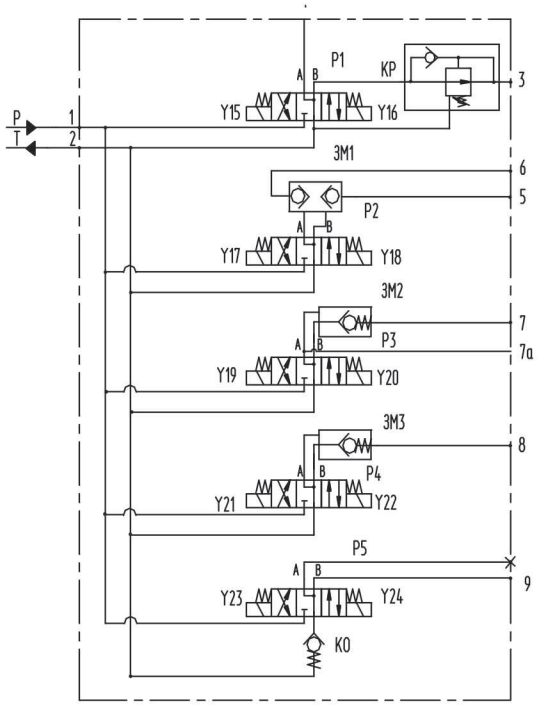

P1-P5 - гидрораспределители;
ЗМ1, ЗМ2 - гидрозамки;
КО - клапан обратный;
КР - клапан редукционный
Наклонная камера
Y1 Y15 - включение; Y1 Y16 - выключение
Перемещение мотовила
Y1 Y18 - вперед; Y1 Y17 - назад
Перемещение жатки
Y1 Y20 - вверх; Y1 Y19 - вниз
Перемещение мотовила
Y1 Y21 - подъем; Y1 Y22 - опускание
Реверс наклонной камеры
Y2 Y23 - включение
Y2 электромагнит гидроблока КЗК10/2К

КЗК 0602010, КЗК 0602010Б

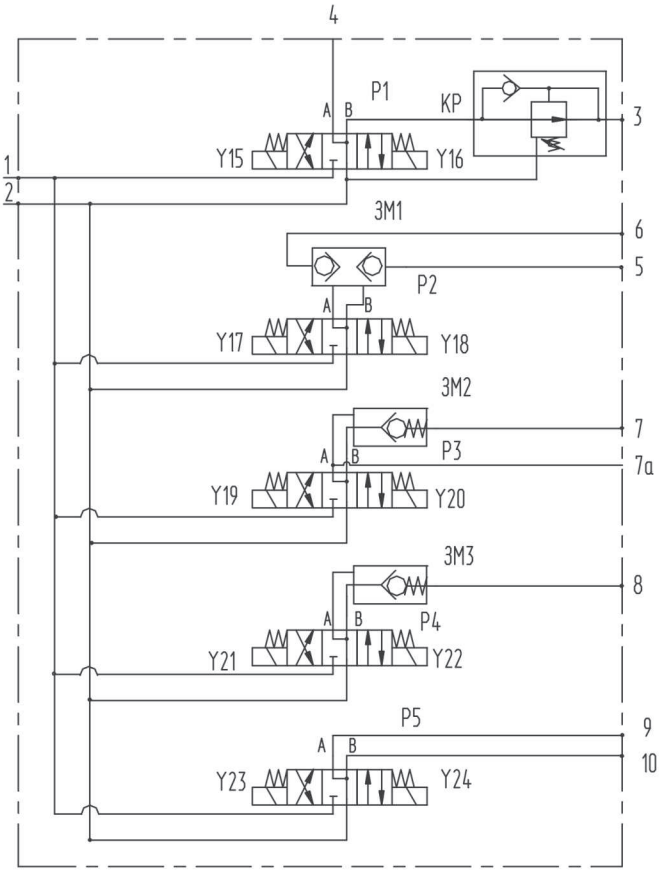

P1-P5 - гидрораспределители; ЗМ1, ЗМ2 - гидрозамки;
КР - клапан редукционный

Наклонная камера
Y1 Y15 - включение; Y1 Y16 - выключение
Перемещение мотовила
Y1 Y18 - вперед; Y1 Y17 - назад
Перемещение жатки
Y1 Y20 - вверх; Y1 Y19 - вниз
Перемещение мотовила
Y1 Y21 - подъем; Y1 Y22 - опускание
Реверс наклонной камеры
Y2 Y24 - выдвижение штока; Y2 Y23 - втягикание штока

или

Наклонная камера
Y1 Y15 - включение; Y1 Y16 - выключение
Перемещение мотовила
Y1 Y18 - вперед; Y1 Y17 - назад
Вариатор мотовила
Y1 Y20 - уменьшение оборотов; Y1 Y19 - увеличение оборотов
Перемещение мотовила
Y1 Y21 - подъем; Y1 Y22 - опускание
Механизм реверса шнека
Y1 Y24 - прямой ход; Y1 Y23 - обратный ход
или
Механизм реверса наклонной камеры
Y1 Y24 - выдвижение штока; Y1 Y23 - втягикание штока

Y1 электромагнит гидроблока КЗК0602020
Y2 электромагнит гидроблока КЗК0602020

Схема гидравлическая принципиальная гидроблока КЗК 0602010 В, КЗК 0602010 ВБ

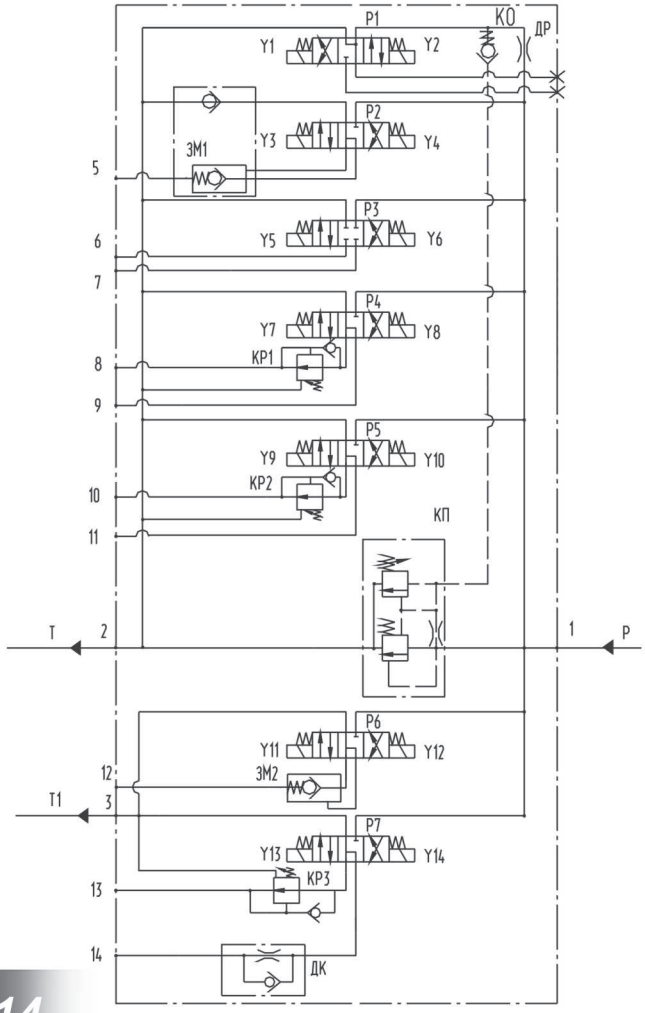

P1-P7 гидрораспределители,

P1-P7 - гидрораспределители; ЗМ1, ЗМ2 - гидрозамки; ДР - дроссель;
КО - клапан обратный; КП - клапан предохранительный; ДК - дроссель с обратным клапан
КР1-КР3 - клапана редукционные

Управление вариатором барабана
Y1 Y4 - увеличение оборотов; Y1 Y3 - уменьшение оборотов
Поворот выгрузного шнека
Y1 Y6 - в рабочее положение; Y1 Y5 - в транспортное положение
Управление вибродном
Y1 Y8 - включено; Y1 Y7 - выключено
*Управление выгрузным шнеком
Y1 Y10 - включено; Y1 Y9 - отключено
Управление наклонной камерой
Y1 Y12 - подъем; Y1 Y11 - опускание
Управление ВОМ
Y1 Y14 - включено; Y1 Y13 - отключено
*Управление жаткой (при работе в паре с 5-ти секционным гидроблоком КЗК 0602010)
Y1 Y12 - подъем; Y1 Y11 - опускание

Схема гидравлическая принципиальная гидроблока КЗК 0602020

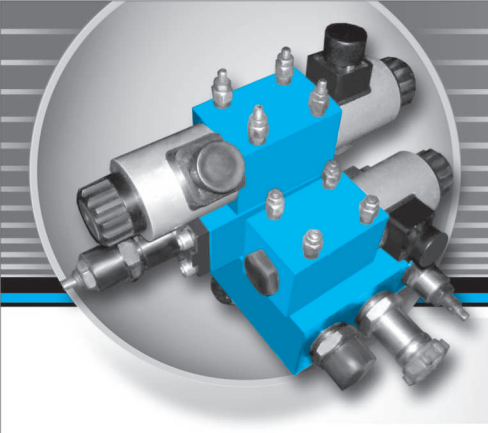

Республика
Беларусь
246000
г. Гомель
Инженерный
переулок, 3

www.
gidroprivod.by

Гидроблок КЗК-10/2К

Условный проход гидрораспределителей: 6 мм

Номинальное давление: 16 МПа

Гидроблок КЗК-10/2К предназначен для дистанционного изменения направления потока рабочей жидкости в гидросистемах сельскохозяйственных машин.

Область применения гидроблоков гидропривод зерноуборочного комплекса КЗС-10К и КЗС 1218.

Управление гидрораспределителями гидроблока - электрическое; вид тока - постоянный; напряжение - 24 В. Подключение электромагнитов гидрораспределителей должно производится по двухпроводной схеме.

Вид климатического исполнения гидроблоков У3.1 по ГОСТ 15150.

Гидроблоки должны эксплуатироваться на минеральных маслах с кинематической вязкостью от 10 до 400 мм^2/с и температурой от 0 до плюс 80°С при температуре окружающей среды от минус 10 до плюс 50 С. Допускается работа гидроблоков без включения гидрораспределителей при вязкости рабочей жидкости от 400 до 1000 мм^2/с .

Технические характеристики:

Наименование параметра	Величина параметра
1. Давление на входе, МПа: - номинальное - максимальное	 16^{+1} 24^{+2}
2. Расход рабочей жидкости, л/мин: - номинальный - максимальный	 50 55
3. Редуцированное давление в цилиндровой линии,В2,МПа	$3,0^{+0,3}$
Масса, кг, не более	2,9

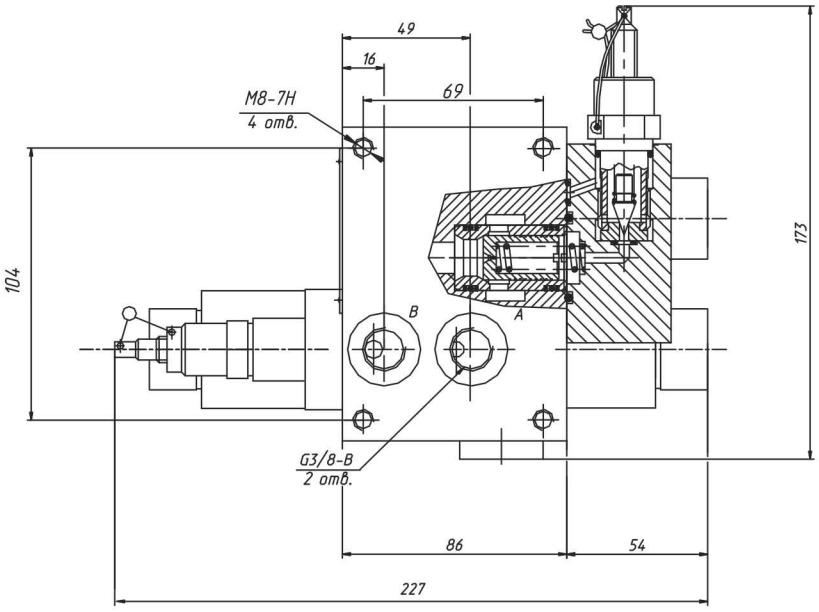

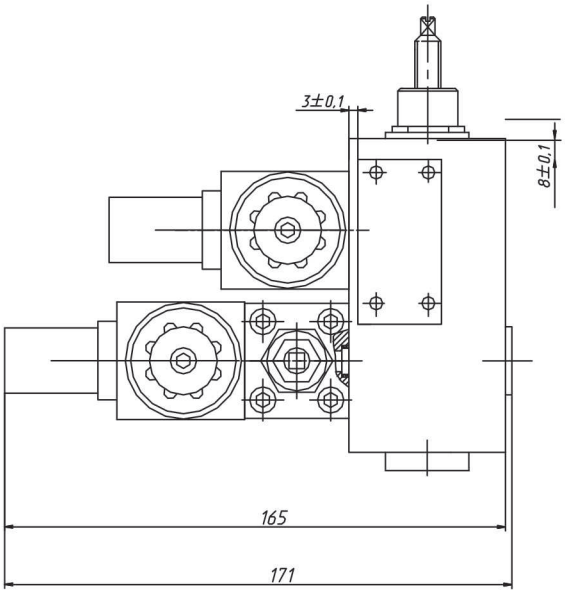

Общий вид и присоединительные размеры гидроблока КЗК 10/2 К

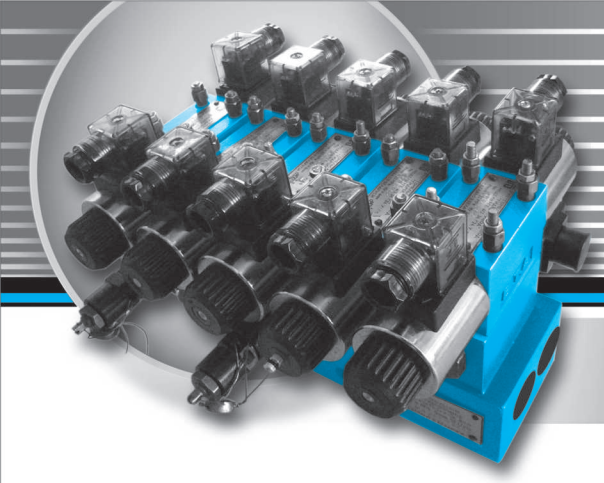

Республика
Беларусь
246000
г. Гомель
Инженерный
переулок, 3

www.
gidroprivod.by

Гидроблок КЗК-10/5К

Условный проход гидрораспределителей: 6 мм *Номинальное давление: 16 МПа*

Гидроблок КЗК-10/5К предназначен для дистанционного изменения направления потока рабочей жидкости в гидросистемах сельскохозяйственных машин.

Область применения гидроблока гидропривод зерноуборочного комплекса КЗС-10К.

Управление гидрораспределителями гидроблока - электрическое; вид тока - постоянный; напряжение - 24 В. Подключение электромагнитов гидрораспределителей должно производится по двухпроводной схеме.

Вид климатического исполнения гидроблоков У3.1 по ГОСТ 15150.

Гидроблоки должны эксплуатироваться на минеральных маслах с кинематической вязкостью от 10 до 400 мм2/с и температурой от 0 до плюс 80 С при температуре окружающей среды от минус 10 до плюс 50 С. Допускается работа гидроблоков без включения гидрораспределителей при вязкости рабочей жидкости от 400 до 1000 мм2/с .

Технические характеристики:

Наименование параметра	Величина параметра
1. Давление на входе, МПа: - номинальное - максимальное	 16^{+1} 24^{+2}
2. Расход рабочей жидкости, л/мин: - номинальный - максимальный	 50 55
3. Редуцированное давление в цилиндровой линии,В1, В3,МПа	$2,0^{+0,3}$
Масса, кг, не более	8,2

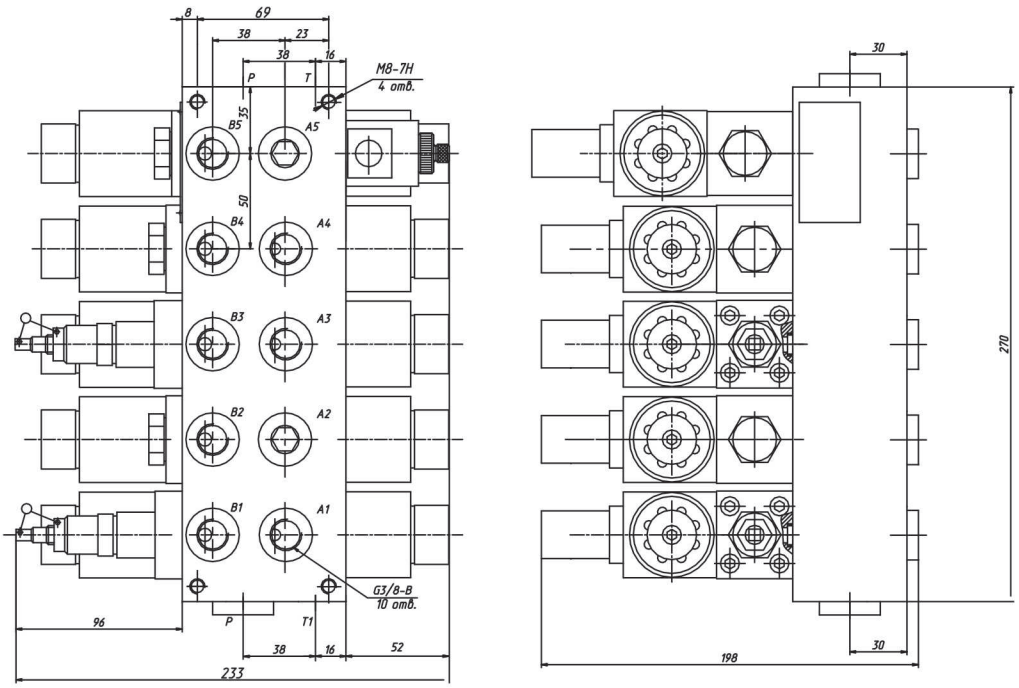

Общий вид и присоединительные размеры гидроблока КЗК 10/5 К

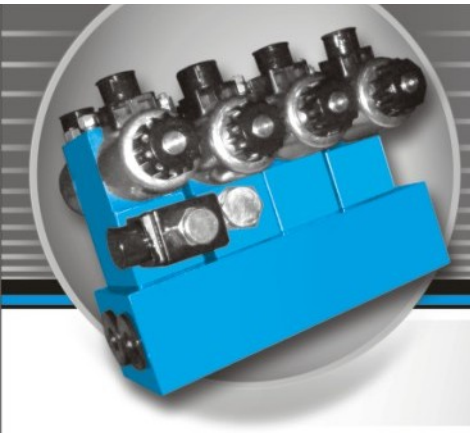

Республика
Беларусь
246000
г. Гомель
Инженерный
переулок, 3

www.
gidroprivod.by

Гидроблок КЗК-12/4

Условный проход гидрораспределителей: 6 мм *Номинальное давление: 16 МПа*

Гидроблоки управления типа КЗК 12/4 предназначены для дистанционного изменения направления потока рабочей жидкости в гидросистемах сельскохозяйственных машин.

Обозначение гидроблоков:
КЗК 12/4 У3.1
КЗК 12/4-01 У3.1.
Гидроблоки имеют конструктивные отличия:
- гидроблок КЗК 12/4 У3.1 укомплектован присоединительной арматурой;
- гидроблок КЗК 12/4-01 У3.1 присоединительной арматурой не комплектуется, монтажно - коммутационная плита соответствует импортному аналогу
MRK3-4 G -1T (AIDRO Италия).

Управление гидрораспределителями гидроблока - электрическое; вид тока - постоянный; напряжение - 24 В. Подключение электромагнитов гидрораспределителей должно производится по двухпроводной схеме.

Вид климатического исполнения гидроблоков У 3.1 по ГОСТ 15150.

Гидроблоки должны эксплуатироваться на минеральных маслах с кинематической вязкостью от 10 до 400 мм2/с и температурой от 0 до плюс 80 С при температуре окружающей среды от минус 10 до плюс 50 С. Допускается работа гидроблоков без включения гидрораспределителей при вязкости рабочей жидкости от 400 до 1000 мм2/с .

Примеры записи обозначения при заказе гидроблока для гидросистемы
КЗК 12, четырехсекционного, климатическое исполнение У, категория размещения 3.1: «Гидроблок КЗК 12/4 У3.1 ТУ BY 400051624.113-2007»

Технические характеристики:

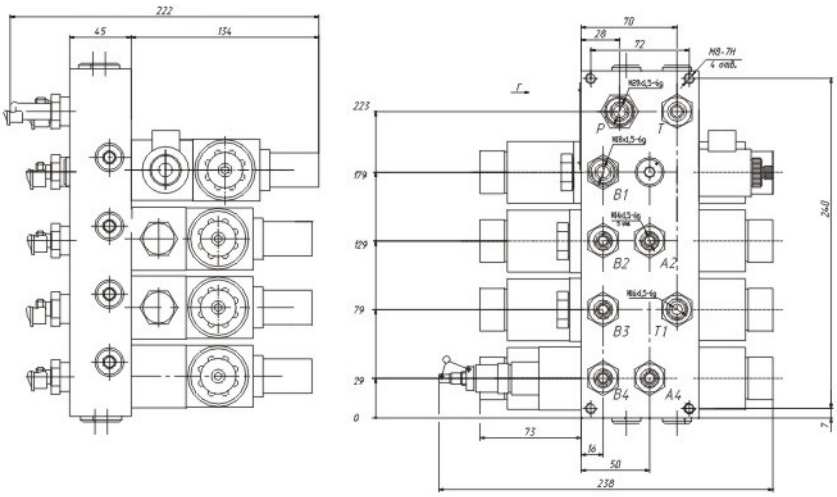

Общий вид и присоединительные размеры КЗК-12/4

Наименование параметра	Величина параметра
1. Давление на входе, МПа: - номинальное - максимальное	 16^{+1} 20^{+2}
2. Расход рабочей жидкости, л/мин: - номинальный - максимальный	 50 55
3. Внутренняя герметичность (максимальные внутренние утечки), см3/мин, не более: - для цилиндровой линии В1 - для цилиндровых линий А2, В2, В3 - для цилиндровых линий А4, В4	 1,5 0,05 25
4. Редуцированное давление в цилиндровой линии В4, МПа	$2^{+0,2}$
5. Масса, кг, не более: - КЗК 12/4 У3.1 - КЗК 12/4-01 У3.1	 18 16

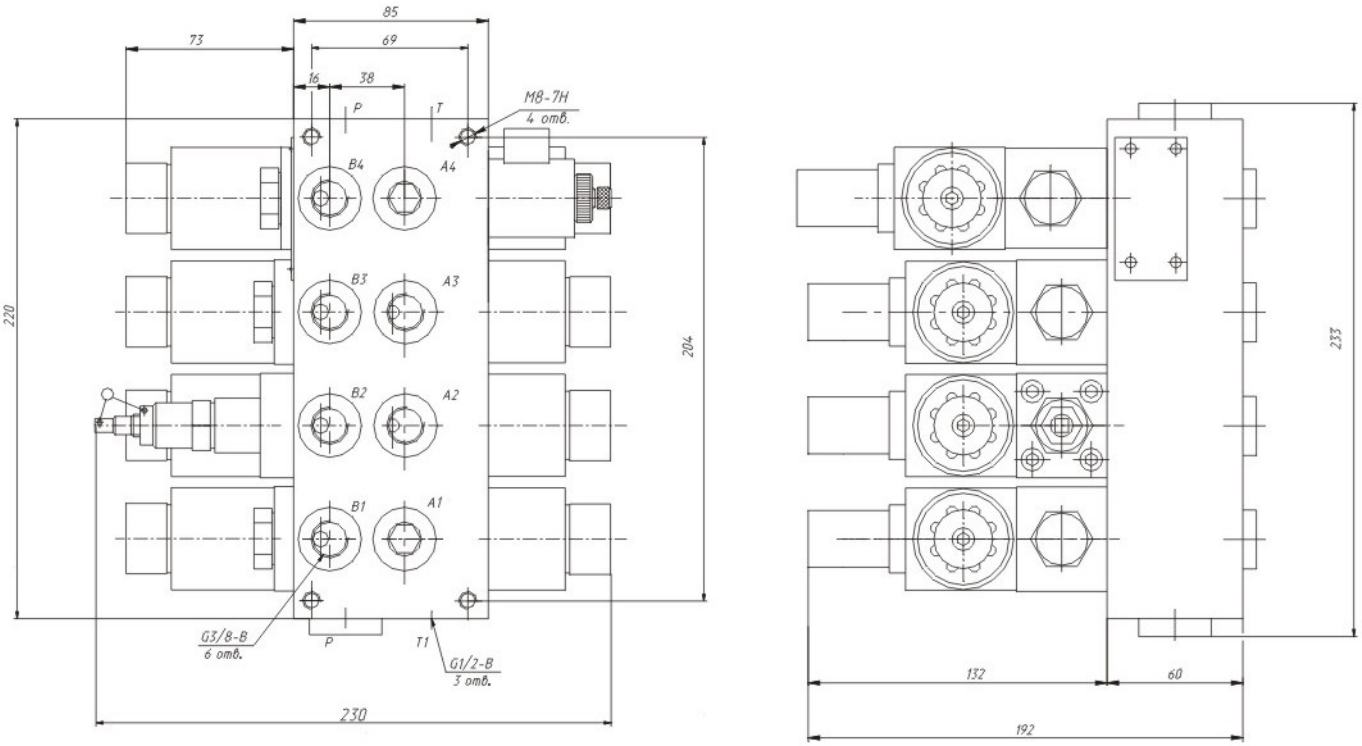

Общий вид и присоединительные размеры КЗК-12/4-01

Схемы

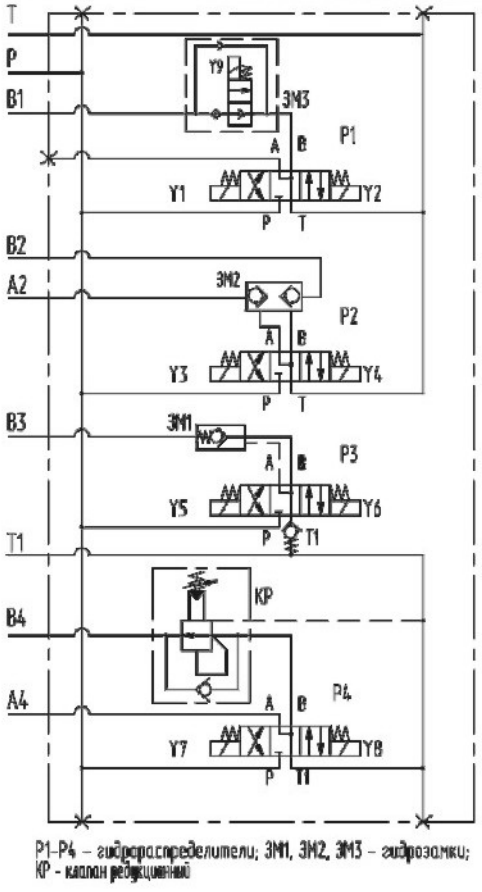

Схема гидравлическая принципиальная гидроблока КЗК

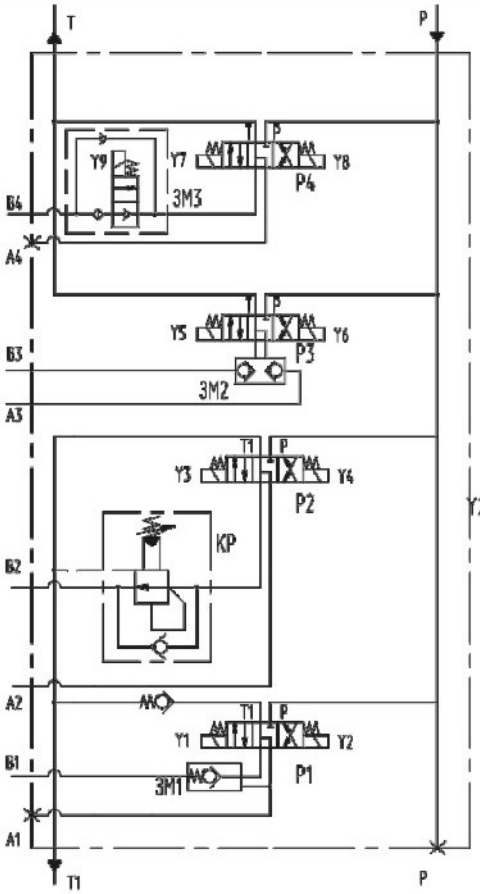

P1-P4 - гидрораспределители;
ЭМ1, ЭМ2, ЭМ3 - гидрозамки;
КР - клапан редукционный

Вариатор барабана
Y2 Y2 - увеличение оборотов;
Y2 Y1 - уменьшение оборотов;

Главный привод
Y2 Y4 - включение;
Y2 Y3 - выключение

Поворот выгрузного шнека
Y2 Y6 - в рабочее положение;
Y2 Y5 - в транспортное положение

Наклонная камера
Y2 Y8 - подъем; Y2 Y9 - опускание
Y2 электромагнит гидроблока КЗК 10/2К

Схема гидравлическая принципиальная КЗК 12/4-01

Республика
Беларусь
246000
г. Гомель
Инженерный
переулок, 3

www.
gidroprivod.by

Гидрораспределитель 2522-4212010

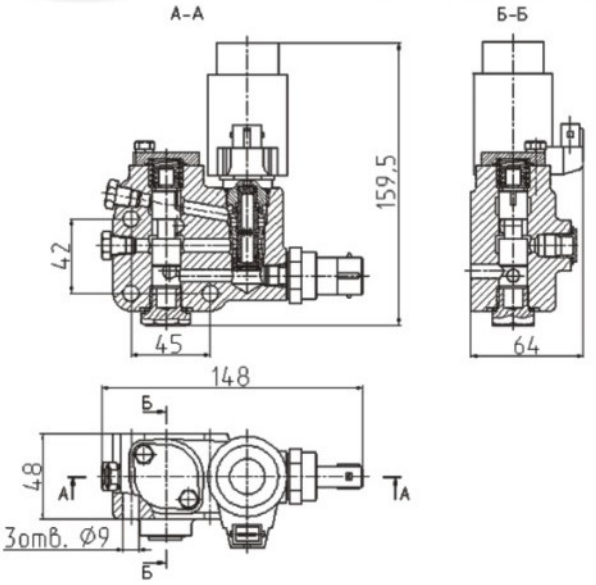

Предназначен для управления направлением движения потока рабочей жидкости в гидравлических системах управления ВОМ тракторов «БЕЛАРУС» мощностью 186 кВт и более..

Технические характеристики

- номинальное рабочее давление, МПа	1,3
- номинальный расход, л/мин	16

Условия эксплуатации

Распределители должны эксплуатироваться на моторных маслах с тонкостью фильтрации не более 25 мкм, кинематической вязкостью от 10 до 800 мм^2/с при температуре рабочей жидкости от минус 20 до 80 ºС и температуре окружающей среды от минус 40 до плюс 50 ºС.

Кран 2822-1602100 01/-02/-03

Кран предназначен для обеспечения раздельного гидравлического управления муфтой сцепления и тормозами тракторов «БЕЛАРУС» с реверсивным постом управления.

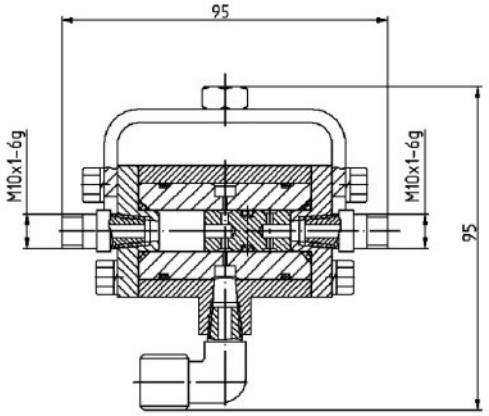

Технические характеристики:

Наименование параметра	2822-1602100, 2822-1602100-01, 2822-1602100-02, 2822-1602100-03
Рабочая жидкость	Жидкость тормозная «Нева-М» ТУ 2451-053-36732629
Диаметр поршня, мм	12
Полный ход поршня, мм, не более	13
Тип крана	поршневой
Тип трактора	2522, 3022, 1523 В, 1222В, 2022В
Масса	0,88

Кран 2822-1602100-01: вместо угольника с присоединительной резьбой М16х1,5-6g применяется штуцер с присоединительной резьбой М10х1-6g.

Кран 2822-1602100-02: вместо угольника с присоединительной резьбой М16х1,5-6g применяется угольник с присоединительной резьбой М10х1-6g

Кран 2822-1602100-03: вместо угольника с присоединительной резьбой М16х1,5-6g применяется штуцер с присоединительной резьбой М16х1,5-6g

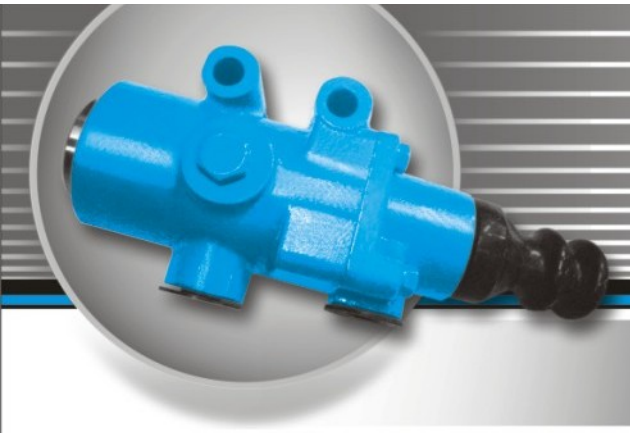

Республика
Беларусь
246000
г. Гомель
Инженерный
переулок, 3

www.
gidroprivod.by

Гидроусилители 2022-1602510 2022-1602510-01

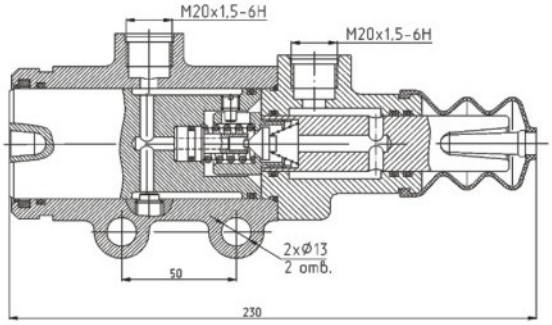

Гидроусилители сцепления предназначены для использования в механизме управления муфты сцепления тракторов «БЕЛАРУС» с целью снижения усилия на педали управления при выключении сцепления.

Технические характеристики

Наименование параметра	Норма для исполнения	
	2022-1602510	2022-1602510-01
Рабочая жидкость	Масла моторные М-10Г2, М-8Г2	
Давление, МПа	1,8	
Диаметр поршня усилителя, мм	50	
Ход поршня, мм, не более	36	
Номинальная толкающая сила гидроусилителя, кН	3,5	
Тип трактора	2522,2522В,2822,2822В	2022, 2022В, 2102
Масса	4,46	

Отличия по исполнениям выход из гидроусилителя 2022-1602510-01 повернут на 90° по сравнению с 2022-1602510

Гидроусилитель 1560-1602510

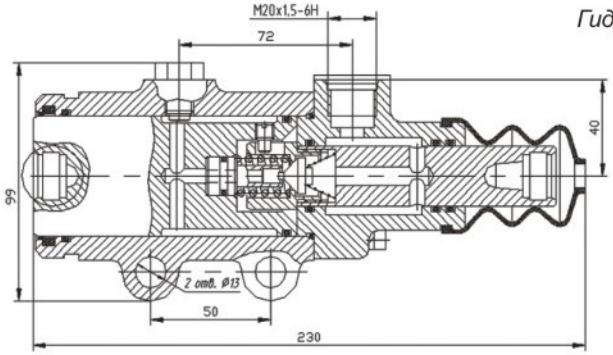

Гидроусилители сцепления предназначены для использования в механизме управления муфты сцепления тракторов «БЕЛАРУС» с целью снижения усилия на педали управления при выключении сцепления.

Технические характеристики

Наименование параметра	Норма для исполнения
	1560-1602510
Рабочая жидкость	Масло индустриальное ВЕСНЕМ Staroil №32
Давление, МПа	1,8
Диаметр поршня усилителя, мм	50
Номинальная толкающая сила гидроусилителя, кН	2,3
Тип трактора	погрузчик «БМЕ-Дизель» 1560
Масса	4,46

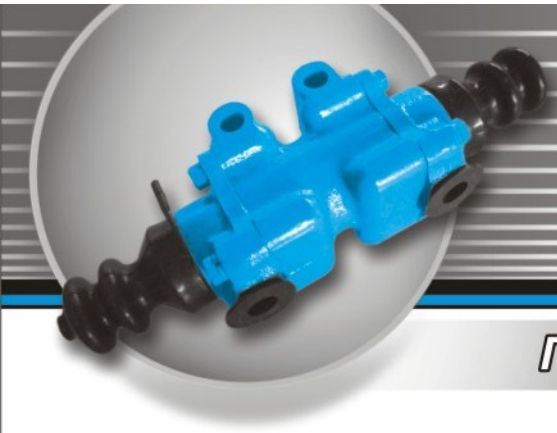

Республика
Беларусь
246000
г. Гомель
Инженерный
переулок, 3

www.
gidroprivod.by

Гидроусилители 80-1602510 80-1602510-01

Гидроусилители сцепления предназначены для использования в механизме управления муфты сцепления тракторов «БЕЛАРУС» с целью снижения усилия на педали управления при выключении сцепления.

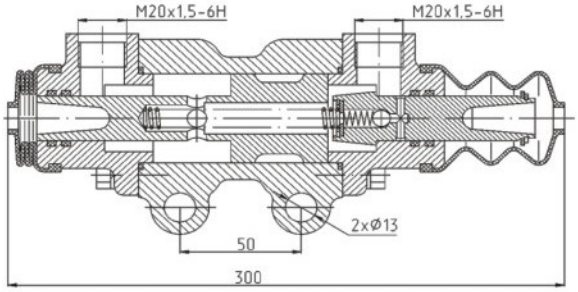

Технические характеристики

Наименование параметра	Норма для исполнения	
	80-1602510	80-1602510-01
Рабочая жидкость	Масло индустриальное BECHEM Staroil №32	
Давление, МПа	1,8	
Диаметр поршня усилителя, мм	40	
Ход поршня, мм, не более	36	
Номинальная толкающая сила гидроусилителя, кН	2,3	
Тип трактора	1221В	1222,1523,1222В,1523В
Масса	3,51	

Отличия по исполнениям выход из гидроусилителя 80-1602510-01 повернут на 90° по сравнению с 80-1602510

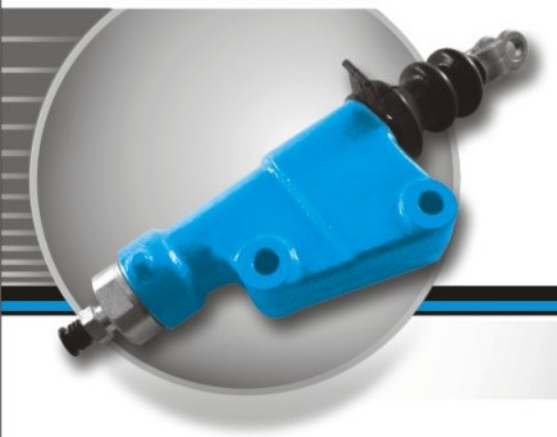

Цилиндр главный 1221В-1602610

Технические характеристики

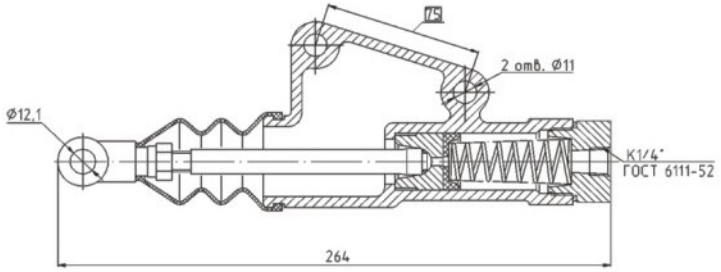

Наименование параметра	1221В-1602610
Рабочая жидкость	Жидкость тормозная «Нева-М» ТУ 2451-053-36732629
Давление, МПа	3
Диаметр поршня, мм	28
Рабочий ход поршня, мм, не более	35
Тип цилиндра	однопоршневой
Тип трактора	1221В, 1222В,1523В,2022В, 2522В, 3022В,2822В
Масса	1, 6

Республика
Беларусь
246000
г. Гомель
Инженерный
переулок, 3

www.
gidroprivod.by

Цилиндр главный 1560-1602610

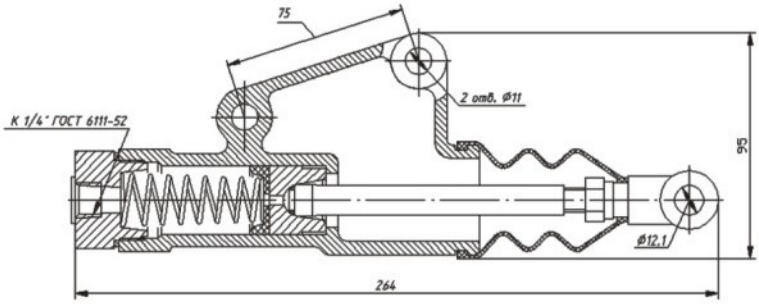

Гидроцилиндры предназначены для использования в качестве силового органа управления муфтой сцепления и тормозами тракторов «БЕЛАРУС».

Технические характеристики

Наименование параметра	1560-1602610
Рабочая жидкость	Жидкость тормозная «Нева-М» ТУ 2451-053-36732629
Давление, МПа	3
Диаметр поршня, мм	28
Тип цилиндра	однопоршневой
Тип трактора	погрузчик «БМЕ-Дизель» 1560
Масса	1, 66

Цилиндр главный МЛ131-1602610

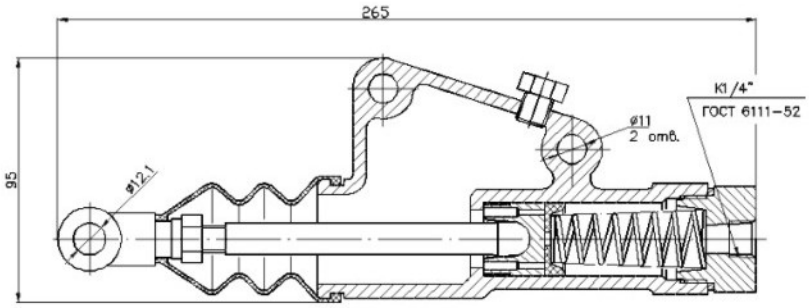

Гидроцилиндры предназначены для использования в качестве силового органа управления муфтой сцепления и тормозами тракторов «БЕЛАРУС».

Технические характеристики

Наименование параметра	МЛ131-1602610
Рабочая жидкость	Жидкость тормозная «Нева-М» ТУ 2451-053-36732629
Давление, МПа	3
Диаметр поршня, мм	28
Тип цилиндра	однопоршневой
Тип трактора	шасси Ш-406, Ш-446, машина лесная МЛ131
Масса	1, 79

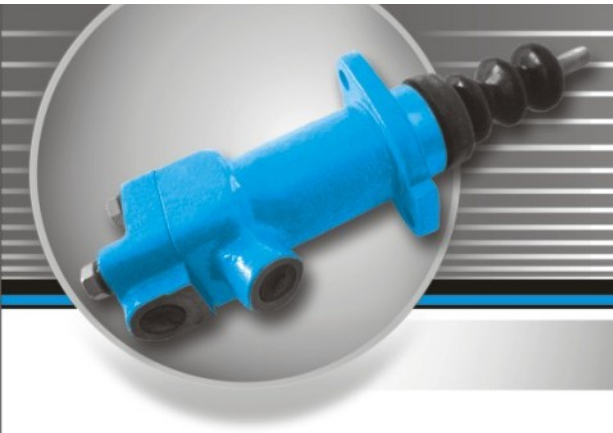

Республика
Беларусь
246000
г. Гомель
Инженерный
переулок, 3

www.
gidroprivod.by

Цилиндр главный 2022-1602810

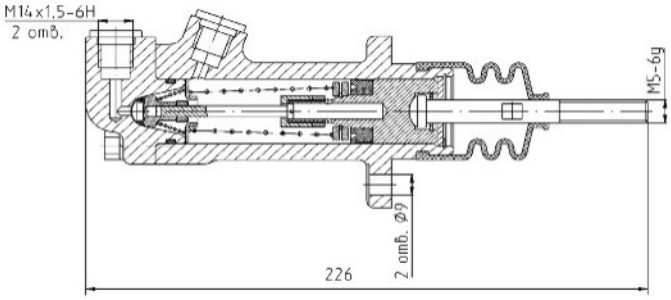

Гидроцилиндры предназначены для использования в качестве силового органа управления муфтой сцепления и тормозами тракторов «БЕЛАРУС».

Технические характеристики

Наименование параметра	2022-1602810 Аналог A73067386 «Meritor»
Рабочая жидкость	Жидкость тормозная «Нева-М» ТУ 2451-053-36732629
Давление, МПа	2
Диаметр поршня, мм	28
Рабочий ход поршня, мм, не более	35
Тип цилиндра	однопоршневой
Тип трактора	1221В, 1222,1523,1523В, 2022,2022В,2522, 3022
Масса	1,45

Цилиндр рабочий 2522-3503500

Технические характеристики

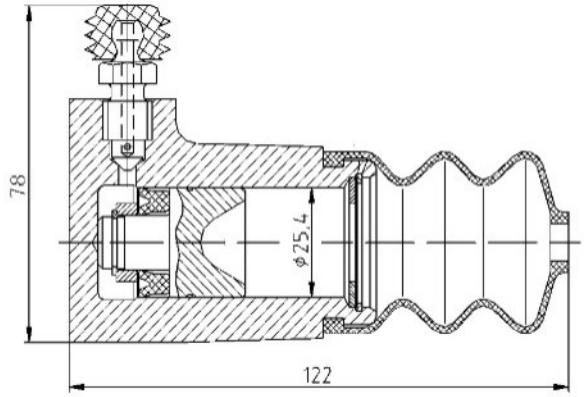

Наименование параметра	2522-3503500
Рабочая жидкость	Жидкость тормозная «Нева-М» ТУ 2451-053-36732629
Давление, МПа	3
Диаметр поршня, мм	25,4
Тип цилиндра	однопоршневой
Тип трактора	2522
Масса	0,86

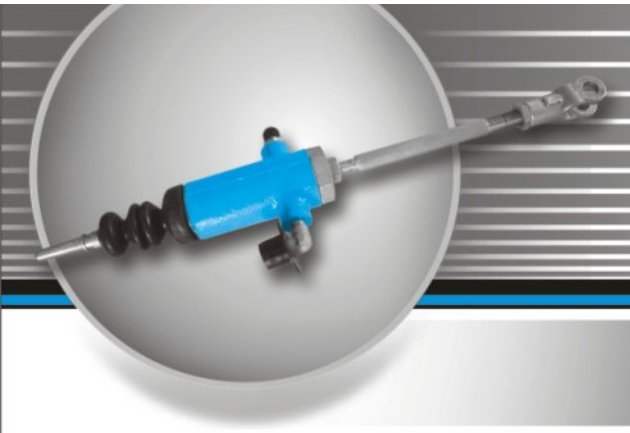

Республика
Беларусь
246000
г. Гомель
Инженерный
переулок, 3

www.
gidroprivod.by

Цилиндр рабочий 1221В-1602550

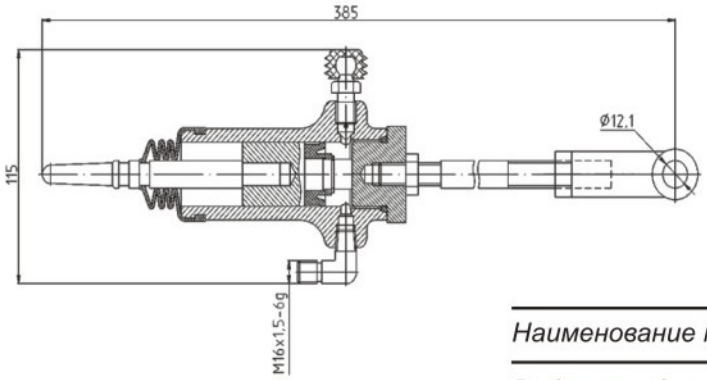

Гидроцилиндры предназначены для использования в качестве силового органа управления муфтой сцепления и тормозами тракторов «БЕЛАРУС».

Технические характеристики

Наименование параметра	1221В-1602550
Рабочая жидкость	Жидкость тормозная «Нева-М» ТУ 2451-053-36732629
Давление, МПа	3
Диаметр поршня, мм	28
Рабочий ход поршня, мм, не более	30
Тип цилиндра	однопоршневой
Тип трактора	1221В
Масса	1,5

Цилиндр рабочий 406-1602550

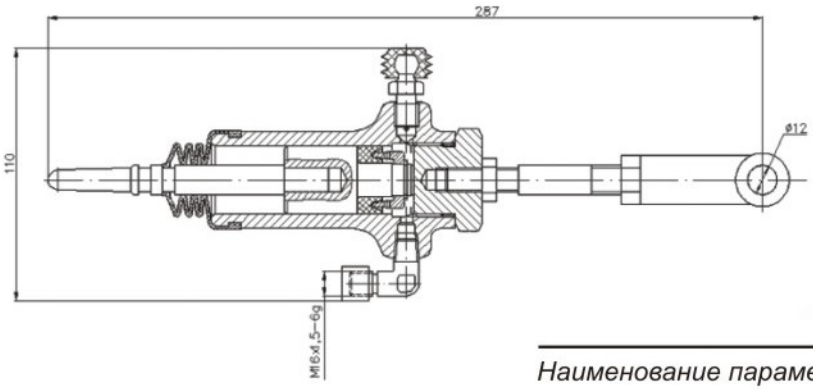

Технические характеристики

Наименование параметра	406-1602550
Рабочая жидкость	Жидкость тормозная «Нева-М» ТУ 2451-053-36732629
Давление, МПа	2
Диаметр поршня, мм	28
Тип цилиндра	однопоршневой
Тип трактора	шасси Ш-406, Ш-446
Масса	1,15

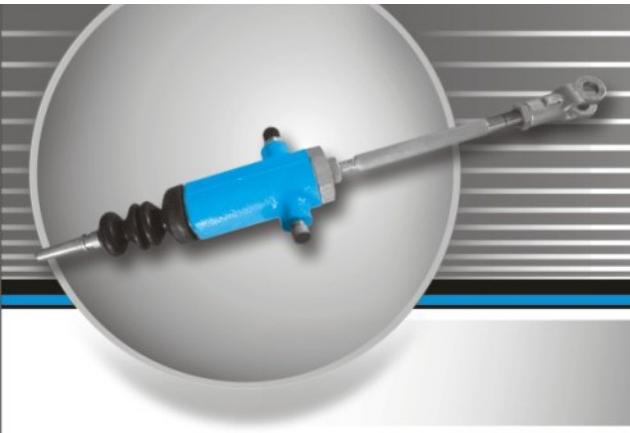

Республика
Беларусь
246000
г. Гомель
Инженерный
переулок, 3

www.
gidroprivod.by

Цилиндр рабочий 1560-1602550 1560-1602550-01

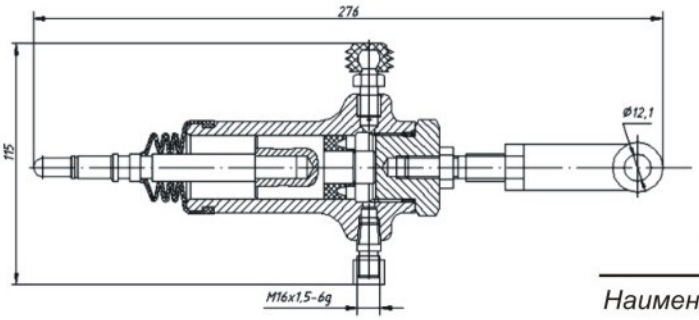

Гидроцилиндры предназначены для использования в качестве силового органа управления муфтой сцепления и тормозами тракторов «БЕЛАРУС».

Технические характеристики

Наименование параметра	1560-1602550
Рабочая жидкость	Жидкость тормозная «Нева-М» ТУ 2451-053-36732629
Давление, МПа	2
Диаметр поршня, мм	28
Тип цилиндра	однопоршневой
Тип трактора	погрузчик «БМЕ-Дизель» 1560
Масса	1,2

Отличие 1560-1602550-01 по способу монтажа при работе с гидроусилителем.

Цилиндр рабочий 1523-1602550 1523-1602550-01

Технические характеристики

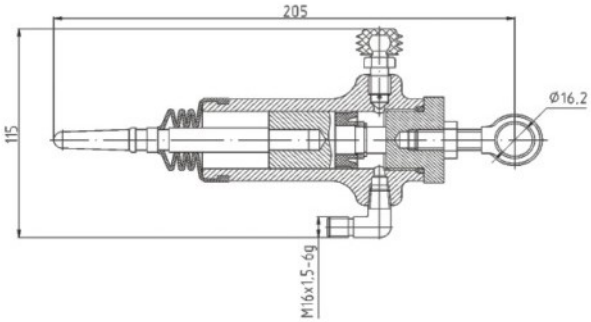

Наименование параметра	1523-1602550	1523-1602550-01
Рабочая жидкость	Жидкость тормозная «Нева-М» ТУ 2451-053-36732629	
Давление, МПа	2	
Диаметр поршня, мм	28	
Рабочий ход поршня, мм, не более	30	
Тип цилиндра	однопоршневой	
Тип трактора	1222,1222В,1523, 1523В,2022,2022В	2522,3022
Масса	1,6	

Отличия по исполнениям у рабочего цилиндра 1523-1602550-01 присоединительная резьба угольника M10x1-6g по сравнению с 1523-1602550

Республика
Беларусь
246000
г. Гомель
Инженерный
переулок, 3

www.
gidroprivod.by

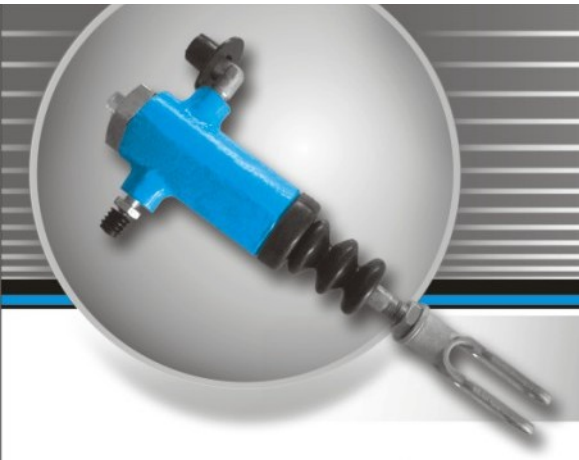

Цилиндр рабочий 822-16025550Б 822-1602550Б-01

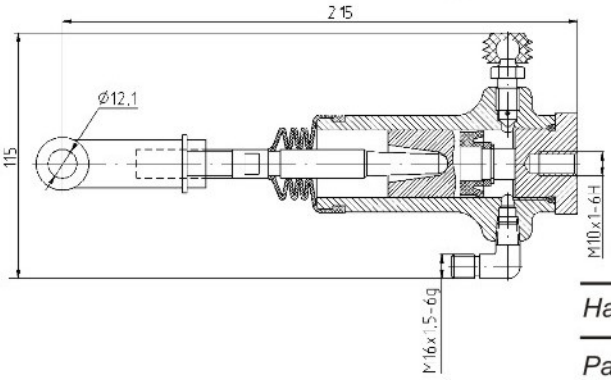

Гидроцилиндры предназначены для использования в качестве силового органа управления муфтой сцепления и тормозами тракторов «БЕЛАРУС».

Технические характеристики

Наименование параметра	822-1602550-Б	822-1602550-Б-01
Рабочая жидкость	Жидкость тормозная «Нева-М» ТУ 2451-053-36732629	
Давление, МПа	2	
Диаметр поршня, мм	28	
Рабочий ход поршня, мм, не более	15	
Тип цилиндра	однопоршневой	
Тип трактора	922,921,821,923, 922М,923М 1222М,1222В,1523М, 1523В	2022
Масса	1,3	

Отличия по исполнениям у рабочего цилиндра 8223-1602550-Б-01 вместо угольника применяется штуцер с присоединительной резьбой М10х1-6g по сравнению с 822-1602550-Б

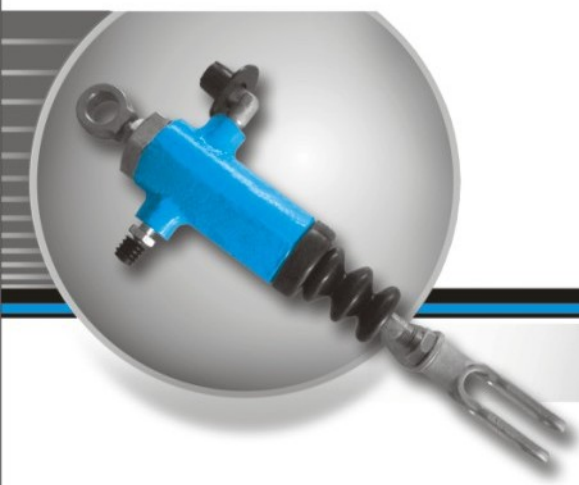

Цилиндр рабочий 1522-3503550А

Технические характеристики

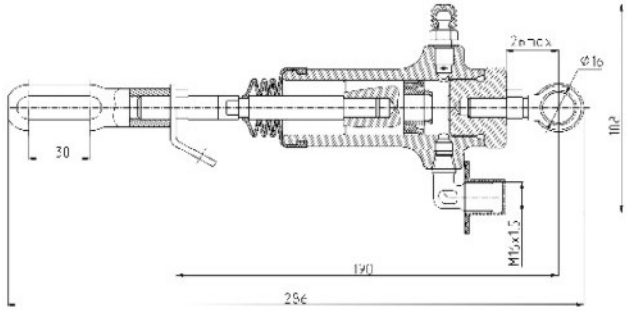

Наименование параметра	1522-3503550-А
Рабочая жидкость	Жидкость тормозная «Нева-М» ТУ 2451-053-36732629
Давление, МПа	2
Диаметр поршня, мм	28
Рабочий ход поршня, мм, не более	15
Тип цилиндра	однопоршневой
Тип трактора	921,1222,1523
Масса	1,3

Республика
Беларусь
246000
г. Гомель
Инженерный
переулок, 3

www.
gidroprivod.by

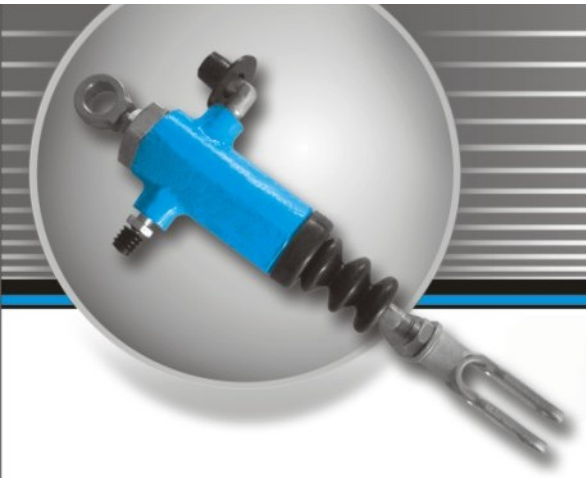

Цилиндр рабочий 1221В-3503550А

Гидроцилиндры предназначены для использования в качестве силового органа управления муфтой сцепления и тормозами тракторов «БЕЛАРУС».

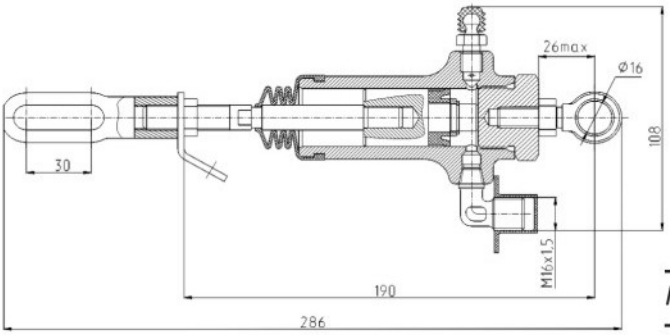

Технические характеристики

Наименование параметра	1221В-1602550
Рабочая жидкость	Жидкость тормозная «Нева-М» ТУ 2451-053-36732629
Давление, МПа	3
Диаметр поршня, мм	28
Рабочий ход поршня, мм, не более	15
Тип цилиндра	однопоршневой
Тип трактора	1221В
Масса	1,3

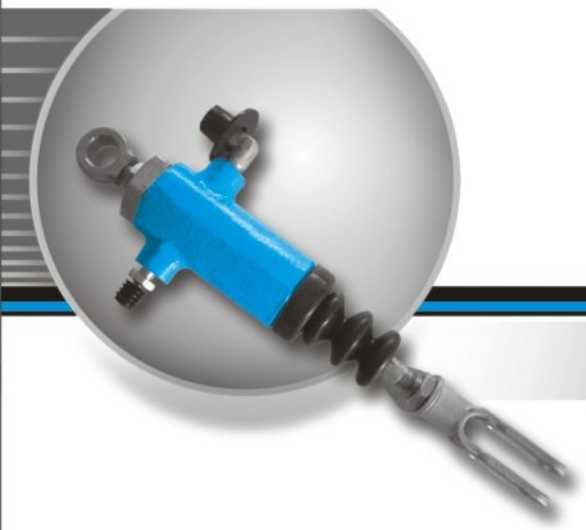

Цилиндр рабочий 822-3503550А

Технические характеристики

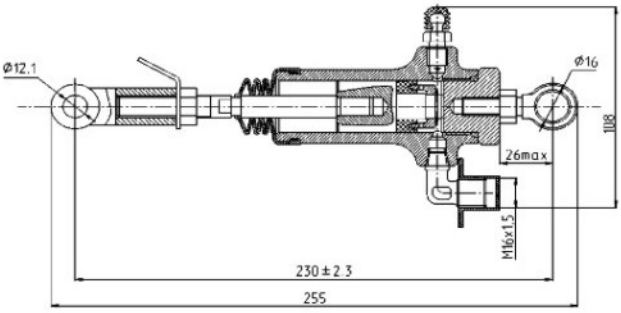

Наименование параметра	822-3503550-А
Рабочая жидкость	Жидкость тормозная «Нева-М» ТУ 2451-053-36732629
Давление, МПа	3
Диаметр поршня, мм	28
Рабочий ход поршня, мм, не более	15
Тип цилиндра	однопоршневой
Тип трактора	821,922, 923
Масса	1,24

Республика Беларусь
246000
г. Гомель
Инженерный переулок, 3

www.gidroprivod.by

Шасси Ш-406

Шасси "БЕЛАРУС" Ш-406 предназначено для использования в семействе дорожных машин в качестве мобильного энергонасыщенного носителя оборудованию по содержанию и ремонту автомобильных дорог.

Основные параметры и размеры

Модель	Ш-406
Тип	двухосное с колесной формулой К
Масса эксплуатационная, кг без кузова/с кузовом	6100/6500
Габаритные размеры, мм	
длина	5295
ширина без кузова/с кузовом	2300/2400
высота	2920
База, мм	2700
Колея колёс, мм	1870
Дорожный просвет, мм	350
Наименьший радиус поворота, м	6,4
Размер шин	10,00R20
Грузоподъёмность кузова, кг	3500

Двигатель

Модель	Д-245.2S2
Тип	дизель с непосредственным впрыском топлива с турбонаддувом и промежуточным охлаждением наддувочного воздуха
Мощность, кВт(л.с.)	90(122)
Номинальная частота вращения коленвала, об/мин	2200
Максимальный крутящий момент, Н.м. (кгс.м)	501(51)
Число цилиндров	4
Емкость топливного бака, л	130

Трансмиссия

Муфта сцепления	фрикционная, постоянно замкнутого типа, двухдисковая с гидравлическим приводом выключения
Коробка передач	механическая с редуктором, удваивающим число передач
Число передач: вперед/назад	14/4
Скорость движения, км/ч:	
вперед	3,5–50,0
назад	7,28–17,1
С ходоуменьшителем	
вперед	0,8–5,5
назад	2,8–11,6
Передний ВОМ	
независимый, об/мин	1000
мощность, % от Nдв	80
Задний ВОМ (комбинированный)	
независимый I, об/мин	540
независимый II, об/мин	1000
синхронный, об/м пути	3,5
мощность, % от Nдв	100

Гидронавесная система

Задняя	универсальная, раздельно-агрегатная, с механической фиксацией навесных устройств в транспортном положении
Передняя	плита универсальная с установочными размерами по французскому стандарту и по DIN 76060
Грузоподъёмность навесных систем, кг	
передней	1200
задней	1100
Насосы, тип	310.2.28.04.00 310.3.56.04.06
Ёмкость гидросистемы, л	70
Количество гидровыводов отбора мощности, пар:	
передняя навеска	6
задняя навеска	4

Тормоза

Основные	колодочные, барабанные, на дисках колес
Стояночные	дисковые, сухие, на ведущих шестернях конечных передач

Рулевое управление: гидрообъемное, насос-дозатор типа “Danfoss”

Подвеска

Передняя	рессорная, с амортизаторами, с возможностью блокировки
Задняя	неподрессорена

Электрооборудование: Номинальное напряжение в системе составляет 12В.

Кабина: двухместная, каркасно-панельной конструкции, термошумоизолированная, с фильтрацией воздуха, с системой подогрева, с электрическим стеклоочистителем и омывателем стекла.

Республика Беларусь
246000
г. Гомель
Инженерный переулок, 3

www.gidroprivod.by

Шасси Ш-446

Шасси "БЕЛАРУС" Ш-446 предназначено для использования в составе машины комбинированной железнодорожной МОК - 446 в качестве локомобиля для выполнения маневровых работ на железнодорожных путях колеи 1520 мм, а также для круглогодичного содержания и уборки автомобильных и железных дорог, благоустройства производственных.

Основные параметры и размеры

Модель	Ш-446
Тип	двухрамное с колесной формулой К
Габаритные размеры, м длина/ширина/высота	6500/ 2400/ 3000
Дорожный просвет, мм	310
Колея, мм передний/задний мост	1630/1575
Колея ж/д хода, мм	1520
Радиус поворота, мин., м	7,8
Размер колёс	10,00 R20
Эксплуатационная масса, кг	7800
Максимальный допустимый прицепной вес при использовании в качестве локомобиля, кг	200000
Номинальное тяговое усилие на дорогах общего пользования, кН	20

Двигатель

Модель	Д-245.2S2
Тип	дизель с непосредственным впрыском топлива с турбонаддувом и промежуточным охлаждением наддувочного воздуха
Мощность, кВт(л.с.)	90(122)
Номинальная частота вращения коленвала, об/мин	2200
Максимальный крутящий момент, Н.м. (кгс.м)	501(51)
Число цилиндров	4
Емкость топливного бака, л	130

Трансмиссия

Муфта сцепления	фрикционная, постоянно замкнутого типа, двухдисковая с гидравлическим приводом выключения
Коробка передач	механическая с редуктором, удваивающим число передач
Число передач: переднего / заднего хода	14/4
Скорость движения по дороге, км/ч вперед	3,5–50
назад	7,28–17,1
Наибольшая допустимая скорость движения по рельсам, км/ч, вперед	
с прицепным весом	15
без прицепного веса	30
назад	
с прицепным весом	15
без прицепного веса	17
Передний ВОМ независимый, об/мин	1000
мощность	80% Nдв
Задний ВОМ независимый I/II, об/мин	540/1000
синхронный, об/м пути	3,5
мощность	100% Nдв

Гидронавесная система

Задняя	автосцепное устройство СА-3
Передняя	автосцепное устройство СА-3 или плита универсальная с установочными размерами по французскому стандарту и по DIN 76060 грузоподъёмность 1200 кг.
Насосы, тип	310.2.28.04.00 310.3.56.04.06
Ёмкость гидросистемы, л	140
Количество гидровыводов отбора мощности, пар:	
передняя навеска	4
задняя навеска	2

Тормоза

Основные	колодочные, барабанные, на дисках колес
Стояночные	дисковые, сухие, на ведущих шестернях конечных передач

Рулевое управление: гидрообъемное, насос-дозатор типа “Danfoss”

Подвеска

Передняя	рессорная, с амортизаторами, с возможностью блокировки
Задняя	неподрессорена

Электрооборудование: Номинальное напряжение в системе составляет 24 В.

Кабина: двухместная, каркасно-панельной конструкции, термошумоизолированная, с фильтрацией воздуха, с системой подогрева, с электрическим стеклоочистителем и омывателем стекла.

Конструктивные особенности

Шасси оборудовано двумя площадками составителя, автономным подогревателем двигателя, дополнительной световой ж/д сигнализацией, предусмотрена возможность сдваивания задних колес.

Республика
Беларусь
246000
г. Гомель
Инженерный
переулок, 3

www.
gidroprivod.by

Электронасос бытовой центробежный самовсасывающий БЦСМ-0,63-25-У1«СОЖ-2»

ТУ BY 400051624.041.2009

Предназначен для подачи воды из колодцев, открытых водоемов, резервуаров в жилые помещения, на приусадебные участки и огороды. Удобен для переноски, легко подключается к всасывающему и на-порному водопроводам.

Технические характеристики:

Наименование параметра	Значение
Насос самовсасывающий, глубина самовсасывания	7 м.
Производительность	0.63 л/с.
Общий напор	25 м.
Вес.	17 кг.
Работает от сети 220 В, потребляемая мощность	0.55 кВт.

Ружье для подводной охоты СВН-01

ТУ РБ 400051624.091-2003

Предназначено для любительской и спортивной охоты рыболовов-любителей в прозрачной, пресной и морской воде.

Ружье просто и удобно в обращении, безопасно для пользователя, так как имеет надежный предохранитель. Однократной зарядки (закачки) воздуха хватает на длительное время использования, так как при выстреле сжатый воздух не расходуется.

Технические характеристики:

Наименование параметра	Значение
Схема работы	гидропневматическая
Габариты	545x127x32 мм.
Масса с гарпуном, не более	1,1 кг.
Дальность поражения цели	3…4 м.

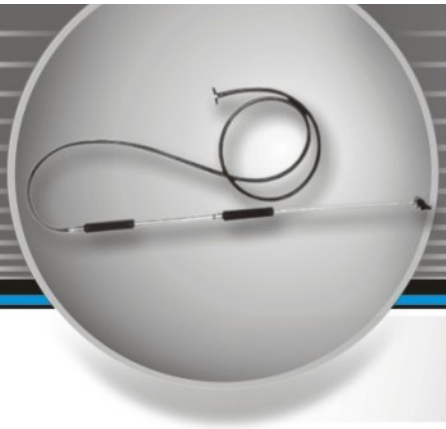

Республика
Беларусь
246000
г. Гомель
Инженерный
переулок, 3

www.
gidroprivod.by

Опрыскиватель огородный гидравлический ОГ-201Г

ТУ BY 28819919.030-96

Предназначен для опрыскивания растений ядохимикатами, разрешенными для розничной продажи населению.

Опрыскиватель незаменим при борьбе с вредителями и болезнями картофеля, овощных культур, кустарников и плодовых деревьев. Изделие изготовлено из качественных конструкционных материалов и, при бережном обращении, с заменой изнашивающихся деталей, прослужит несколько лет.

Технические характеристики:

Наименование параметра	Значение
Дальнобойность распыленной струи, не менее	1.8 м.
Угол распыла факела, не менее	55°

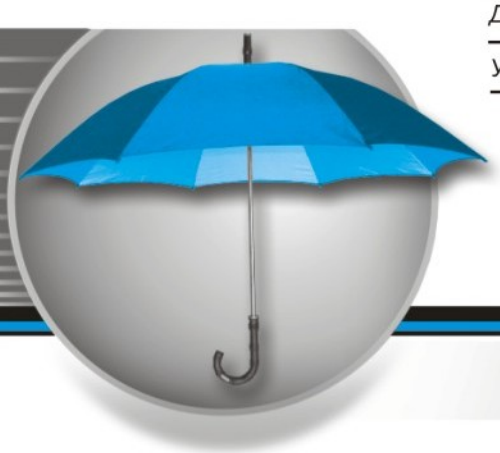

Зонты

ТУ BY 400051624.088-2002

Предназначены для защиты от солнечного света и атмосферных осадков.

Зонты изготавливаются из современных конструкционных материалов, купола сшиты из водостойкой зонтичной ткани, имеют широкую гамму расцветок.
При бережном обращении зонт служит потребителю несколько лет. Работоспособность не менее 350 циклов.

Технические характеристики:

Наименование изделия	Артикул	Наружный диаметр раскрытого купола, мм.	Масса, кг.
Зонт-автомат МС2А-05.00.00 (мужской)	Арт.10с 124	850	0,45
Зонт-автомат ЖС2А-05.00.000 (женский)	Арт.10с 122	850	0,45
Зонт-автомат МС2А-09.00.00 (мужской)	Арт.10с 174	1000	0,65
Зонт-трость ЖТРА-01.00.00 (женский)	Арт.10с 83	1000	0,65
Зонт-трость ЖТРА-01.00.00-01(женский, чехол со шлейкой)	Арт.10с 184	1000	0,65
Зонт-трость МТРА-01.00.00 (мужской)	Арт.10с 80	1000	0,65
Зонт-трость МТРА-01.00.00-01 (мужской, чехол со шлейкой)	Арт.10с 183	1000	0,65
Зонт ДТР-01.00.00-01 (детский)	Арт.10с 119	675	0,25
Зонт-трость ТРА 01.00.00 (мужской)	Арт.10с 139	1080	0,7
Зонт-трость ТРА-01.00.00-01 (мужской, чехол со шлейкой)	Арт.10с 181	1080	0,7
Зонт-трость ТРА-02 .00.00 (женский)	Арт.10с 144	1000	0,65
Зонт подростковый ПТр-01.00 (чехол со шлейкой)	Арт.10с 185	800	0,65

Перечень продукции выпускаемой ДРУП «Наровлянский завод гидроаппаратуры»

Наименование изделий	Наименование изделий
Фильтр воздушный 80-8104070 (4703)	Заглушка 4к- 1/4, 4к- 1/8 .
Шторка А 09.01.001	Заглушка 3-5 (8,25,37,11,10,13,12,16,14,18,22,21) .
Сумка ЗИПа 80-4008.100А (-01) (м) (из двунитки)	Пробка П2-М27х2-К-6, П2-М33х2-К-6 ГОСТ 22241-76,
Манжета 80-3723045, 80-3723045-01	Заглушка Р80-2320-091А .
ФЭГ - 3-25, 3-25Г.	Заглушка 57-Э-40А .
Перчатки х/б 200 текс	Заглушка Р75-090А .
Рукавицы х/б, Рукавицы х/б №2 (с одинарной накладкой).	Втулка 70-46.090.86А, Втулка 50-4607078А
Костюм ОП	Крышка РП70-028
Костюм брезентовый	Пробка Р18-37
Костюм х/б мод. 006-2007 /006а-2007, 007-2007/007а-2007	Стакан технический Р18-36
Куртка утепленная мод. 015-2008	Прокладка поранитовая 2823-1601076, 2822-2401123…
Берет	Клапан КСБ Арт. 7С156-1152.
Брезентовые фартуки	Халат женский.
Брезентовые рукавицы	Фильтроэлемент ФС-01.01.00
Прорезиненный фартук	Комплект огородника КСР-02 с матер.
Жилет накидка	Винт 826-3805065
Световозвращаюшая повязка	Холодное цинкование металлических изделий с толщиной покрытия до 15 мкм.
Рукавицы антивибрационные	Полотенца махровые, вафельные.
Чехол для сиденья на трактор МТЗ	Присоединительная арматура к РВД.
Халат х/б муж.	Постельное белье (1,5), Постельное белье (2,0)
Щетка КА-01.40.000 ЧЛ Арт. 7С140-1152	Салфетки обтирочные 40см х 40см
Щетка КА-01.10.000 ЦЛ Арт. 7С141-1152	Нарукавники
Крышка защитная Н-35-65А, Н-36-78А	РВД с условным проходом DN8, DN10, DN12,5, Dn16, DN20 (1SN, 2SN, 4SP).

Перечень продукции выпускаемой ДРУП «Хойникский завод гидроаппаратуры»

Наименование изделий	Наименование изделий
Петля калиточная ПК-1.00.00 Артикул 10С78-1152	Стакан верхний Р75-034
Петля воротная ПВ-1.00.00 Артикул 10С79-1152	Стакан нижний Р75-033
Петля накладная ПН1-110.00 Артикул 10С102-1152	Ось Ш2-01201Б
Багажник автомобильный БАР-02.00.000 Арт.10С60-1152	Кронштейн 80-460 5091, 80-460 5091-01, Ф80-3001011
Лопата снегоуборочная J 1С У -1.000.000 .М. Арт. 10С161-1152	Вал 85-4616095, 80-4616055
Лопата для зернотока ЛЗ-1.000.000М Артикул 10 С177-1152	Стакан 74-1701034Б-01
Крышка 80-1601342, 80-1601313	Обойма 2022Д-1802020
Крышка 1522-1601089, 80-1601089	Стопор 80-480 1217-Б
Палец 1220-4605503, 1522-4605151	Рычаг 80-480 1216-Б
Обойма 86-1802020	Пластина колец Р75-3-057
Стакан 85-460 8018, 85-460 8018-Б	Планка РП-70-042
Втулка 80-3401071-Б	Ходоуменынитель механический (МХУ- 05) 102-1742010
Обойма 822-2308100	Гидроходоуменынитель (ГХУ-05) 102-174 2005
Патрубок 50-4607096 А, 70-4607096 А	Редуктор 2522-4209010 Б1, 2822-4209010, 2822ДЦ-4209010
Стакан 74-170 1034Б	Шестерня КРН-2.1.03.607А1, КРН-2.1.03.608А2, КРН-2.1.03.609А3, КРН-2.1.03.611А4
Стакан 50-1701255, 50-1701195, 50-1701034	Передача конечная 05-2407010
Валик управления 50-4216018-01, 50-4216018	Фильтр сдвоенный 3022-1716010 СБ
Гнездо 50-1701184, 50-1701184-А	Устройство прицепное 80-2707115-А1 (01, 02, 03)

1.Гидроаппаратура для машин промышленного назначения

1.1 Распределители гидравлические типа РГЕ-6/3.....1
1.2 Распределители гидравлические типа РГЕ-10/3.....4
1.3 Распределители с ручным управлением типа РГ-6.....6
1.4 Гидроклапаны предохранительные типа МКПВ-6/3М.....8
1.5 Гидроклапаны предохранительные типа МКПВ-10/3М.....10
1.6 Регулятор расхода РПМ-102.....12
1.7 Клапаны давления типа КЕМ-102.....14
1.8 Гидроклапаны редукционные типа МКРВ-6/3М.....16
1.9 Гидроклапаны редукционные типа МКРВ-10/3М.....18
1.10 Гидроклапаны обратные типа КОМ-6/3М.....20
1.11 Гидроклапаны обратные типа КОМ-10/3М.....22
1.12 Гидрозамки типа ГЗМ-6/3.....24
1.13 Гидрозамки типа ГЗМ-10/3.....26
1.14 Гидродроссели с обратным клапаном типа ДКМ-6/3М.....28
1.15 Гидродроссели с обратным клапаном типа ДКМ-10/3.....30
1.16 Гидроклапаны предохранительные МКПВ-4/3С.....32
1.17 Гидроклапаны предохранительные типа МКПВ стыкового и трубного монтажа.....34
1.18 Гидроклапаны редукционные типа МКРВ стыкового и трубного монтажа.....38
1.19 Гидроклапаны давления типа Г54-3.....40
1.20 Гидроклапаны давления с обратным клапаном типа Г66-3.....42
1.21 Гидроклапаны обратные типа КО…2Т.....44
1.22 Гидроклапаны обратные типа КОВ.....45
1.23 Переключатели манометров типа ПМГ.....47
1.24 Клапаны гидроуправляемые встраиваемые типа МКГВ.....50
1.25 Гидроклапаны предохранительные встраиваемые типа МКПВ.....57
1.26 Гидроклапаны редукционные встраиваемые типа МКРВ.....65
1.27 Гидродроссели встраиваемые типа МДВ и гидродроссели с обратным клапаном встраиваемые типа МДКВ.....68
1.28 Гидроклапаны обратные встраиваемые типа МКОВ.....71

2.Фильтры

2.1 Фильтр заливной типа ФЗ.....73
2.2 Фильтры напорные типа ФГИ.....74
2.3 Фильтр сдвоенный 3022-1716010.....76
2.4 Фильтр-сапун ФС-01.....76
2.5 Фильтры напорные типа ФСК.....77
2.6 Фильтры распределители 80-1737110; 2025-1737110.....78

3. Гидроузлы для тракторов и сельхозмашин

3.1 Распределители гидравлические Р80.....79
3.2 Распределители секционные РП70.....80
3.3 Гидроблок РП70-1523.....82
3.4 Распределитель 820-4634010.....83
3.5 Гидрораспределители 2-х и 4-х секционные с гидроуправлением РГС25.....84
3.6 Распределители гидравлические типа Р16.....85
3.7 Распределитель гидроусилителя 50-3406015А.....86
3.8 Плиты гидропривода 822-4801180Б-02; 822-4801180Б-03.....87
3.9 Гидроблоки управления БУ-8/1; БУ8/11.....88
3.10 Кран блокировки 80-4801200Б.....89
3.11 Кран реверса 1221В-3407150.....90
3.12 Кран 85-4216115.....90
3.13 Гидрораспределитель 2822-1712010.....91
3.14 Гидрораспределитель 2025-1712010А.....92
3.15 Регулятор глубины вспашки 80-4614020.....93
3.16 Регулятор расхода МРП-20/3Т.....94
3.17 Датчик блокировки 70-4801010.....95
3.18 Гидрораспределитель КС-3579.82.600.....96
3.19 Гидрозамок КС-3579.83.200-1.....97
3.20 Гидрозамок ввёртный ГЗВ-00.000.....97
3.21 Распределители гидравлические типа РГЕ-6Т.....98
3.22 Гнездо переднее 70-1701186.....100
3.23 Гидроследящее устройство GMA-1.00.00.....100
3.24 Цилиндр 80-4216100.....101
3.25 Обратный клапан КП-15; КО 22 LR 3/4.2bar.....101
3.26 Клапаны сигнализаторы типа УЭС.....102
3.27 Регулятор давления 3518090-51050.....103
3.28 Гидроцилиндр КЗК-12-1790180А.....103
3.29 Гидроблоки управления типа БСК40М.....104
3.30 Гидроблоки управления типа КЗК.....110
3.31 Гидрораспределитель 2522-4212010.....119

4.Узлы сцепления и тормозов

4.1 Кран 2822-1602100/ -01/-02/-03.....119
4.2 Гидроусилители 2022-1602510; 2022-1602510-01.....120
4.3 Гидроусилитель 1560-1602510.....120
4.4 Гидроусилители 80-1602510; 80-1602510-01.....121
4.5 Цилиндр главный 1221В-1602610.....121
4.6 Цилиндр главный 1560-162610.....122
4.7 Цилиндр главный МЛ131-1602610.....122
4.8 Цилиндр главный 2020-1602810.....123
4.9 Цилиндр рабочий 2522-3503500.....123
4.10 Цилиндр рабочий 1221В-1602550.....124
4.11 Цилиндр рабочий 406-1602550.....124
4.12 Цилиндр рабочий 1560-1602550; 1560-1602550-01.....125
4.13 Цилиндр рабочий 1523-1602550; 1523-1602550-01.....125
4.14 Цилиндр рабочий 822-1602550Б; 822-1602550Б-01.....126
4.15 Цилиндр рабочий 1522-3503550А.....126
4.16 Цилиндр рабочий 1221В-3503550А.....127
4.17 Цилиндр рабочий 822-3503550А.....127

5.Мобильная техника

5.1 Шасси Ш-406.....128
5.2 Шасси Ш-446.....129

6. Товары народного потребления

6.1 Электронасос бытовой центробежный самовсасывающий БЦСМ-0,63-25-У1 «Сож-2».....130
6.2 Ружьё для подводной охоты СВН-01.....130
6.3 Опрыскиватель огородный гидравлический ОГ-201Г.....131
6.4 Зонты.....131

7. Продукция дочерних предприятий

7.1 Продукция ДРУП «Наровлянский завод гидроаппаратуры ».....132
7.2 Продукция ДРУП «Хойникский завод Гидроаппаратуры ».....132

РЕСПУБЛИКАНСКОЕ УНИТАРНОЕ ПРЕДПРИЯТИЕ
ГОМЕЛЬСКИЙ ЗАВОД «ГИДРОПРИВОД»

Республика Беларусь, 246000, г. Гомель, Инженерный переулок, 3
www.gidroprivod.by

Генеральный директор	(+375 232) 68-41-67, факс (+375 232) 68-34-35 post@gidroprivod.by
Заместитель генерального директора по коммерческой работе	т/факс (+375 232) 68-30-00
Главный инженер	(+375 232) 68-37-51
Управление маркетинга и сбыта	(+375 232) 68-41-54, (+375 232) 68-37-74 (+375 232) 68-39-82, (+375 232) 68-34-17 факс (+375 232) 68-32-56 sale@gidroprivod.by
Отдел материально технического обеспечения	(+375 232) 68-42-16, omto@gidroprivod.by
Отдел главного конструктора	(+375 232) 68-37-78, (+375 232) 68-32-10 ogk@gidroprivod.by
Отдел главного технолога	(+375 232) 68-39-67, ogt@gidroprivod.by
Отдел главного механика	(+375 232) 68-38-90

ДОЧЕРНЕЕ РЕСПУБЛИКАНСКОЕ УНИТАРНОЕ ПРЕДПРИЯТИЕ
«НАРОВЛЯНСКИЙ ЗАВОД ГИДРОАППАРАТУРЫ»

Республика Беларусь, 247802, г. Наровля, ул. Корзуна, 45
www.nzga.by

Директор	(+375 2355) 2-19-09, (+375 2355) 2-13-74, факс (+375 2355) 2-21-18, gidroapparatura@mail.ru
Главный инженер	(+375 2355) 2-55-57
Заместитель директора по коммерческим вопросам	(+375 2355) 2-20-84
Служба маркетинга	т/факс (+375 2355) 2-50-93 nzga-marketing@mail.ru
Отдел материально технического обеспечения	т/факс (+375 2355) 2-61-62

ДОЧЕРНЕЕ РЕСПУБЛИКАНСКОЕ УНИТАРНОЕ ПРЕДПРИЯТИЕ
«ХОЙНИКСКИЙ ЗАВОД ГИДРОАППАРАТУРЫ»

Республика Беларусь, 247618, г. Хойники, ул. Мира,41

Директор	(+375 2346) 3-06-18, (+375 2346) 3-01-96 факс (+375 2346) 3-06-77
Главный инженер	(+375 2346) 3-01-95
Отдел материально технического обеспечения и сбыта	(+375 2346) 3-01-96, (+375 2346) 3-01-96 hzga@tut.by